Accesorios de montaje

# Grapa Metal para Cable ( Ref: 93930110 )



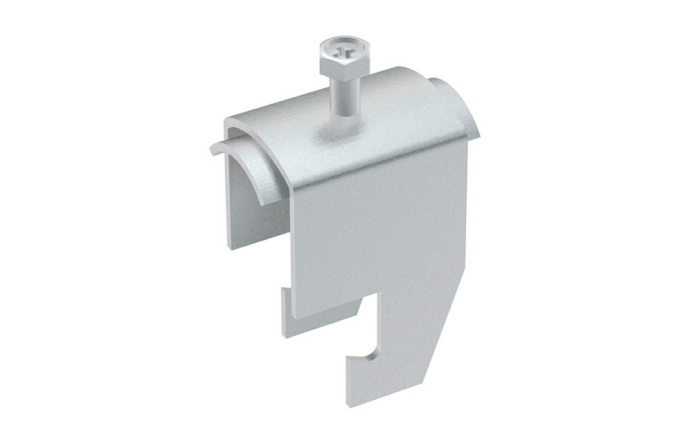

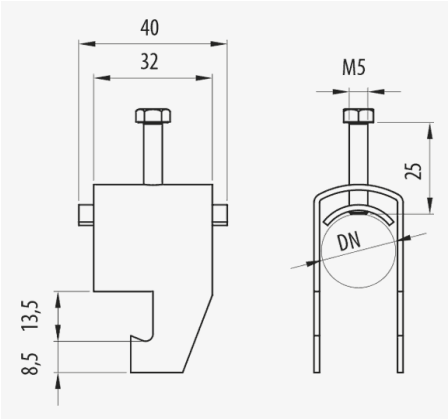


## Descripción

Abrazadera metálica con Sistema de protección GC y en varios tamaños indicada para la fijación de cables a los travesaños de la bandeja de escalera Megaband®. Diámetro máximo DN10 mm. Montaje mediante sistema click de conexión rápida sin tornillos. Disponible para diversos diámetros de cable.

## Ventajas

Especialmente indicada para instalaciones verticales.

Garantía de continuidad eléctrica según norma IEC61537.

Gracias a su forma evita el daño al cableado gracias a la lengüeta metálica curvada.

## Aplicaciones

Se utiliza para fijar los cables a los travesaños en las bandejas Megaband®, en la conducción de cables en instalaciones eléctricas y de telecomunicaciones en edificios públicos, infraestructuras y obras civiles, instalaciones industriales, sector terciario. Indicadas especialmente para instalaciones verticales.

## Soluciones



Toda información incluida en este documento es propiedad de Pemsa®. Dicha información no podrá ser reproducida, total o parcialmente, ni divulgada a terceros, ni utilizada para cualquier otro propósito, sin consentimiento previo y expreso y por escrito de Pemsa®. Todos los derechos de Propiedad Intelectual e Industrial que eventualmente puedan recaer sobre esta documentación, incluyendo Know-how, patentes, diseño industrial o cualesquiera otros derechos, pertenecen a Pemsa®. Pemsa, Rejiband, Pemsaband, Inducanal, Rejitech, Megaband, Pemsaflex son marcas registradas propiedad de Pemsa Cable Management, S.A.

# Grapa Metal para Cable ( Ref: 93930110 )

## Datos de producto

| | |
|---|---|
| **ETIM 10** | EC000454 |
| **Huella de CO2. GWP A1-A3 (kg CO2 eq.)** | |
| **Sistema de Protección** | GC |
| **Acabado** | HDG, Galvanizado en Caliente |
| **Clase Resistencia** | Clase 6 |
| **DN** | DN10 |
| **kg/u** | 0,036 |

| | |
|---|---|
| **u** | 1 |
| **Material** | Acero con prot. superficial |
| **Temperatura de trabajo (°C)** | -50 / 150 °C |
| **Comportamiento fuego** | A1 No combustible |

## Ⓢ Sistema de protección

**CU** - Cobreado

**PG** - Pregalvanizado

**EZ** - Electrocincado

**BC** - Electrocincado Bicromatado

**BK8** - Acabado Alta Resistencia

**GC** - Galvanizado en Caliente

**INOX** - Acero Inoxidable

**PT** - Pintura Poliester

**AL** - Aluminio

**LN** - Latón or Latón Niquelado

## Ⓜ Materiales Aislantes

**PC+ABS** - Policarbonato + ABS Libre de halógenos

**PVC** - Policloruro de Vinilo

**PP** - Polipropileno Libre de Halógenos

**PA6** - Poliamida 6 Libre de Halógenos

**PA12** - Poliamida 12 Libre de Halógenos

**PU** - Poliuretano

**PE** - Polietileno

**NBR** - Caucho NBR

**PET** - Poliestirester Termoplástico

**TPV** - Termoplástico



Toda información incluida en este documento es propiedad de Pemsa®. Dicha información no podrá ser reproducida, total o parcialmente, ni divulgada a terceros, ni utilizada para cualquier otro propósito, sin consentimiento previo y expreso y por escrito de Pemsa®. Todos los derechos de Propiedad Intelectual e Industrial que eventualmente puedan recaer sobre esta documentación, incluyendo Know-how, patentes, diseño industrial o cualesquiera otros derechos, pertenecen a Pemsa®. Pemsa, Rejiband, Pemsaband, Inducanal, Rejitech, Megaband, Pemsaflex son marcas registradas propiedad de Pemsa Cable Management, S.A.

# Grapa Metal para Cable ( Ref: 93930110 )

## Aplicaciones de producto

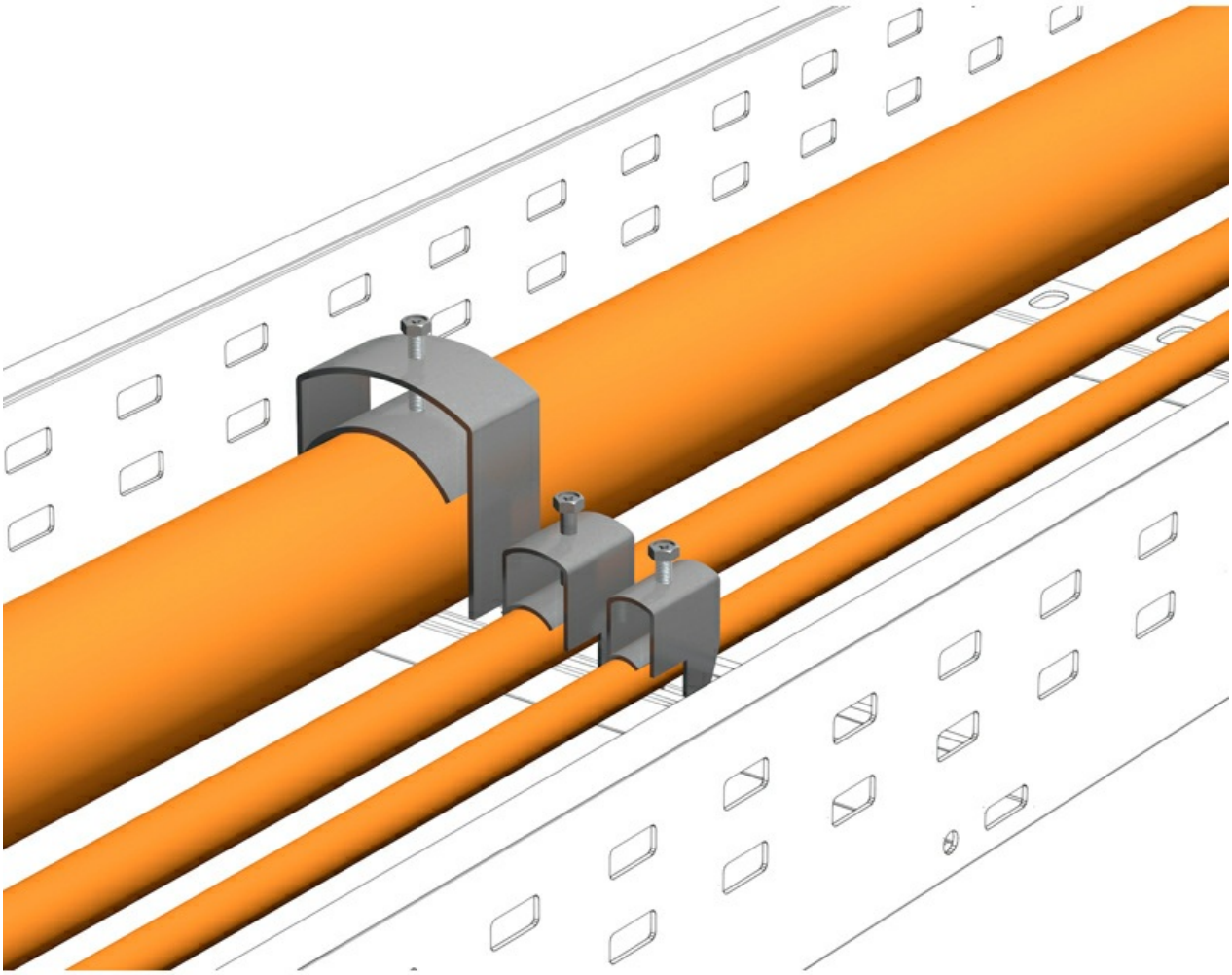



Toda información incluida en este documento es propiedad de Pemsa®. Dicha información no podrá ser reproducida, total o parcialmente, ni divulgada a terceros, ni utilizada para cualquier otro propósito, sin consentimiento previo y expreso y por escrito de Pemsa®. Todos los derechos de Propiedad Intelectual e Industrial que eventualmente puedan recaer sobre esta documentación, incluyendo Know-how, patentes, diseño industrial o cualesquiera otros derechos, pertenecen a Pemsa®. Pemsa, Rejiband, Pemsaband, Inducanal, Rejitech, Megaband, Pemsaflex son marcas registradas propiedad de Pemsa Cable Management, S.A.