Accesorios Bandeja de Escalera

25/11/2026

Curva 45° Megaband (Ref: 93734200)

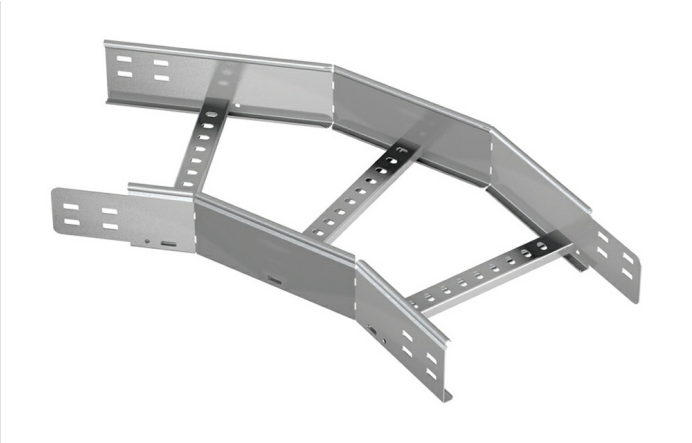

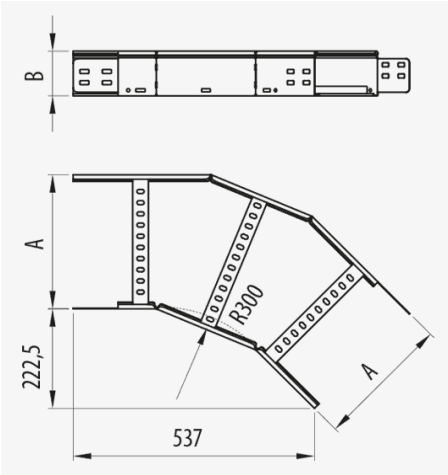

Descripción

Accesorio metálico de travesaños soldados con borde de seguridad y sistema enchufable para curvas horizontales de ángulo 45° en una instalación de bandeja de escalera Megaband®. Ala de alto 100 mm, Ancho 200 mm, Ángulo de 45 °, Con Sistema de Protección GC, Acabado HDG. Montaje mediante sistema click de conexión rápida. Fabricado en acero y disponible en diversos tamaños y Sistemas de protección. Radio de curvatura 300 mm. Consultar disponibilidad de radio 600 mm.

Ventajas

Borde de seguridad curvado asegurando la máxima seguridad.

Conexión a bandeja mediante sistema Click de montaje rápido. Sólo necesario tornillería M8 o Kit de unión Megaband® M8

Disponible en varios sistemas de protección: EZ, GC y acero inoxidable AISI304 y AISI316L.

Garantía de continuidad eléctrica según norma IEC61537.

Notable ahorro en uniones y tiempo de instalación.

Aplicaciones

Adecuada para la creación de Curvas horizontales de ángulo 45° con Bandejas Megaband® en la conducción de cables en instalaciones eléctricas y de telecomunicaciones en edificios públicos, infraestructuras y obras civiles, instalaciones industriales, sector terciario.

Soluciones

Toda información incluida en este documento es propiedad de Pemsa®. Dicha información no podrá ser reproducida, total o parcialmente, ni divulgada a terceros, ni utilizada para cualquier otro propósito, sin consentimiento previo y expreso y por escrito de Pemsa®. Todos los derechos de Propiedad Intelectual e Industrial que eventualmente puedan recaer sobre esta documentación, incluyendo Know-how, patentes, diseño industrial o cualesquiera otros derechos, pertenecen a Pemsa®. Pemsa, Rejiband, Pemsaband, Inducanal, Rejitech, Megaband, Pemsaflex son marcas registradas propiedad de Pemsa Cable Management, S.A.

Curva 45° Megaband (Ref: 93734200)

Datos de producto

ETIM 10	EC001535
Huella de CO2. GWP A1-A3 (kg CO2 eq.)	
Sistema de Protección	GC
Acabado	HDG, Galvanizado en Caliente
Clase Resistencia	Clase 6
Ala (mm)	100
Ancho (mm)	200
R estat. (mm)	300
Ángulo	45

kg/u	2,541
u	1
Material	Acero con prot. superficial
Impacto (J)	20 J
Temperatura de trabajo (°C)	-50 / 150 ºC
Comportamiento fuego	A1 No combustible

Ⓢ Sistema de protección

CU - Cobreado

PG - Pregalvanizado

EZ - Electrocincado

BC - Electrocincado Bicromatado

BK8 - Acabado Alta Resistencia

GC - Galvanizado en Caliente

INOX - Acero Inoxidable

PT - Pintura Poliester

AL - Aluminio

LN - Latón or Latón Niquelado

Ⓜ Materiales Aislantes

PC+ABS - Policarbonato + ABS Libre de halógenos

PVC - Policloruro de Vinilo

PP - Polipropileno Libre de Halógenos

PA6 - Poliamida 6 Libre de Halógenos

PA12 - Poliamida 12 Libre de Halógenos

PU - Poliuretano

PE - Polietileno

NBR - Caucho NBR

PET - Poliestirester Termoplástico

TPV - Termoplástico

Toda información incluida en este documento es propiedad de Pemsa®. Dicha información no podrá ser reproducida, total o parcialmente, ni divulgada a terceros, ni utilizada para cualquier otro propósito, sin consentimiento previo y expreso y por escrito de Pemsa®. Todos los derechos de Propiedad Intelectual e Industrial que eventualmente puedan recaer sobre esta documentación, incluyendo Know-how, patentes, diseño industrial o cualesquiera otros derechos, pertenecen a Pemsa®. Pemsa, Rejiband, Pemsaband, Inducanal, Rejitech, Megaband, Pemsaflex son marcas registradas propiedad de Pemsa Cable Management, S.A.

Curva 45° Megaband (Ref: 93734200)

Aplicaciones de producto

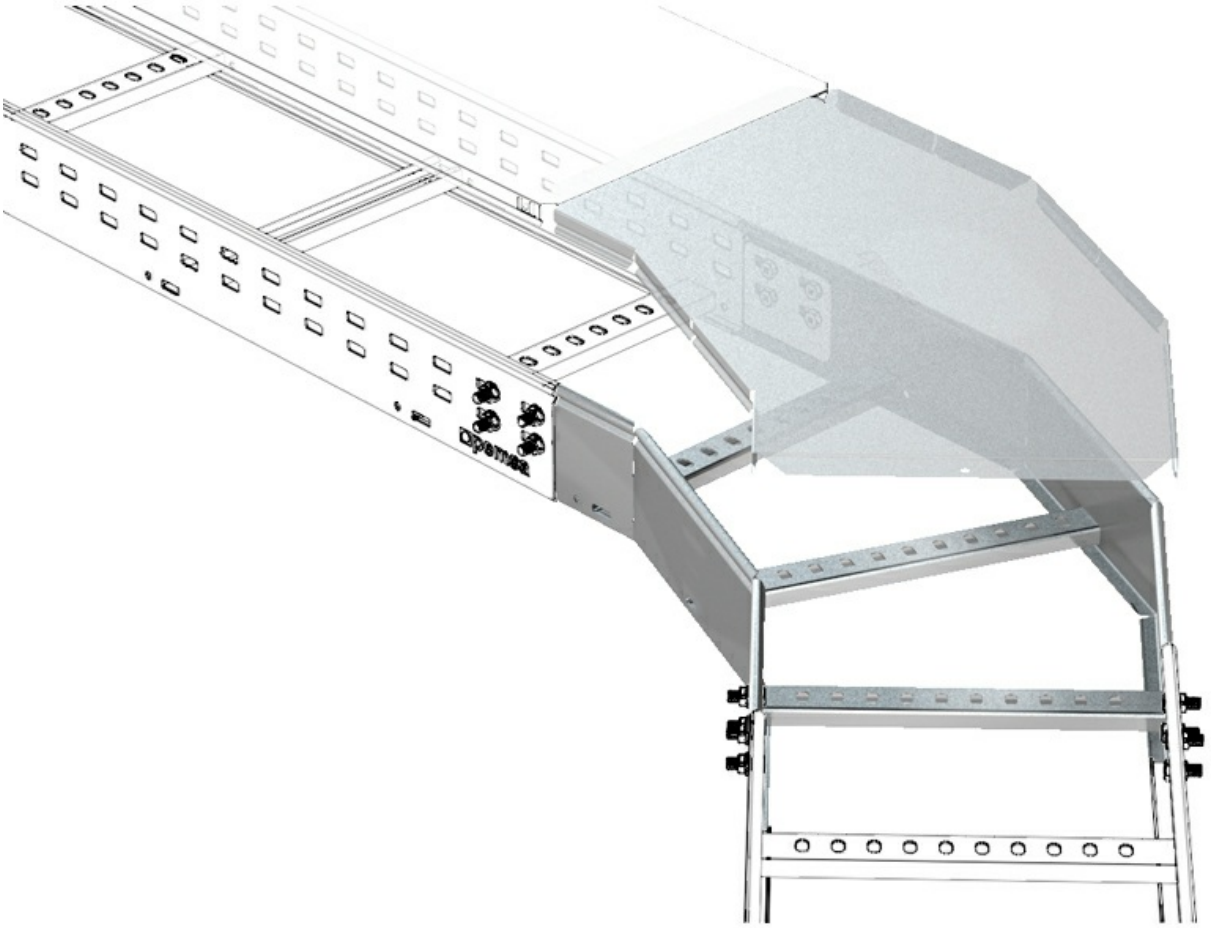

Toda información incluida en este documento es propiedad de Pemsa®. Dicha información no podrá ser reproducida, total o parcialmente, ni divulgada a terceros, ni utilizada para cualquier otro propósito, sin consentimiento previo y expreso y por escrito de Pemsa®. Todos los derechos de Propiedad Intelectual e Industrial que eventualmente puedan recaer sobre esta documentación, incluyendo Know-how, patentes, diseño industrial o cualesquiera otros derechos, pertenecen a Pemsa®. Pemsa, Rejiband, Pemsaband, Inducanal, Rejitech, Megaband, Pemsaflex son marcas registradas propiedad de Pemsa Cable Management, S.A.

Curva 45° Megaband (Ref: 93734200)

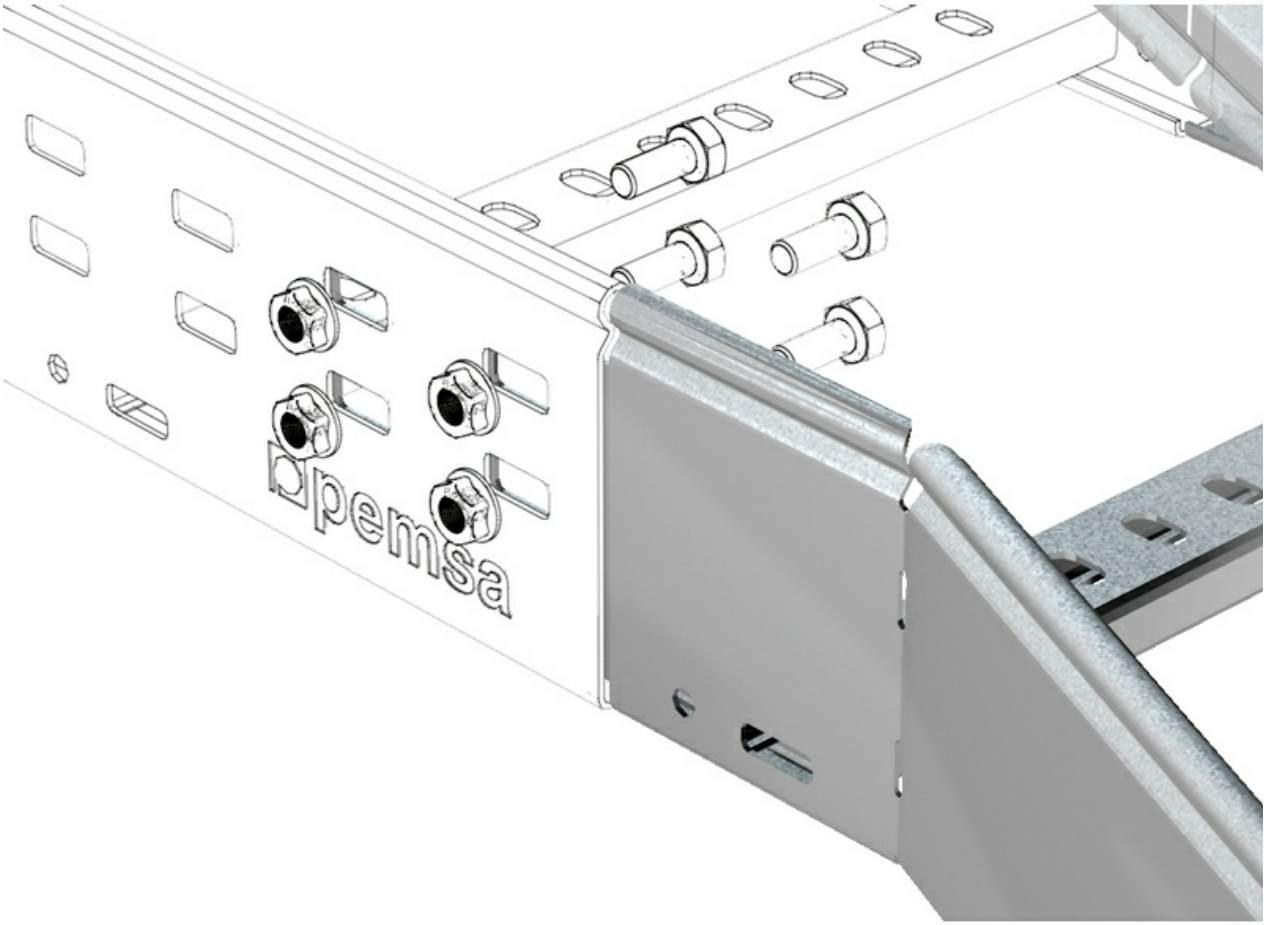

Toda información incluida en este documento es propiedad de Pemsa®. Dicha información no podrá ser reproducida, total o parcialmente, ni divulgada a terceros, ni utilizada para cualquier otro propósito, sin consentimiento previo y expreso y por escrito de Pemsa®. Todos los derechos de Propiedad Intelectual e Industrial que eventualmente puedan recaer sobre esta documentación, incluyendo Know-how, patentes, diseño industrial o cualesquiera otros derechos, pertenecen a Pemsa®. Pemsa, Rejiband, Pemsaband, Inducanal, Rejitech, Megaband, Pemsaflex son marcas registradas propiedad de Pemsa Cable Management, S.A.