Soporte Reforzado RPLUS (Ref: 62085503)



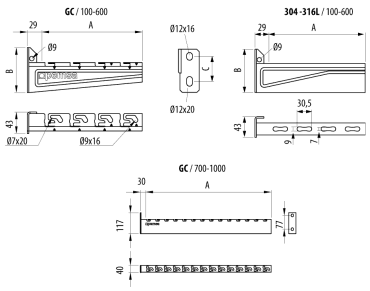

Descripción

Soporte reforzado con sistema click de fijación rápida en bandejas Rejiband®, Pemsaband® y Megaband® para montaje a pared, a pared sobre rail, o en montajes a techo instalado a través de péndulos reforzados. Ancho 500 mm, Con Sistema de Protección BK8, Acabado BLACK C8. Recomendado para cargas elevadas. Fabricado en acero, con diversos sistemas de protección y Aceros inoxidables AISI 304 y AISI 316L. Disponible para anchos de 100 a 600 mm y con sistema de protección GC adicionalmente de 700 a 1000 mm

Ventajas

Disponible en varios sistemas de protección: GC, BK8 y acero inoxidable AISI 304 y AISI 316L.

Marcado N de Aenor, conforme a norma IEC 61537 y Conformidad CE respecto directiva 2014/35/UE. Resistencia al fuego E90, conforme a DIN 4102-12.

Refuerzo estructural, que reduce el revirado e incrementa la capacidad de la carga.

Sistema Click que permite una rápida conexión de la bandeja de rejilla sin necesidad de elementos de fijación. Mayor economía y rapidez en el montaje.

Sistema universal de montaje compatible con bandejas de rejilla Rejiband®, chapa Pemsaband® y escalera Megaband®. Un único soporte para todas las bandejas. Reduce la gestión de referencias.

Aplicaciones

Indicado para soportar cargas elevadas en bandejas portacables para instalaciones eléctricas y/o de telecomunicaciones en: Obras civiles, túneles, parkings, edificios públicos, centros comerciales, grandes infraestructuras como: Aeropuertos, líneas de metro, tren y en el sector terciario y aplicaciones industriales navales, petroquímica, textil, químicas y alimentarias, según acabado.

Soluciones

INDUSTRIA QUIMICA FARMACEUTICA ENERGÍA TUNELES. INFRAESTRUCTURAS RESISTENCIA AL FUEGO

Toda información incluida en este documento es propiedad de Pemsa®. Dicha información no podrá ser reproducida, total o parcialmente, ni divulgada a terceros, ni utilizada para cualquier otro propósito, sin consentimiento previo y expreso y por escrito de Pemsa®. Todos los derechos de Propiedad Intelectual e Industrial que eventualmente puedan recaer sobre esta documentación, incluyendo Know-how, patentes, diseño industrial o cualesquiera otros derechos, pertenecen a Pemsa®. Pemsa, Rejiband, Pemsaband, Inducanal, Rejitech, Megaband, Pemsaflex son marcas registradas propiedad de Pemsa Cable Management, S.A.

Soportes Pared

Soporte Reforzado RPLUS (Ref: 62085503)

Datos de producto

ETIM 10	EC000022	**u**	4
Huella de CO2. GWP A1-A3 (kg CO2 eq.)		**Material**	Acero con prot. superficial
Sistema de Protección	BK8	**CTA (kg)**	92
Acabado	BLACK C8	**Temperatura de trabajo (°C)**	-50 / 150 ºC
Clase Resistencia	Clase 8	**Comportamiento fuego**	A1 No combustible
Ancho (mm)	500		
kg/u	0,958		

Ⓢ Sistema de protección

CU - Cobreado

PG - Pregalvanizado

EZ - Electrocincado

BC - Electrocincado Bicromatado

BK8 - Acabado Alta Resistencia

GC - Galvanizado en Caliente

INOX - Acero Inoxidable

PT - Pintura Poliester

AL - Aluminio

LN - Latón or Latón Niquelado

Ⓜ Materiales Aislantes

PC+ABS - Policarbonato + ABS Libre de halógenos

PVC - Policloruro de Vinilo

PP - Polipropileno Libre de Halógenos

PA6 - Poliamida 6 Libre de Halógenos

PA12 - Poliamida 12 Libre de Halógenos

PU - Poliuretano

PE - Polietileno

NBR - Caucho NBR

PET - Poliestirester Termoplástico

TPV - Termoplástico

Toda información incluida en este documento es propiedad de Pemsa®. Dicha información no podrá ser reproducida, total o parcialmente, ni divulgada a terceros, ni utilizada para cualquier otro propósito, sin consentimiento previo y expreso y por escrito de Pemsa®. Todos los derechos de Propiedad Intelectual e Industrial que eventualmente puedan recaer sobre esta documentación, incluyendo Know-how, patentes, diseño industrial o cualesquiera otros derechos, pertenecen a Pemsa®. Pemsa, Rejiband, Pemsaband, Inducanal, Rejitech, Megaband, Pemsaflex son marcas registradas propiedad de Pemsa Cable Management, S.A.

Soporte Reforzado RPLUS (Ref: 62085503)

Diagramas de carga

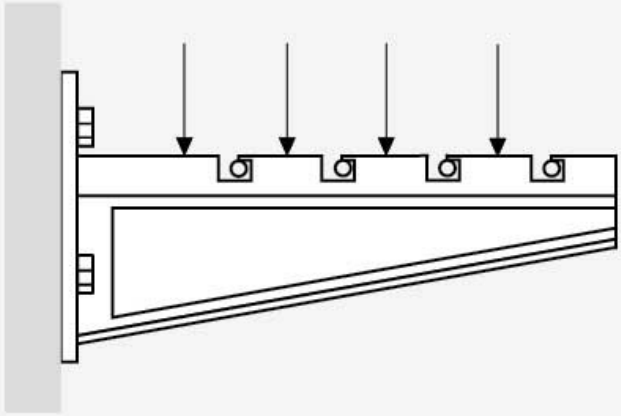

↓CTA↓ (kg)		A	kg
	GC / C8	100	225
		150	245
		200	190
		300	110
		400	245
		500	135
		600	110
		700	220
		750	220
		800	220
		900	220
		1000	220
	304 / 316 L	100	160
		150	190
		200	190
		300	130
		400	150
		500	110
		600	95

Toda información incluida en este documento es propiedad de Pemsa®. Dicha información no podrá ser reproducida, total o parcialmente, ni divulgada a terceros, ni utilizada para cualquier otro propósito, sin consentimiento previo y expreso y por escrito de Pemsa®. Todos los derechos de Propiedad Intelectual e Industrial que eventualmente puedan recaer sobre esta documentación, incluyendo Know-how, patentes, diseño industrial o cualesquiera otros derechos, pertenecen a Pemsa®. Pemsa, Rejiband, Pemsaband, Inducanal, Rejitech, Megaband, Pemsaflex son marcas registradas propiedad de Pemsa Cable Management, S.A.

Soporte Reforzado RPLUS (Ref: 62085503)

Aplicaciones de producto

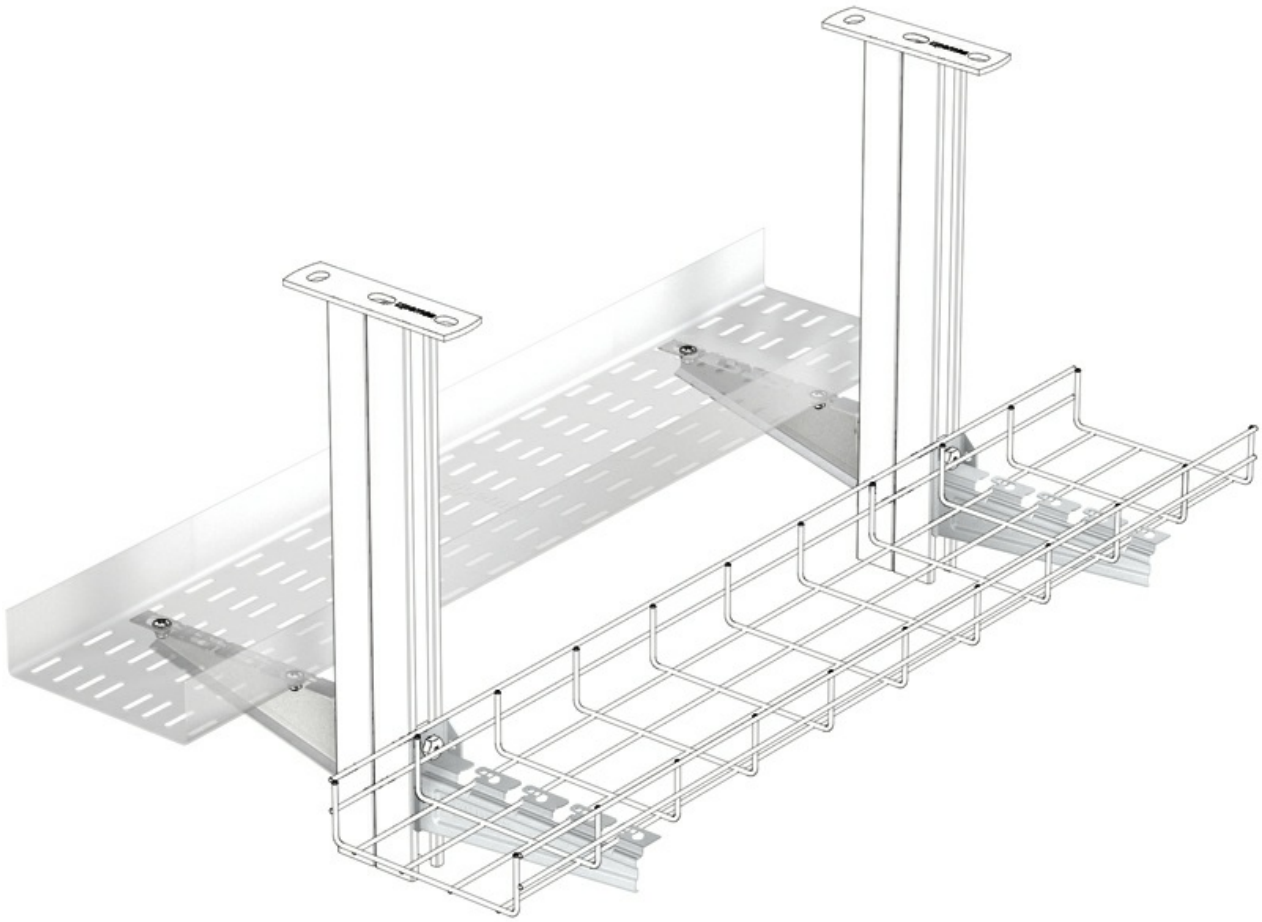

Toda información incluida en este documento es propiedad de Pemsa®. Dicha información no podrá ser reproducida, total o parcialmente, ni divulgada a terceros, ni utilizada para cualquier otro propósito, sin consentimiento previo y expreso y por escrito de Pemsa®. Todos los derechos de Propiedad Intelectual e Industrial que eventualmente puedan recaer sobre esta documentación, incluyendo Know-how, patentes, diseño industrial o cualesquiera otros derechos, pertenecen a Pemsa®. Pemsa, Rejiband, Pemsaband, Inducanal, Rejitech, Megaband, Pemsaflex son marcas registradas propiedad de Pemsa Cable Management, S.A.

Soportes Pared

23/11/2026

Soporte Reforzado RPLUS (Ref: 62085503)

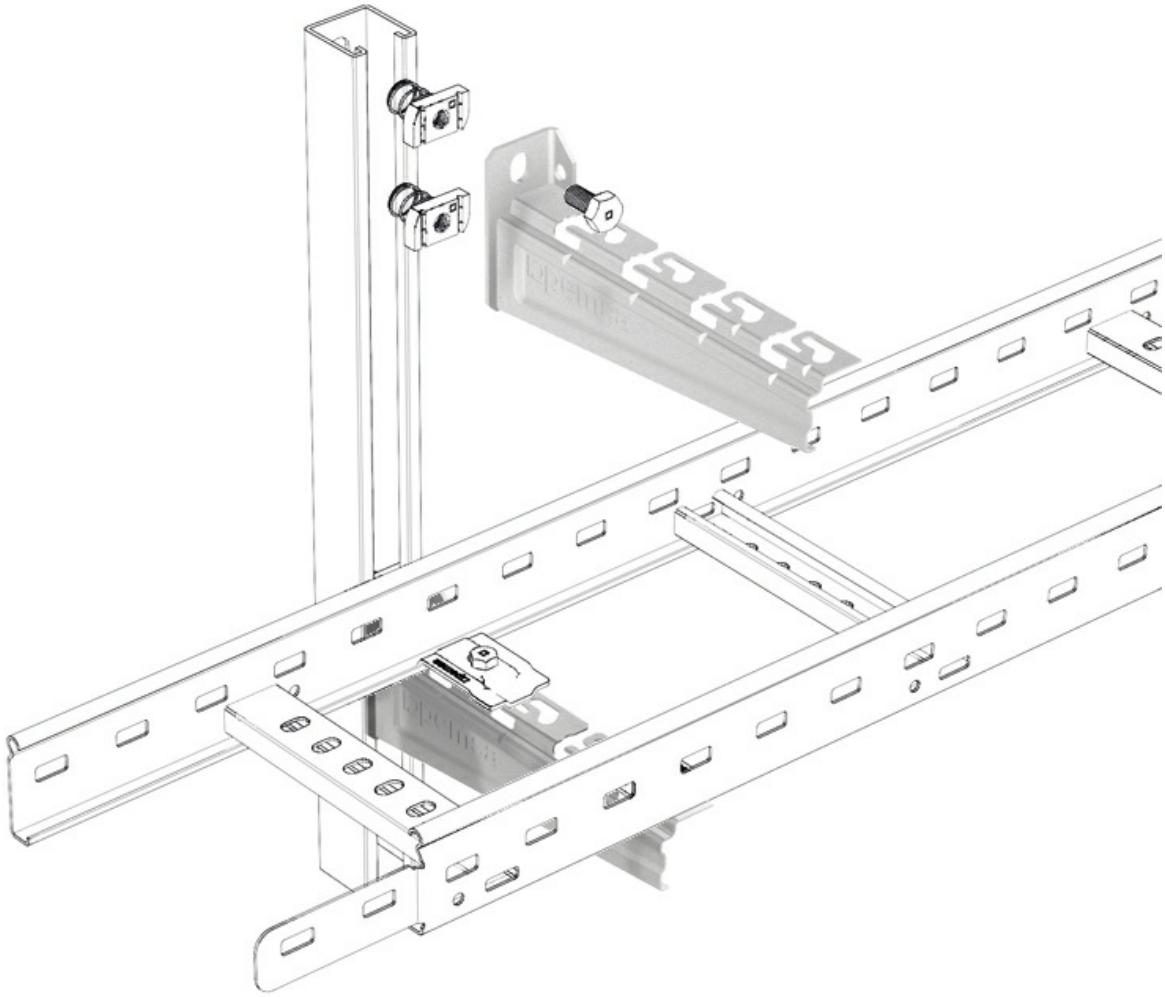

Toda información incluida en este documento es propiedad de Pemsa®. Dicha información no podrá ser reproducida, total o parcialmente, ni divulgada a terceros, ni utilizada para cualquier otro propósito, sin consentimiento previo y expreso y por escrito de Pemsa®. Todos los derechos de Propiedad Intelectual e Industrial que eventualmente puedan recaer sobre esta documentación, incluyendo Know-how, patentes, diseño industrial o cualesquiera otros derechos, pertenecen a Pemsa®. Pemsa, Rejiband, Pemsaband, Inducanal, Rejitech, Megaband, Pemsaflex son marcas registradas propiedad de Pemsa Cable Management, S.A.