# Rejiband 60 ( Ref: 60232300 )




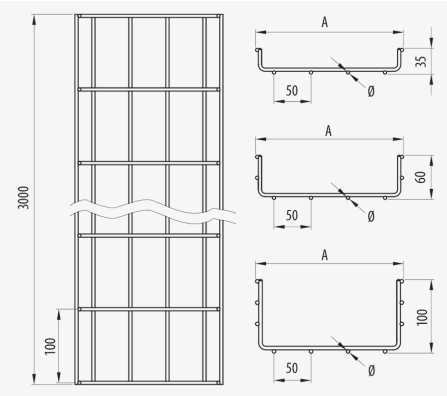


## Descripción

Bandeja de rejilla de acero de 60 mm de altura, con protección superficial, o inoxidable AISI 304 o 316L con borde de seguridad para soporte y conducción de cables. Ala de alto 60 mm, Ancho 300 mm, Con Sistema de Protección GC, Acabado HDG. La bandeja portacables Rejiband® esta compuesta de varillas electrosoldadas en malla que proporcionan una gran resistencia y elasticidad. La facilidad en el montaje, gracias a su flexibilidad, permite ahorrar material y coste de mano de obra. Fabricada según normativa internacional IEC 61537. Su amplia variedad de tamaños y Sistemas de protección facilita la elección mas adecuada según las necesidades de cada instalación.

## Ventajas

Altura del ala de 60 mm y ancho disponible en 60, 100, 150, 200, 300, 400, 450, 500 y 600 mm con una amplia gama de accesorios.

Borde de seguridad redondeado que evita el daño sobre los cables y el instalador.

Gran resistencia y elasticidad, adaptable a cada instalación proporcionando un ahorro superior al 30% en el montaje.

Marcado N de Aenor, Certificado UL, Certificado IECC CB de acuerdo con la norma IEC 61537.

Resistencia al fuego E90 (90 minutos, 1000 °C) según DIN 4102-12.

## Aplicaciones

Canalización, transporte y distribución de cables en Instalaciones eléctricas y/o de telecomunicaciones en: Obras civiles, Túneles, Parkings, Edificios Públicos, Centros Comerciales, Centro de Proceso de Datos, Infraestructuras, Aeropuertos, Líneas de Metro, Tren. Sector Terciario y aplicaciones industriales: Navales, Petroquímica, Textil, Químicas, Alimentaria. Aplicaciones interiores en atmósfera seca o exteriores con ambientes húmedos según sistemas de protección.

## Soluciones

INDUSTRIA PETROQUÍMICA ENERGÍA FOTOVOLTAICA CENTROS DE DATOS EDIFICACIÓN. TERCIARIO TUNELES. INFRAESTRUCTURAS RESISTENCIA AL FUEGO



Toda información incluida en este documento es propiedad de Pemsa®. Dicha información no podrá ser reproducida, total o parcialmente, ni divulgada a terceros, ni utilizada para cualquier otro propósito, sin consentimiento previo y expreso y por escrito de Pemsa®. Todos los derechos de Propiedad Intelectual e Industrial que eventualmente puedan recaer sobre esta documentación, incluyendo Know-how, patentes, diseño industrial o cualesquiera otros derechos, pertenecen a Pemsa®. Pemsa, Rejiband, Pemsaband, Inducanal, Rejitech, Megaband, Pemsaflex son marcas registradas propiedad de Pemsa Cable Management, S.A.

# Rejiband 60 ( Ref: 60232300 )

## Datos de producto

| | |
|---|---|
| **ETIM 10** | EC000853 |
| **Huella de CO2. GWP A1-A3 (kg CO2 eq.)** | |
| **Sistema de Protección** | GC |
| **Acabado** | HDG, Galvanizado en Caliente |
| **Clase Resistencia** | Clase 7 |
| **Ala (mm)** | 60 |
| **Ancho (mm)** | 300 |
| **Longitud (m)** | 3 |
| **kg/u** | 1,911 |

| | |
|---|---|
| **u** | 12 |
| **Material** | Acero con prot. superficial |
| **Impacto (J)** | 20 J |
| **Sección (mm2)** | 14420 |
| **Temperatura de trabajo (°C)** | -50 / 150 ºC |
| **Comportamiento fuego** | A1 No combustible |

## Ⓢ Sistema de protección

**CU** - Cobreado

**PG** - Pregalvanizado

**EZ** - Electrocincado

**BC** - Electrocincado Bicromatado

**BK8** - Acabado Alta Resistencia

**GC** - Galvanizado en Caliente

**INOX** - Acero Inoxidable

**PT** - Pintura Poliester

**AL** - Aluminio

**LN** - Latón or Latón Niquelado

## Ⓜ Materiales Aislantes

**PC+ABS** - Policarbonato + ABS Libre de halógenos

**PVC** - Policloruro de Vinilo

**PP** - Polipropileno Libre de Halógenos

**PA6** - Poliamida 6 Libre de Halógenos

**PA12** - Poliamida 12 Libre de Halógenos

**PU** - Poliuretano

**PE** - Polietileno

**NBR** - Caucho NBR

**PET** - Poliestirester Termoplástico

**TPV** - Termoplástico



Toda información incluida en este documento es propiedad de Pemsa®. Dicha información no podrá ser reproducida, total o parcialmente, ni divulgada a terceros, ni utilizada para cualquier otro propósito, sin consentimiento previo y expreso y por escrito de Pemsa®. Todos los derechos de Propiedad Intelectual e Industrial que eventualmente puedan recaer sobre esta documentación, incluyendo Know-how, patentes, diseño industrial o cualesquiera otros derechos, pertenecen a Pemsa®. Pemsa, Rejiband, Pemsaband, Inducanal, Rejitech, Megaband, Pemsaflex son marcas registradas propiedad de Pemsa Cable Management, S.A.

## Diagramas de carga

## Aplicaciones de producto

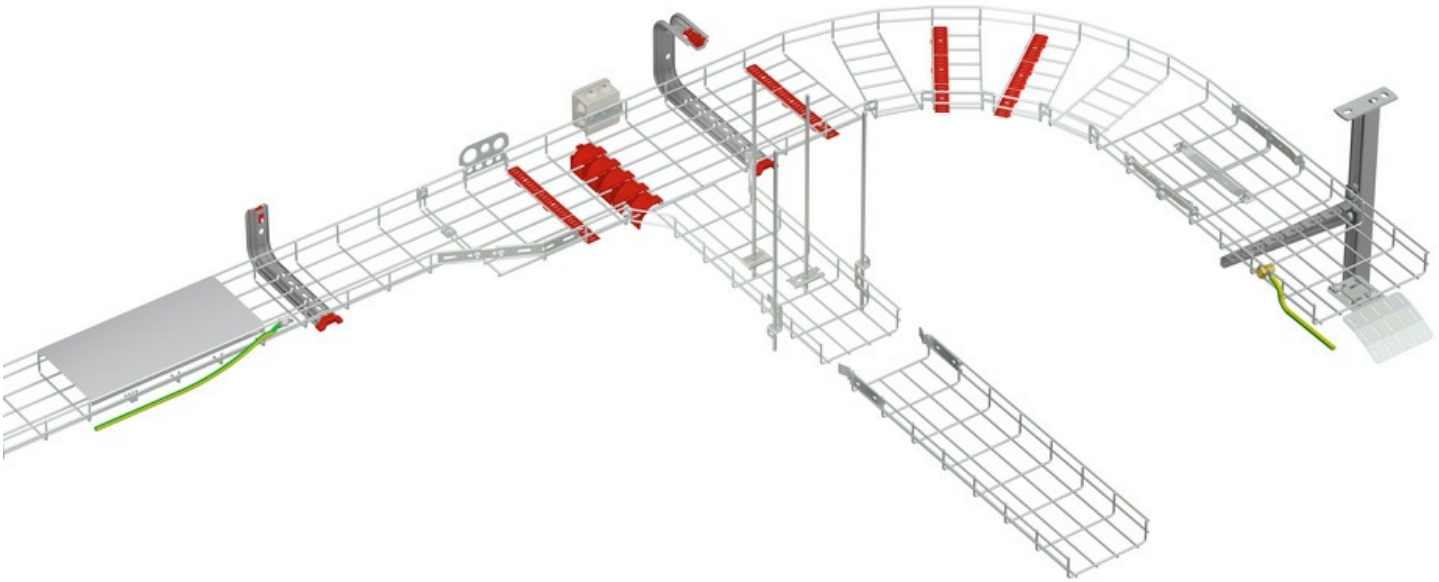

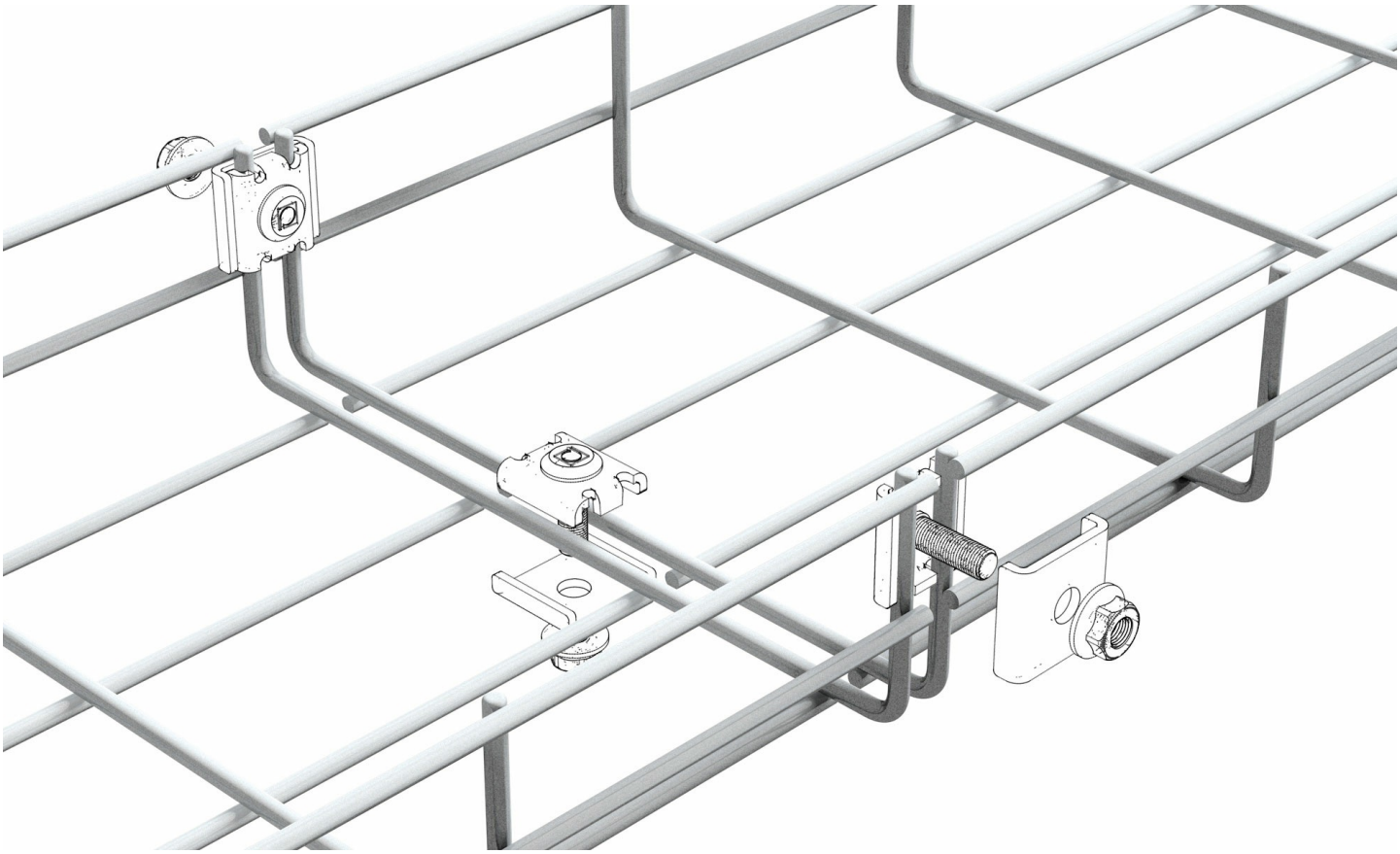

www.pemsa-rejiband.com

Toda información incluida en este documento es propiedad de Pemsa®. Dicha información no podrá ser reproducida, total o parcialmente, ni divulgada a terceros, ni utilizada para cualquier otro propósito, sin consentimiento previo y expreso y por escrito de Pemsa®. Todos los derechos de Propiedad Intelectual e Industrial que eventualmente puedan recaer sobre esta documentación, incluyendo Know-how, patentes, diseño industrial o cualesquiera otros derechos, pertenecen a Pemsa®. Pemsa, Rejiband, Pemsaband, Inducanal, Rejitech, Megaband, Pemsaflex son marcas registradas propiedad de Pemsa Cable Management, S.A.