Rejiband 60 (Ref: 60252400)



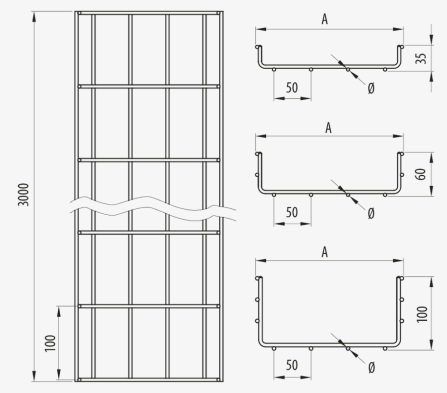

Descripción

Bandeja de rejilla de acero de 60 mm de altura, con protección superficial, o inoxidable AISI 304 o 316L con borde de seguridad para soporte y conducción de cables. Ala de alto 60 mm, Ancho 400 mm, Con Sistema de Protección INOX, Acabado I304. La bandeja portacables Rejiband® esta compuesta de varillas electrosoldadas en malla que proporcionan una gran resistencia y elasticidad. La facilidad en el montaje, gracias a su flexibilidad, permite ahorrar material y coste de mano de obra. Fabricada según normativa internacional IEC 61537. Su amplia variedad de tamaños y Sistemas de protección facilita la elección mas adecuada según las necesidades de cada instalación.

Ventajas

Altura del ala de 60 mm y ancho disponible en 60, 100, 150, 200, 300, 400, 450, 500 y 600 mm con una amplia gama de accesorios.

Borde de seguridad redondeado que evita el daño sobre los cables y el instalador.

Gran resistencia y elasticidad, adaptable a cada instalación proporcionando un ahorro superior al 30% en el montaje.

Marcado N de Aenor, Certificado UL, Certificado IECC CB de acuerdo con la norma IEC 61537.

Resistencia al fuego E90 (90 minutos, 1000 °C) según DIN 4102-12.

Aplicaciones

Canalización, transporte y distribución de cables en Instalaciones eléctricas y/o de telecomunicaciones en: Obras civiles, Túneles, Parkings, Edificios Públicos, Centros Comerciales, Centro de Proceso de Datos, Infraestructuras, Aeropuertos, Líneas de Metro, Tren. Sector Terciario y aplicaciones industriales: Navales, Petroquímica, Textil, Químicas, Alimentaria. Aplicaciones interiores en atmósfera seca o exteriores con ambientes húmedos según sistemas de protección.

Soluciones

INDUSTRIA ALIMENTARIA
INDUSTRIA QUIMICA FARMACEUTICA
INDUSTRIA PETROQUÍMICA
ENERGÍA
FOTOVOLTAICA
CENTROS DE DATOS
EDIFICACIÓN. TERCIARIO
TUNELES. INFRAESTRUCTURAS
RESISTENCIA AL FUEGO

Toda información incluida en este documento es propiedad de Pemsa®. Dicha información no podrá ser reproducida, total o parcialmente, ni divulgada a terceros, ni utilizada para cualquier otro propósito, sin consentimiento previo y expreso y por escrito de Pemsa®. Todos los derechos de Propiedad Intelectual e Industrial que eventualmente puedan recaer sobre esta documentación, incluyendo Know-how, patentes, diseño industrial o cualesquiera otros derechos, pertenecen a Pemsa®. Pemsa, Rejiband, Pemsaband, Inducanal, Rejitech, Megaband, Pemsaflex son marcas registradas propiedad de Pemsa Cable Management, S.A.

Datos de producto

ETIM 10	EC000853	**u**	6
Huella de CO2. GWP A1-A3 (kg CO2 eq.)		**Material**	Acero inoxidable AISI 304
Sistema de Protección	INOX	**Impacto (J)**	20 J
Acabado	Acero Inoxidable AISI 304	**Sección (mm2)**	19734
Clase Resistencia	Clase 9C	**Temperatura de trabajo (°C)**	-50 / 150 ºC
Ala (mm)	60	**Comportamiento fuego**	A1 No combustible
Ancho (mm)	400		
Longitud (m)	3		
kg/u	2,072		

Ⓢ Sistema de protección

CU - Cobreado

PG - Pregalvanizado

EZ - Electrocincado

BC - Electrocincado Bicromatado

BK8 - Acabado Alta Resistencia

GC - Galvanizado en Caliente

INOX - Acero Inoxidable

PT - Pintura Poliester

AL - Aluminio

LN - Latón or Latón Niquelado

Ⓜ Materiales Aislantes

PC+ABS - Policarbonato + ABS Libre de halógenos

PVC - Policloruro de Vinilo

PP - Polipropileno Libre de Halógenos

PA6 - Poliamida 6 Libre de Halógenos

PA12 - Poliamida 12 Libre de Halógenos

PU - Poliuretano

PE - Polietileno

NBR - Caucho NBR

PET - Poliestirester Termoplástico

TPV - Termoplástico

Toda información incluida en este documento es propiedad de Pemsa®. Dicha información no podrá ser reproducida, total o parcialmente, ni divulgada a terceros, ni utilizada para cualquier otro propósito, sin consentimiento previo y expreso y por escrito de Pemsa®. Todos los derechos de Propiedad Intelectual e Industrial que eventualmente puedan recaer sobre esta documentación, incluyendo Know-how, patentes, diseño industrial o cualesquiera otros derechos, pertenecen a Pemsa®. Pemsa, Rejiband, Pemsaband, Inducanal, Rejitech, Megaband, Pemsaflex son marcas registradas propiedad de Pemsa Cable Management, S.A.

Rejiband 60 (Ref: 60252400)

Diagramas de carga

Aplicaciones de producto

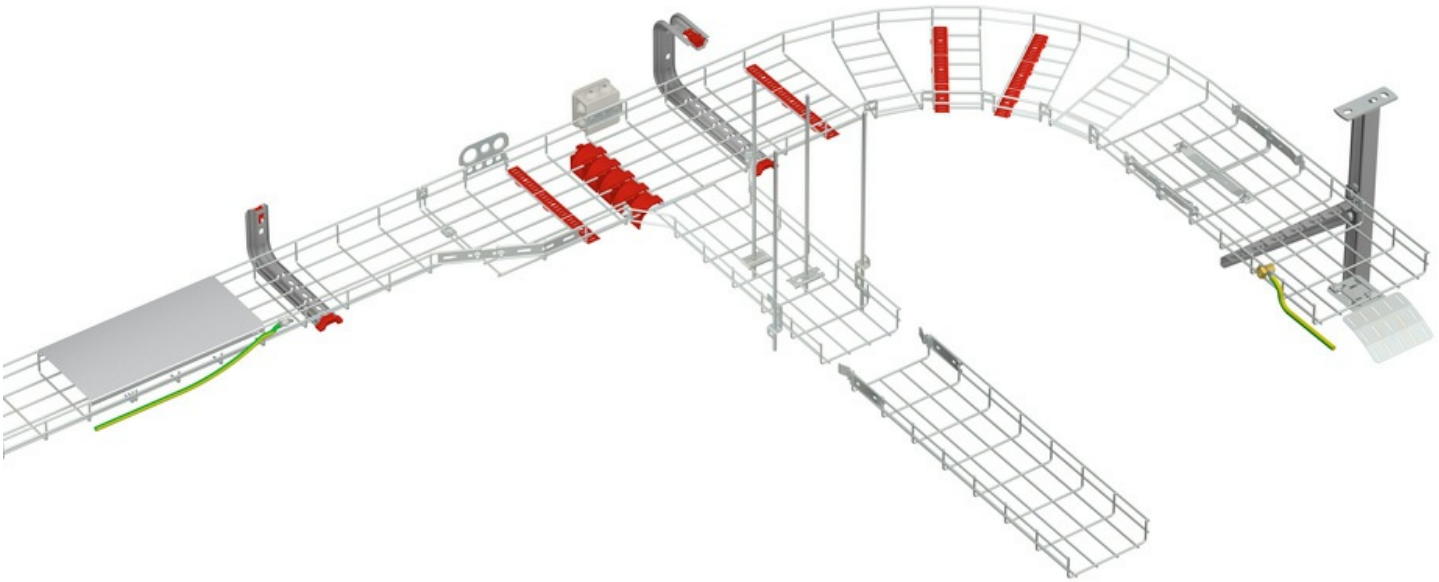

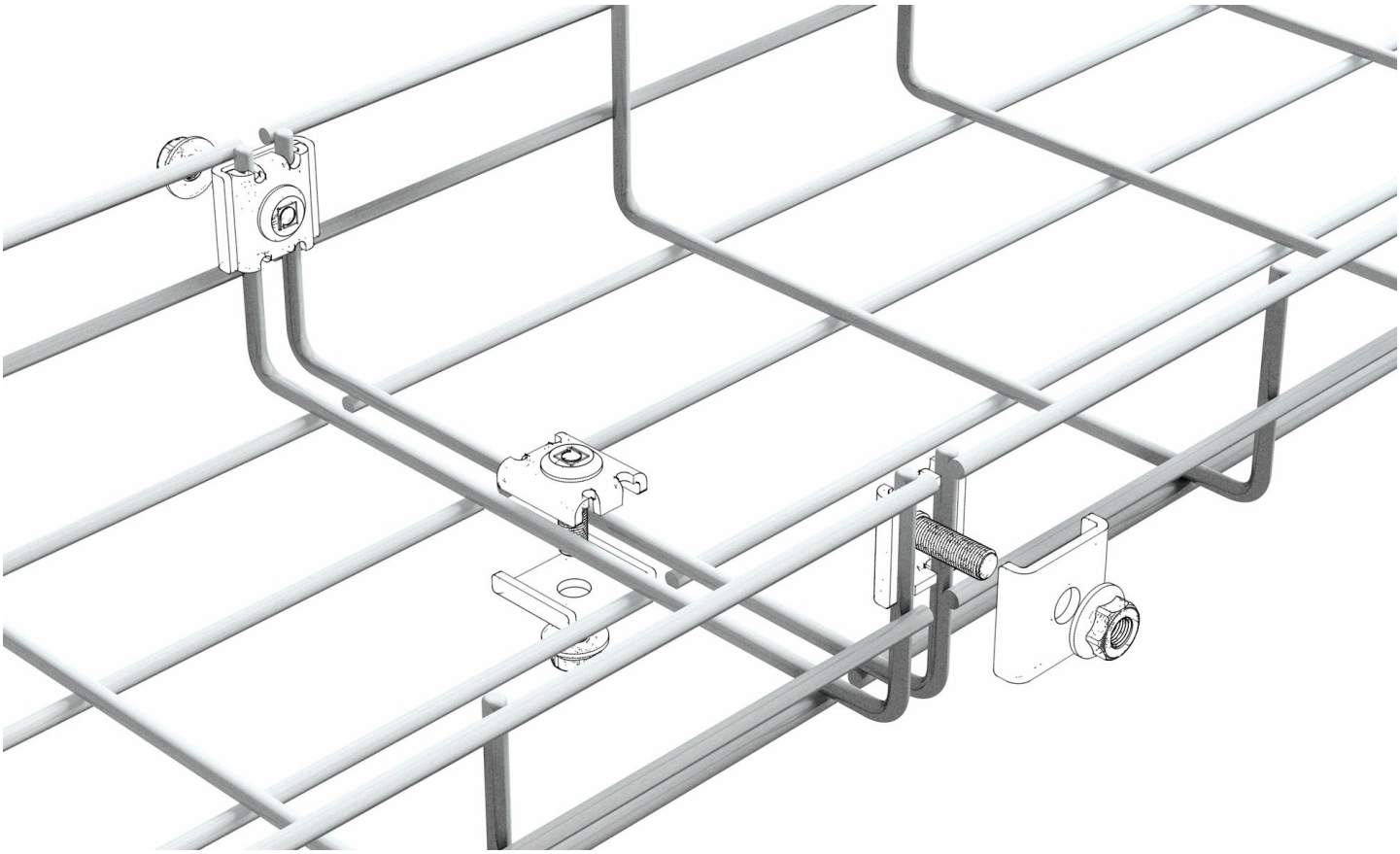

Toda información incluida en este documento es propiedad de Pemsa®. Dicha información no podrá ser reproducida, total o parcialmente, ni divulgada a terceros, ni utilizada para cualquier otro propósito, sin consentimiento previo y expreso y por escrito de Pemsa®. Todos los derechos de Propiedad Intelectual e Industrial que eventualmente puedan recaer sobre esta documentación, incluyendo Know-how, patentes, diseño industrial o cualesquiera otros derechos, pertenecen a Pemsa®. Pemsa, Rejiband, Pemsaband, Inducanal, Rejitech, Megaband, Pemsaflex son marcas registradas propiedad de Pemsa Cable Management, S.A.