Prensaestopas HSK Industriales

24/11/2026

Prensaestopa HSK-K-EX (Ref: 22031201)



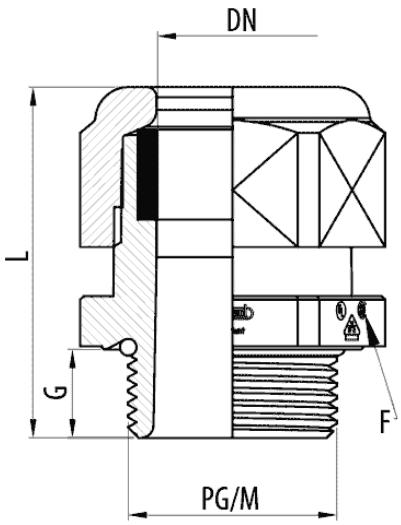

Descripción

Prensaestopas con sistema de cierre por diafragma mejorado con junta de NBR y un índice de protección de IP68 (10 bar) según EN 60529. Disponible en rosca métrica de M12 a M63 y en rosca PG 7 a PG48 para diversos diámetros de cable. Fabricado en poliamida 6, autoextinguible, en color negro RAL 9005. Aplicaciones ATEX con atmósferas explosivas.

Ventajas

Certificación UL Classified. Certificación CSA, GL, VDE, EAC, NF. Conformidad CE respecto a la directiva 2014/35 y la norma IEC 62444.

Clasificación ATEX: II 2G 1D.

Fabricado en Poliamida 6 autoextinguible. Resistencia al fuego V0 según UL 94. Libre de halógenos. Resistente a la radiación UV, clasificación UL_f1.

Sistema de cierre mediante diafragma mejorado con junta interior de NBR.

Temperatura de trabajo: -40°C a + 100°C. Índice de protección EN 60529: IP68 con 10 bares de presión para inmersión en agua.

Aplicaciones

Se recomienda su uso para la protección del cableado y conductores con altos requisitos de estanqueidad en instalaciones clasificadas ATEX con riegos de incendio u explosión, industriales, fabricación de equipos OEM, aplicaciones en exterior, en aplicaciones industriales y marinas.

Soluciones

Toda información incluida en este documento es propiedad de Pemsa®. Dicha información no podrá ser reproducida, total o parcialmente, ni divulgada a terceros, ni utilizada para cualquier otro propósito, sin consentimiento previo y expreso y por escrito de Pemsa®. Todos los derechos de Propiedad Intelectual e Industrial que eventualmente puedan recaer sobre esta documentación, incluyendo Know-how, patentes, diseño industrial o cualesquiera otros derechos, pertenecen a Pemsa®. Pemsa, Rejiband, Pemsaband, Inducanal, Rejitech, Megaband, Pemsaflex son marcas registradas propiedad de Pemsa Cable Management, S.A.

Prensaestopa HSK-K-EX (Ref: 22031201)

Datos de producto

ETIM 10	EC000441
Huella de CO2. GWP A1-A3 (kg CO2 eq.)	
Color	Negro RAL 9005
M/PG	M20
G (mm)	9
Rango diámetro de cables	10 / 14
Ø d1 (mm)	18
L (mm)	37
Llave	27

kg/u	0,009
u	50
Material	NBR,POLIAMIDA 6
IP	IP68
Temperatura de trabajo (°C)	-15 / 90 ºC
Comportamiento fuego	LIBRE DE HALÓGENOS,NO PROPAGADOR DE LA LLAMA

Sistema de protección

CU - Cobreado

PG - Pregalvanizado

EZ - Electrocincado

BC - Electrocincado Bicromatado

BK8 - Acabado Alta Resistencia

GC - Galvanizado en Caliente

INOX - Acero Inoxidable

PT - Pintura Poliester

AL - Aluminio

LN - Latón or Latón Niquelado

Materiales Aislantes

PC+ABS - Policarbonato + ABS Libre de halógenos

PVC - Policloruro de Vinilo

PP - Polipropileno Libre de Halógenos

PA6 - Poliamida 6 Libre de Halógenos

PA12 - Poliamida 12 Libre de Halógenos

PU - Poliuretano

PE - Polietileno

NBR - Caucho NBR

PET - Poliestirester Termoplástico

TPV - Termoplástico

Toda información incluida en este documento es propiedad de Pemsa®. Dicha información no podrá ser reproducida, total o parcialmente, ni divulgada a terceros, ni utilizada para cualquier otro propósito, sin consentimiento previo y expreso y por escrito de Pemsa®. Todos los derechos de Propiedad Intelectual e Industrial que eventualmente puedan recaer sobre esta documentación, incluyendo Know-how, patentes, diseño industrial o cualesquiera otros derechos, pertenecen a Pemsa®. Pemsa, Rejiband, Pemsaband, Inducanal, Rejitech, Megaband, Pemsaflex son marcas registradas propiedad de Pemsa Cable Management, S.A.