Accesorios Bandeja de Escalera

23/11/2026

Cambio de Nivel Articulado Megaband (

Ref: 93464500)



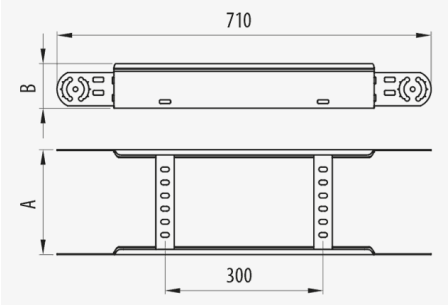

Descripción

Accesorio metálico articulado compuesto por un tramo recto con dos travesaños soldados, con borde de seguridad y sistema enchufable para la creación de un cambio de nivel en la bandeja de escalera Megaband®. Ala de alto 100 mm, Ancho 500 mm, Con Sistema de Protección INOX, Acabado I316L. Permite realizar ascensos, descensos y cambios de altura en ángulos variables de 15, 30, 45 y 90°. Montaje de conexión rápida mediante el sistema click, sin uniones. Fabricado en acero en diversos tamaños y Sistemas de protección.

Ventajas

Borde de seguridad curvado asegurando la máxima seguridad.

Disponible en varios sistemas de protección: GC y acero inoxidable AISI304 y AISI316L.

El ángulo es variable en 15°, 30°, 45°, 90°. Se puede acoplar varios tramos para disponer de un mayor radio de curvatura para cables de gran tamaño.

Garantía de continuidad eléctrica según norma IEC61537.

Utilizar conjuntamente con bisagras Megaband® y Kit de unión Megaband® M8 o tornillería de M8.

Aplicaciones

Adecuada para realizar cambios de nivel en la conducción de cables en bandejas Megaband® en instalaciones eléctricas y de telecomunicaciones en edificios públicos, infraestructuras y obras civiles, instalaciones industriales, sector terciario.

Soluciones

Toda información incluida en este documento es propiedad de Pemsa®. Dicha información no podrá ser reproducida, total o parcialmente, ni divulgada a terceros, ni utilizada para cualquier otro propósito, sin consentimiento previo y expreso y por escrito de Pemsa®. Todos los derechos de Propiedad Intelectual e Industrial que eventualmente puedan recaer sobre esta documentación, incluyendo Know-how, patentes, diseño industrial o cualesquiera otros derechos, pertenecen a Pemsa®. Pemsa, Rejiband, Pemsaband, Inducanal, Rejitech, Megaband, Pemsaflex son marcas registradas propiedad de Pemsa Cable Management, S.A.

Accesorios Bandeja de Escalera

23/11/2026

Cambio de Nivel Articulado Megaband (

Ref: 93464500)

Datos de producto

ETIM 10	EC001535	**u**	1
Huella de CO2. GWP A1-A3 (kg CO2 eq.)		**Material**	Acero inoxidable AISI 316L
Sistema de Protección	INOX	**Impacto (J)**	20 J
Acabado	Acero Inoxidable AISI 316L	**Temperatura de trabajo (°C)**	-50 / 150 °C
Clase Resistencia	Clase 9D	**Comportamiento fuego**	A1 No combustible
Ala (mm)	100		
Ancho (mm)	500		
kg/u	2,511		

Ⓢ Sistema de protección

CU - Cobreado

PG - Pregalvanizado

EZ - Electrocincado

BC - Electrocincado Bicromatado

BK8 - Acabado Alta Resistencia

GC - Galvanizado en Caliente

INOX - Acero Inoxidable

PT - Pintura Poliester

AL - Aluminio

LN - Latón or Latón Niquelado

Ⓜ Materiales Aislantes

PC+ABS - Policarbonato + ABS Libre de halógenos

PVC - Policloruro de Vinilo

PP - Polipropileno Libre de Halógenos

PA6 - Poliamida 6 Libre de Halógenos

PA12 - Poliamida 12 Libre de Halógenos

PU - Poliuretano

PE - Polietileno

NBR - Caucho NBR

PET - Poliestirester Termoplástico

TPV - Termoplástico

Toda información incluida en este documento es propiedad de Pemsa®. Dicha información no podrá ser reproducida, total o parcialmente, ni divulgada a terceros, ni utilizada para cualquier otro propósito, sin consentimiento previo y expreso y por escrito de Pemsa®. Todos los derechos de Propiedad Intelectual e Industrial que eventualmente puedan recaer sobre esta documentación, incluyendo Know-how, patentes, diseño industrial o cualesquiera otros derechos, pertenecen a Pemsa®. Pemsa, Rejiband, Pemsaband, Inducanal, Rejitech, Megaband, Pemsaflex son marcas registradas propiedad de Pemsa Cable Management, S.A.

Accesorios Bandeja de Escalera

23/11/2026

Cambio de Nivel Articulado Megaband (

Ref: 93464500)

Aplicaciones de producto

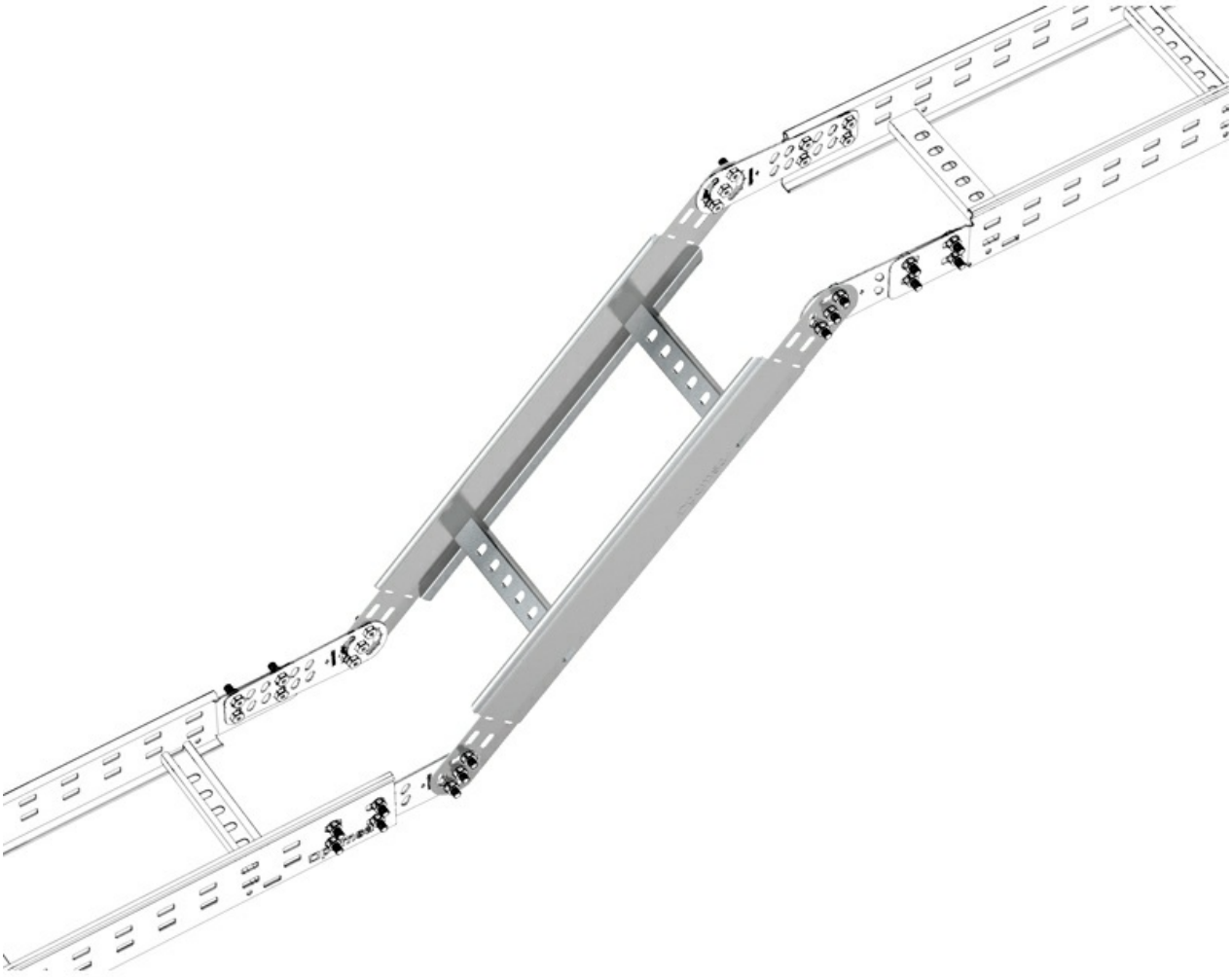

Toda información incluida en este documento es propiedad de Pemsa®. Dicha información no podrá ser reproducida, total o parcialmente, ni divulgada a terceros, ni utilizada para cualquier otro propósito, sin consentimiento previo y expreso y por escrito de Pemsa®. Todos los derechos de Propiedad Intelectual e Industrial que eventualmente puedan recaer sobre esta documentación, incluyendo Know-how, patentes, diseño industrial o cualesquiera otros derechos, pertenecen a Pemsa®. Pemsa, Rejiband, Pemsaband, Inducanal, Rejitech, Megaband, Pemsaflex son marcas registradas propiedad de Pemsa Cable Management, S.A.

Cambio de Nivel Articulado Megaband (

Ref: 93464500)

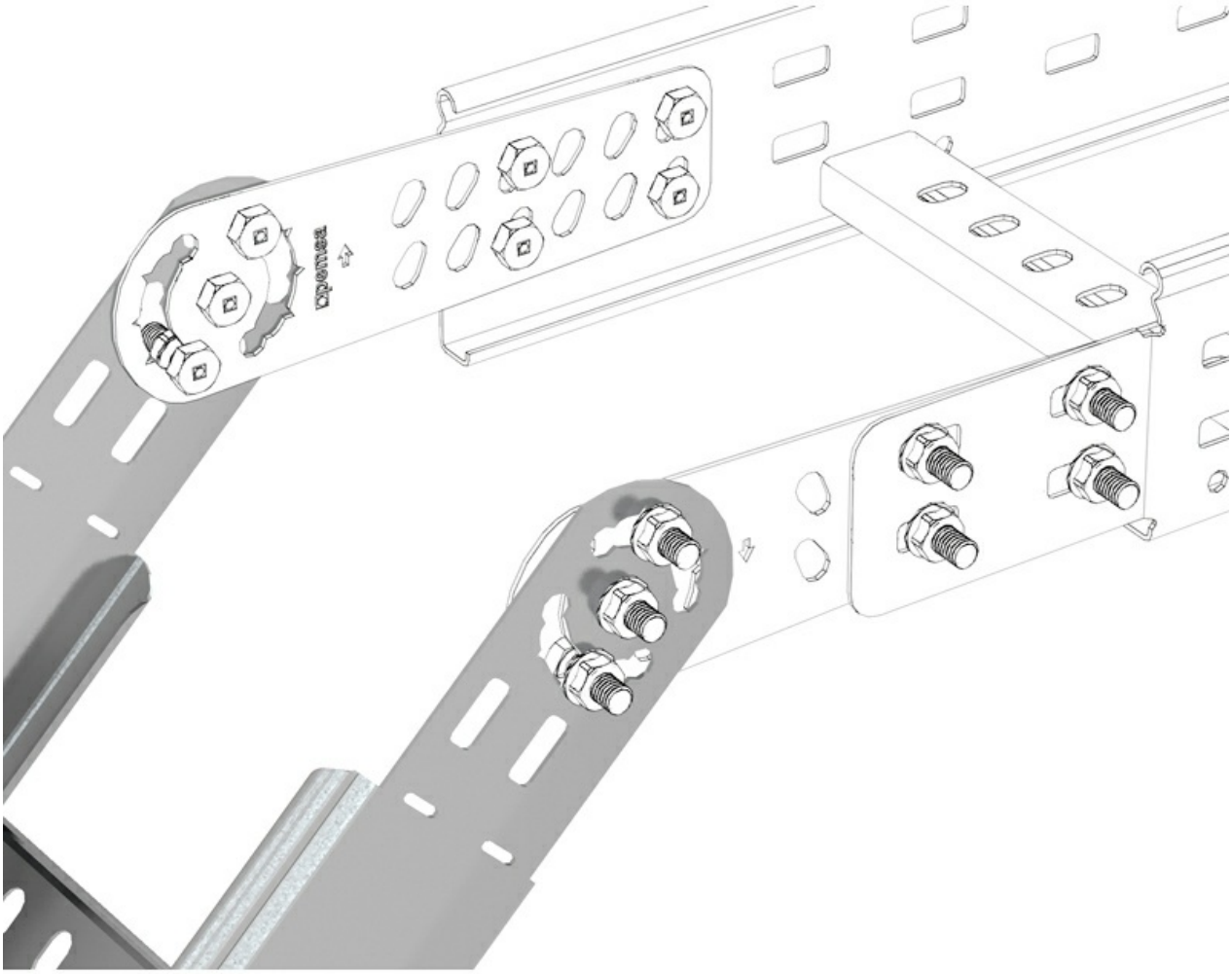

Toda información incluida en este documento es propiedad de Pemsa®. Dicha información no podrá ser reproducida, total o parcialmente, ni divulgada a terceros, ni utilizada para cualquier otro propósito, sin consentimiento previo y expreso y por escrito de Pemsa®. Todos los derechos de Propiedad Intelectual e Industrial que eventualmente puedan recaer sobre esta documentación, incluyendo Know-how, patentes, diseño industrial o cualesquiera otros derechos, pertenecen a Pemsa®. Pemsa, Rejiband, Pemsaband, Inducanal, Rejitech, Megaband, Pemsaflex son marcas registradas propiedad de Pemsa Cable Management, S.A.

Cambio de Nivel Articulado Megaband (

Ref: 93464500)

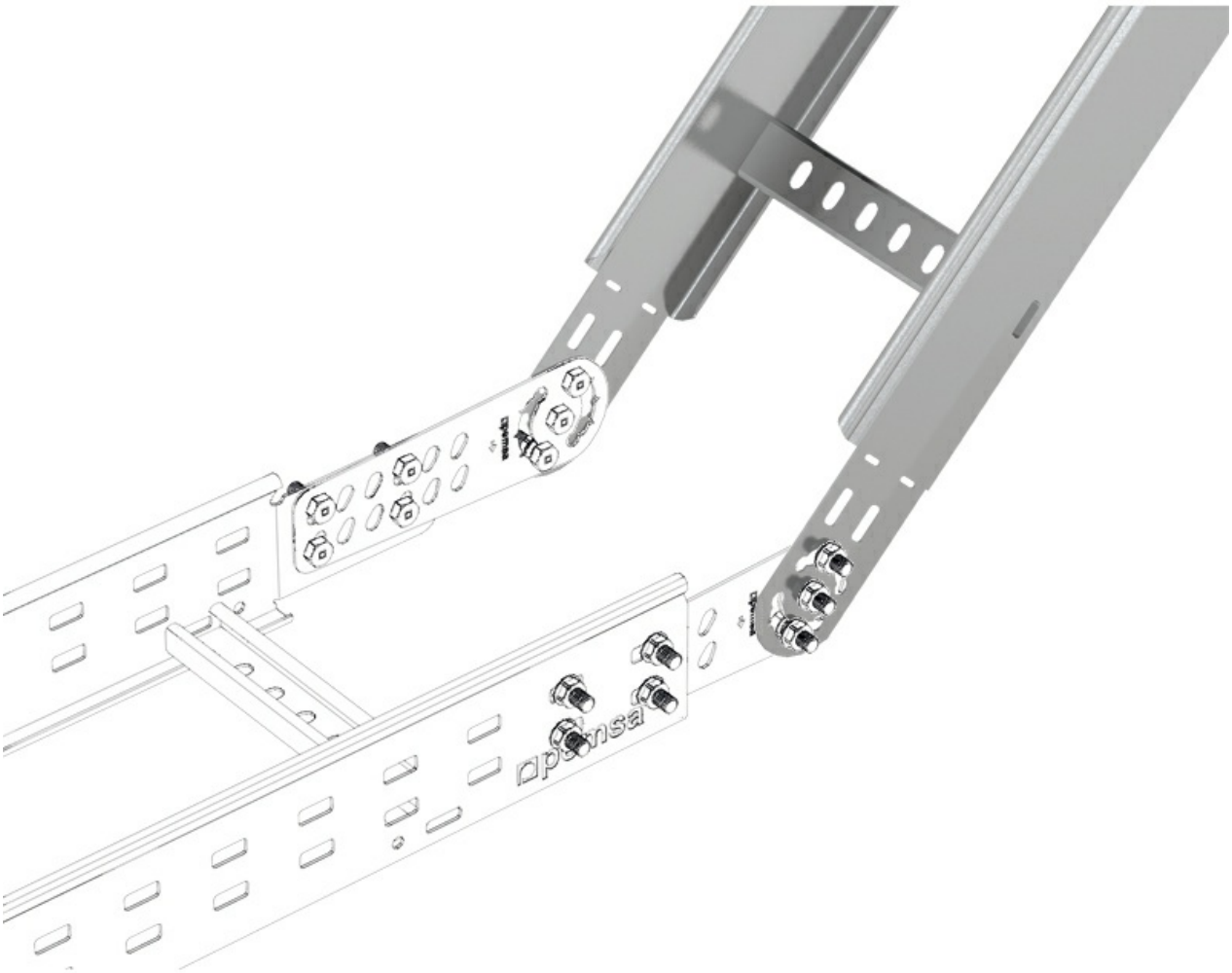

Toda información incluida en este documento es propiedad de Pemsa®. Dicha información no podrá ser reproducida, total o parcialmente, ni divulgada a terceros, ni utilizada para cualquier otro propósito, sin consentimiento previo y expreso y por escrito de Pemsa®. Todos los derechos de Propiedad Intelectual e Industrial que eventualmente puedan recaer sobre esta documentación, incluyendo Know-how, patentes, diseño industrial o cualesquiera otros derechos, pertenecen a Pemsa®. Pemsa, Rejiband, Pemsaband, Inducanal, Rejitech, Megaband, Pemsaflex son marcas registradas propiedad de Pemsa Cable Management, S.A.

Cambio de Nivel Articulado Megaband (

Ref: 93464500)

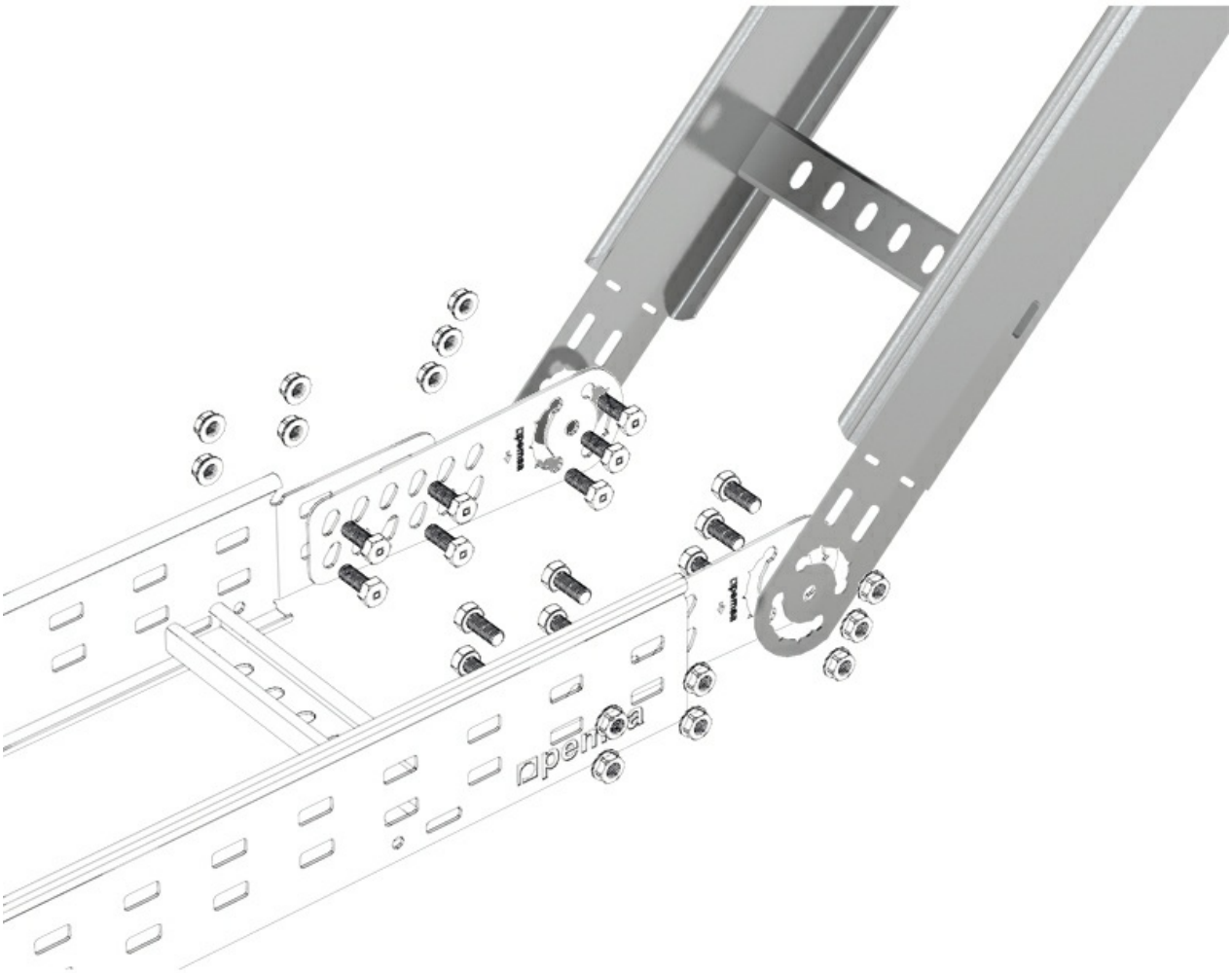

Toda información incluida en este documento es propiedad de Pemsa®. Dicha información no podrá ser reproducida, total o parcialmente, ni divulgada a terceros, ni utilizada para cualquier otro propósito, sin consentimiento previo y expreso y por escrito de Pemsa®. Todos los derechos de Propiedad Intelectual e Industrial que eventualmente puedan recaer sobre esta documentación, incluyendo Know-how, patentes, diseño industrial o cualesquiera otros derechos, pertenecen a Pemsa®. Pemsa, Rejiband, Pemsaband, Inducanal, Rejitech, Megaband, Pemsaflex son marcas registradas propiedad de Pemsa Cable Management, S.A.