Accesorios Bandejas Aislantes

25/11/2026

Cambio de Nivel Cóncavo Metatray (Ref: 82003713)



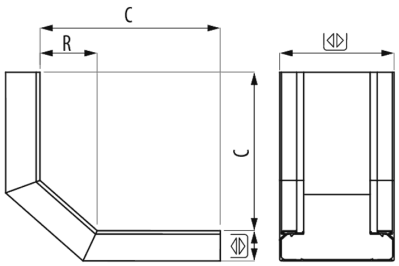

Descripción

Cambio de nivel Cóncavo aislante de 90º para conducción para bandejas y canales protectoras Metatray® Ala de alto 60 mm, Ancho 100 mm. Fabricada en material termoplástico aislante en base de PVC. Ala de alto 100 mm, Ancho 500 mm. Color gris RAL 7035, para conducción para el soporte, protección y conducción de cables.

Ventajas

Excelente comportamiento en ambientes corrosivos, intemperie y exposición a la radiación UV.

Grado de proteción IP 4X o IP44 y Grado de Impacto 20 J (EN 61537) y IK10 (EN50085)

Material aislante, seguridad eléctrica y reducción de costes en mantenimiento.

Marcado N de Aenor sobre normas de producto EN 61537 y EN 50085. Conformidad CE respecto directiva 2014/35/UE.

No propagador de la llama. Reacción al fuego, grado V0 y clasificación M1

Aplicaciones

Indicado para la subida o bajada interior de cables en ángulo 90º en el soporte, protección y conducción de cables en instalaciones eléctricas y de telecomunicaciones en diferentes sectores, desde depuradoras hasta la industria química y petroquímica, erigiéndose como una solución de alta resistencia a la corrosión y que cumple con los estándares más exigentes. Igualmente, su aplicación es también ideal en otros diferentes sectores: terciario, telecomunicaciones, movilidad eléctrica a través de las estaciones de recarga de vehículos, etc.

Soluciones

Toda información incluida en este documento es propiedad de Pemsa®. Dicha información no podrá ser reproducida, total o parcialmente, ni divulgada a terceros, ni utilizada para cualquier otro propósito, sin consentimiento previo y expreso y por escrito de Pemsa®. Todos los derechos de Propiedad Intelectual e Industrial que eventualmente puedan recaer sobre esta documentación, incluyendo Know-how, patentes, diseño industrial o cualesquiera otros derechos, pertenecen a Pemsa®. Pemsa, Rejiband, Pemsaband, Inducanal, Rejitech, Megaband, Pemsaflex son marcas registradas propiedad de Pemsa Cable Management, S.A.

Accesorios Bandejas Aislantes

25/11/2026

Cambio de Nivel Cóncavo Metatray (Ref: 82003713)

Datos de producto

ETIM 10	EC002400	**Material**	PVC
Huella de CO2. GWP A1-A3 (kg CO2 eq.)		**Temperatura de trabajo (°C)**	-20 / 60 ºC
Color	Gris RAL 7035	**Comportamiento fuego**	Grado UL94: V0
Ala (mm)	100	**Comportamiento UV**	Resistente UL568
Ancho (mm)	500		
kg/u	5,001		
u	1		

Ⓢ Sistema de protección

CU - Cobreado

PG - Pregalvanizado

EZ - Electrocincado

BC - Electrocincado Bicromatado

BK8 - Acabado Alta Resistencia

GC - Galvanizado en Caliente

INOX - Acero Inoxidable

PT - Pintura Poliester

AL - Aluminio

LN - Latón or Latón Niquelado

Ⓜ Materiales Aislantes

PC+ABS - Policarbonato + ABS Libre de halógenos

PVC - Policloruro de Vinilo

PP - Polipropileno Libre de Halógenos

PA6 - Poliamida 6 Libre de Halógenos

PA12 - Poliamida 12 Libre de Halógenos

PU - Poliuretano

PE - Polietileno

NBR - Caucho NBR

PET - Poliestirester Termoplástico

TPV - Termoplástico

Toda información incluida en este documento es propiedad de Pemsa®. Dicha información no podrá ser reproducida, total o parcialmente, ni divulgada a terceros, ni utilizada para cualquier otro propósito, sin consentimiento previo y expreso y por escrito de Pemsa®. Todos los derechos de Propiedad Intelectual e Industrial que eventualmente puedan recaer sobre esta documentación, incluyendo Know-how, patentes, diseño industrial o cualesquiera otros derechos, pertenecen a Pemsa®. Pemsa, Rejiband, Pemsaband, Inducanal, Rejitech, Megaband, Pemsaflex son marcas registradas propiedad de Pemsa Cable Management, S.A.

Accesorios Bandejas Aislantes

25/11/2026

Cambio de Nivel Cóncavo Metatray (Ref: 82003713)

Aplicaciones de producto



www.pemsa-rejiband.com

Toda información incluida en este documento es propiedad de Pemsa®. Dicha información no podrá ser reproducida, total o parcialmente, ni divulgada a terceros, ni utilizada para cualquier otro propósito, sin consentimiento previo y expreso y por escrito de Pemsa®. Todos los derechos de Propiedad Intelectual e Industrial que eventualmente puedan recaer sobre esta documentación, incluyendo Know-how, patentes, diseño industrial o cualesquiera otros derechos, pertenecen a Pemsa®. Pemsa, Rejiband, Pemsaband, Inducanal, Rejitech, Megaband, Pemsaflex son marcas registradas propiedad de Pemsa Cable Management, S.A.

Cambio de Nivel Cóncavo Metatray (Ref: 82003713)

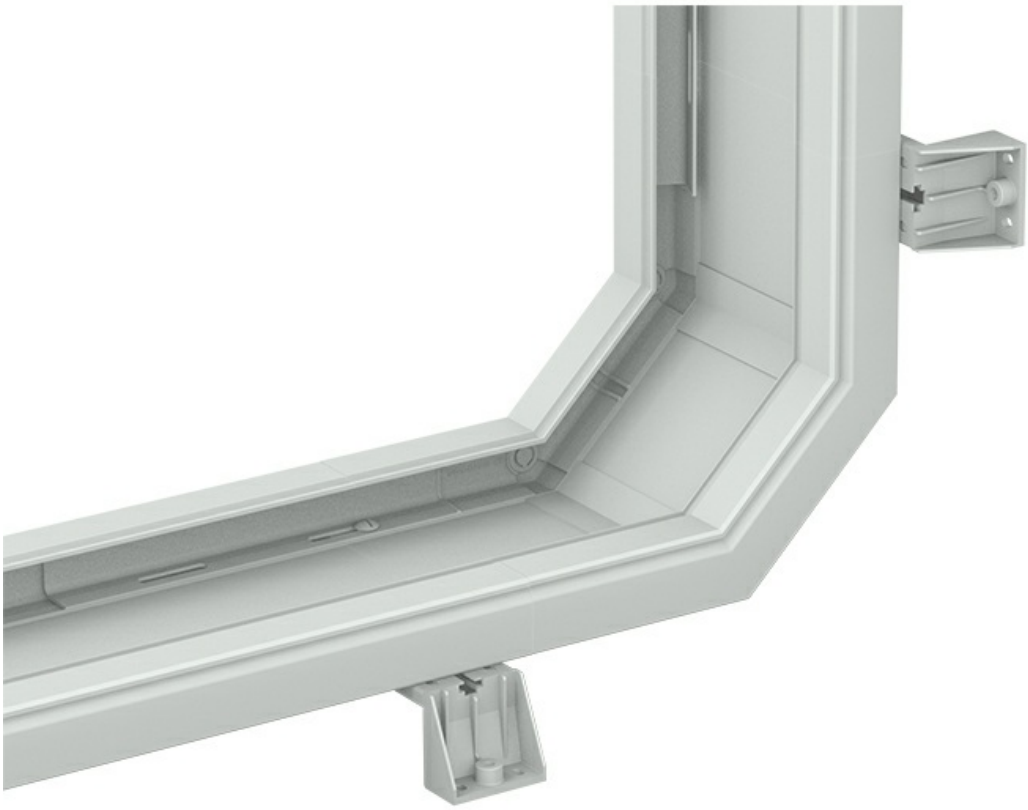

Toda información incluida en este documento es propiedad de Pemsa®. Dicha información no podrá ser reproducida, total o parcialmente, ni divulgada a terceros, ni utilizada para cualquier otro propósito, sin consentimiento previo y expreso y por escrito de Pemsa®. Todos los derechos de Propiedad Intelectual e Industrial que eventualmente puedan recaer sobre esta documentación, incluyendo Know-how, patentes, diseño industrial o cualesquiera otros derechos, pertenecen a Pemsa®. Pemsa, Rejiband, Pemsaband, Inducanal, Rejitech, Megaband, Pemsaflex son marcas registradas propiedad de Pemsa Cable Management, S.A.