Accesorios Bandeja de Chapa

23/11/2026

Cambio de Nivel Convexo Click (Ref: 70026430)



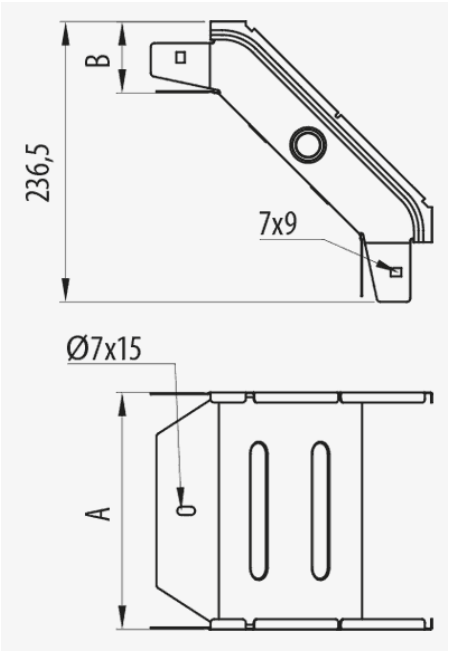

Descripción

Accesorio metálico para la creación de un cambio de nivel convexo de 90° en la instalación de cableado con la bandeja Pemsaband® . Ala de alto 100 mm, Ancho 300 mm, Con Sistema de Protección PG, Acabado PG3. Permite realizar ascensos y cambios de altura con gran facilidad, evitando daños en el transporte del cables. Montaje de conexión rápida mediante el sistema click, sin uniones. Fabricado en acero, en diversos tamaños y Sistemas de protección.

Ventajas

Alas con el mismo perfil que el tramo recto de las bandejas, configurando así una visión homogénea de la instalación.

Dispone de orificios pretroquelados en las alas para la conexión de racores y tubos para la salida de cables.

Disponible en varias medidas y sistemas de protección: PG, GC y acero inoxidable AISI304 y AISI316.

En Sistema de protección PG se suministra en plano para posterior montaje, reduciendo su volumen y facilitando su almacenamiento y transporte.

Montaje mediante el sistema click de conexión rápida sin necesidad de uniones. Sistema Universal patentado, dispone de orificios compatible con la conexión de cualquier bandeja de chapa.

Aplicaciones

Su uso esta indicado para creación de Cambios de nivel o altura en las gamas de Pemsaband® One perforada y Ciega para la conducción de cables en instalaciones eléctricas y de telecomunicaciones en edificios públicos, infraestructuras y obras civiles, instalaciones industriales, sector terciario.

Soluciones

Toda información incluida en este documento es propiedad de Pemsa®. Dicha información no podrá ser reproducida, total o parcialmente, ni divulgada a terceros, ni utilizada para cualquier otro propósito, sin consentimiento previo y expreso y por escrito de Pemsa®. Todos los derechos de Propiedad Intelectual e Industrial que eventualmente puedan recaer sobre esta documentación, incluyendo Know-how, patentes, diseño industrial o cualesquiera otros derechos, pertenecen a Pemsa®. Pemsa, Rejiband, Pemsaband, Inducanal, Rejitech, Megaband, Pemsaflex son marcas registradas propiedad de Pemsa Cable Management, S.A.

Cambio de Nivel Convexo Click (Ref: 70026430)

Datos de producto

ETIM 10	EC002400	**u**	1
Huella de CO2. GWP A1-A3 (kg CO2 eq.)		**Material**	Acero con prot. superficial
Sistema de Protección	PG	**Impacto (J)**	20 J
Acabado	PG3, Pregalvanizado	**IP**	IP44
Clase Resistencia	Clase 3	**Temperatura de trabajo (°C)**	-50 / 150 ºC
Ala (mm)	100	**Comportamiento fuego**	A1 No combustible
Ancho (mm)	300		
R estat. (mm)	100		
kg/u	0,690		

Ⓢ Sistema de protección

CU - Cobreado

PG - Pregalvanizado

EZ - Electrocincado

BC - Electrocincado Bicromatado

BK8 - Acabado Alta Resistencia

GC - Galvanizado en Caliente

INOX - Acero Inoxidable

PT - Pintura Poliester

AL - Aluminio

LN - Latón or Latón Niquelado

Ⓜ Materiales Aislantes

PC+ABS - Policarbonato + ABS Libre de halógenos

PVC - Policloruro de Vinilo

PP - Polipropileno Libre de Halógenos

PA6 - Poliamida 6 Libre de Halógenos

PA12 - Poliamida 12 Libre de Halógenos

PU - Poliuretano

PE - Polietileno

NBR - Caucho NBR

PET - Poliestirester Termoplástico

TPV - Termoplástico

Toda información incluida en este documento es propiedad de Pemsa®. Dicha información no podrá ser reproducida, total o parcialmente, ni divulgada a terceros, ni utilizada para cualquier otro propósito, sin consentimiento previo y expreso y por escrito de Pemsa®. Todos los derechos de Propiedad Intelectual e Industrial que eventualmente puedan recaer sobre esta documentación, incluyendo Know-how, patentes, diseño industrial o cualesquiera otros derechos, pertenecen a Pemsa®. Pemsa, Rejiband, Pemsaband, Inducanal, Rejitech, Megaband, Pemsaflex son marcas registradas propiedad de Pemsa Cable Management, S.A.

Accesorios Bandeja de Chapa

23/11/2026

Cambio de Nivel Convexo Click (Ref: 70026430)

Aplicaciones de producto

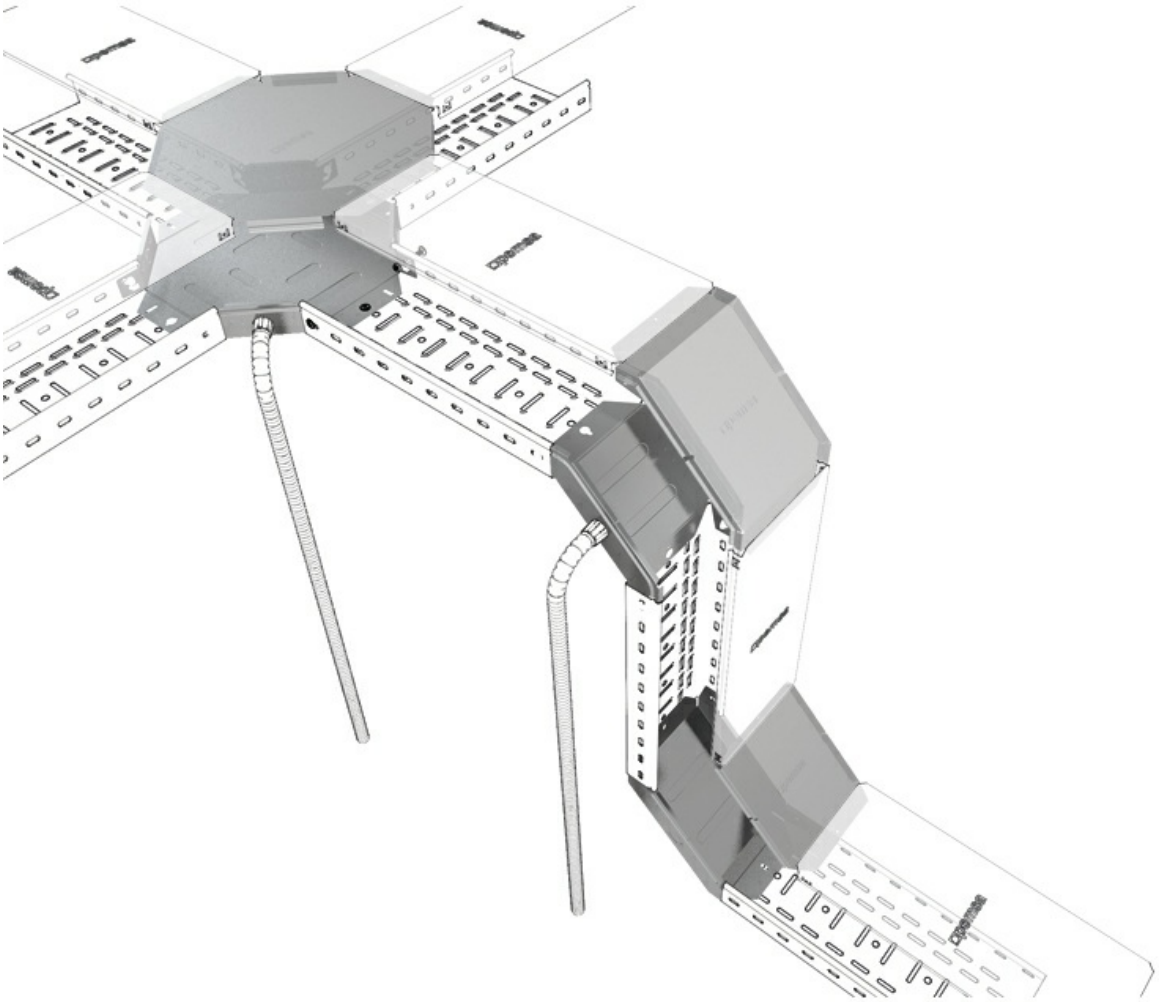

Toda información incluida en este documento es propiedad de Pemsa®. Dicha información no podrá ser reproducida, total o parcialmente, ni divulgada a terceros, ni utilizada para cualquier otro propósito, sin consentimiento previo y expreso y por escrito de Pemsa®. Todos los derechos de Propiedad Intelectual e Industrial que eventualmente puedan recaer sobre esta documentación, incluyendo Know-how, patentes, diseño industrial o cualesquiera otros derechos, pertenecen a Pemsa®. Pemsa, Rejiband, Pemsaband, Inducanal, Rejitech, Megaband, Pemsaflex son marcas registradas propiedad de Pemsa Cable Management, S.A.

Cambio de Nivel Convexo Click (Ref: 70026430)

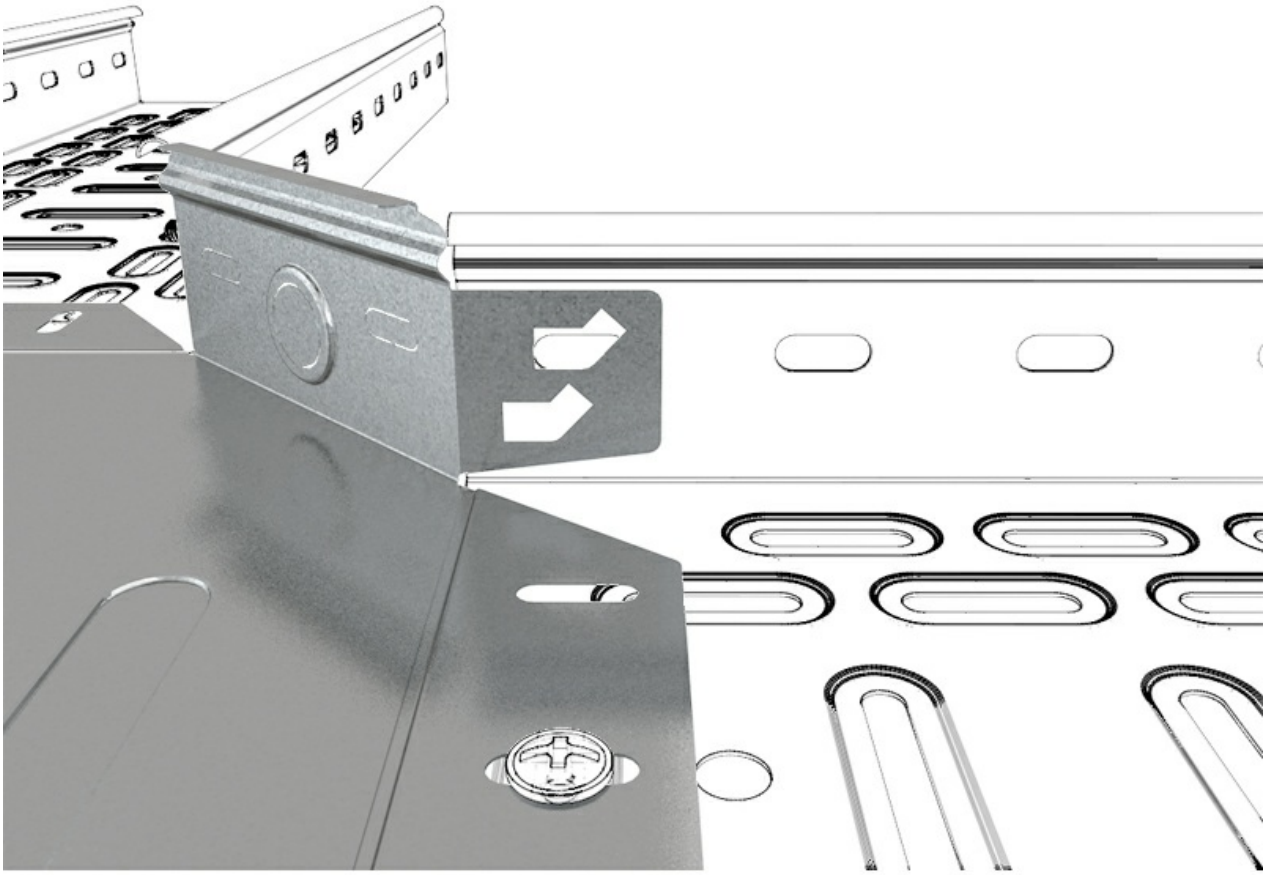

Toda información incluida en este documento es propiedad de Pemsa®. Dicha información no podrá ser reproducida, total o parcialmente, ni divulgada a terceros, ni utilizada para cualquier otro propósito, sin consentimiento previo y expreso y por escrito de Pemsa®. Todos los derechos de Propiedad Intelectual e Industrial que eventualmente puedan recaer sobre esta documentación, incluyendo Know-how, patentes, diseño industrial o cualesquiera otros derechos, pertenecen a Pemsa®. Pemsa, Rejiband, Pemsaband, Inducanal, Rejitech, Megaband, Pemsaflex son marcas registradas propiedad de Pemsa Cable Management, S.A.

Cambio de Nivel Convexo Click (Ref: 70026430)

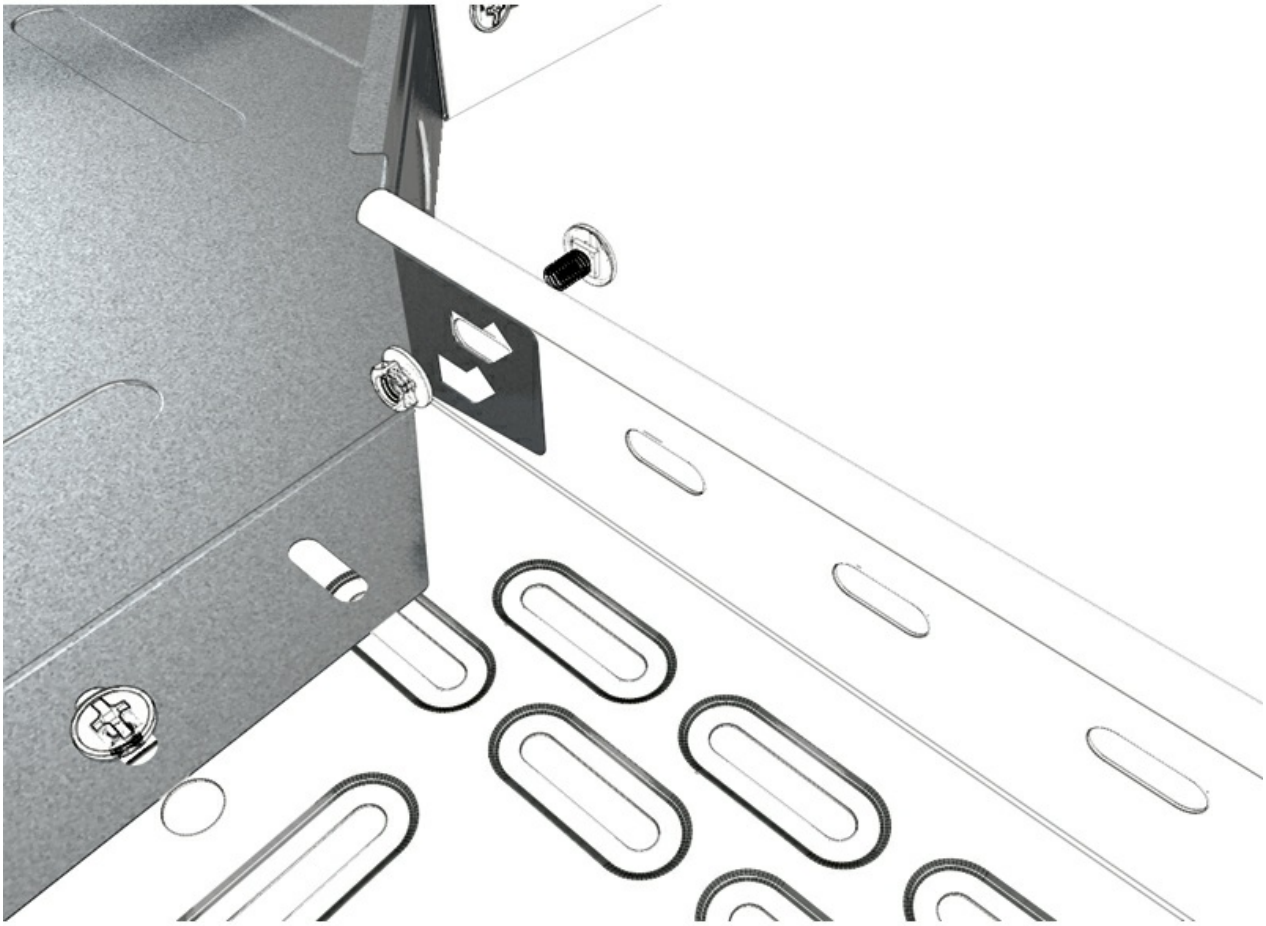

Toda información incluida en este documento es propiedad de Pemsa®. Dicha información no podrá ser reproducida, total o parcialmente, ni divulgada a terceros, ni utilizada para cualquier otro propósito, sin consentimiento previo y expreso y por escrito de Pemsa®. Todos los derechos de Propiedad Intelectual e Industrial que eventualmente puedan recaer sobre esta documentación, incluyendo Know-how, patentes, diseño industrial o cualesquiera otros derechos, pertenecen a Pemsa®. Pemsa, Rejiband, Pemsaband, Inducanal, Rejitech, Megaband, Pemsaflex son marcas registradas propiedad de Pemsa Cable Management, S.A.