Uniones Rejiband

Fijación (Ref: 64060060)



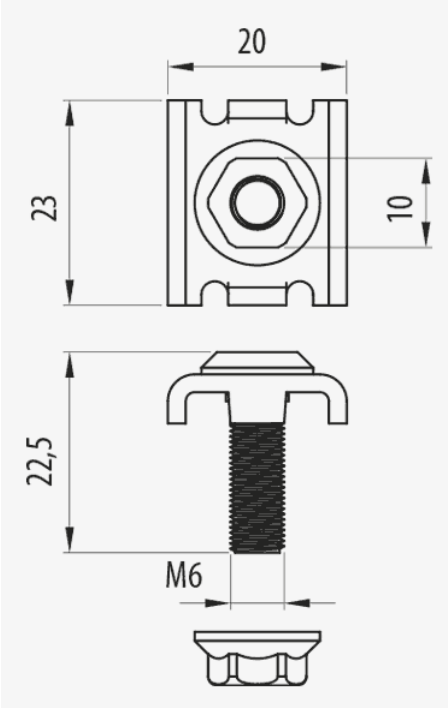

Descripción

Fijación metálica para la unión de soportes u otros accesorios a bandejas de rejilla Rejiband®. Con Sistema de Protección INOX, Acabado I316L. Se compone de una plaquita de 20 mm de ancho, con tornillo M6 y tuerca, apta para la conexión a bandejas de 35, 60 y 100 mm de altura y de todos los anchos. Fabricada en acero y disponible en diversos Sistemas de protección.

Ventajas

Ajuste preciso y máxima resistencia.

Disponible en varios sistemas de protección: EZ, BC, GC y alta resistencia BK8.

Gran ahorro de tiempo y coste en la instalación.

Rápida instalación gracias al tornillo encastrado en la pieza.

Resistencia al fuego E90 (90 minutos, 1000 °C) según DIN 4102-12.

Aplicaciones

Apta para todas las conexiones de bandejas Rejiband®y accesorios. Facilita el montaje de bandejas de rejilla Rejiband®en instalaciones de conducción de cables.

Soluciones

INDUSTRIA ALIMENTARIA

Toda información incluida en este documento es propiedad de Pemsa®. Dicha información no podrá ser reproducida, total o parcialmente, ni divulgada a terceros, ni utilizada para cualquier otro propósito, sin consentimiento previo y expreso y por escrito de Pemsa®. Todos los derechos de Propiedad Intelectual e Industrial que eventualmente puedan recaer sobre esta documentación, incluyendo Know-how, patentes, diseño industrial o cualesquiera otros derechos, pertenecen a Pemsa®. Pemsa, Rejiband, Pemsaband, Inducanal, Rejitech, Megaband, Pemsaflex son marcas registradas propiedad de Pemsa Cable Management, S.A.

Fijación (Ref: 64060060)

Datos de producto

ETIM 10	EC001005	**kg/u**	0,019
Huella de CO2. GWP A1-A3 (kg CO2 eq.)		**u**	50
Sistema de Protección	INOX	**Material**	Acero inoxidable AISI 316L
Acabado	Acero Inoxidable AISI 316L	**Temperatura de trabajo (°C)**	-50 / 150 ºC
Clase Resistencia	Clase 9D	**Comportamiento fuego**	E90 (90 min. 1000°C)
M/PG	M 6		
G (mm)	20		

Ⓢ Sistema de protección

CU - Cobreado

PG - Pregalvanizado

EZ - Electrocincado

BC - Electrocincado Bicromatado

BK8 - Acabado Alta Resistencia

GC - Galvanizado en Caliente

INOX - Acero Inoxidable

PT - Pintura Poliester

AL - Aluminio

LN - Latón or Latón Niquelado

Ⓜ Materiales Aislantes

PC+ABS - Policarbonato + ABS Libre de halógenos

PVC - Policloruro de Vinilo

PP - Polipropileno Libre de Halógenos

PA6 - Poliamida 6 Libre de Halógenos

PA12 - Poliamida 12 Libre de Halógenos

PU - Poliuretano

PE - Polietileno

NBR - Caucho NBR

PET - Poliestirester Termoplástico

TPV - Termoplástico

Toda información incluida en este documento es propiedad de Pemsa®. Dicha información no podrá ser reproducida, total o parcialmente, ni divulgada a terceros, ni utilizada para cualquier otro propósito, sin consentimiento previo y expreso y por escrito de Pemsa®. Todos los derechos de Propiedad Intelectual e Industrial que eventualmente puedan recaer sobre esta documentación, incluyendo Know-how, patentes, diseño industrial o cualesquiera otros derechos, pertenecen a Pemsa®. Pemsa, Rejiband, Pemsaband, Inducanal, Rejitech, Megaband, Pemsaflex son marcas registradas propiedad de Pemsa Cable Management, S.A.

Fijación (Ref: 64060060)

Aplicaciones de producto

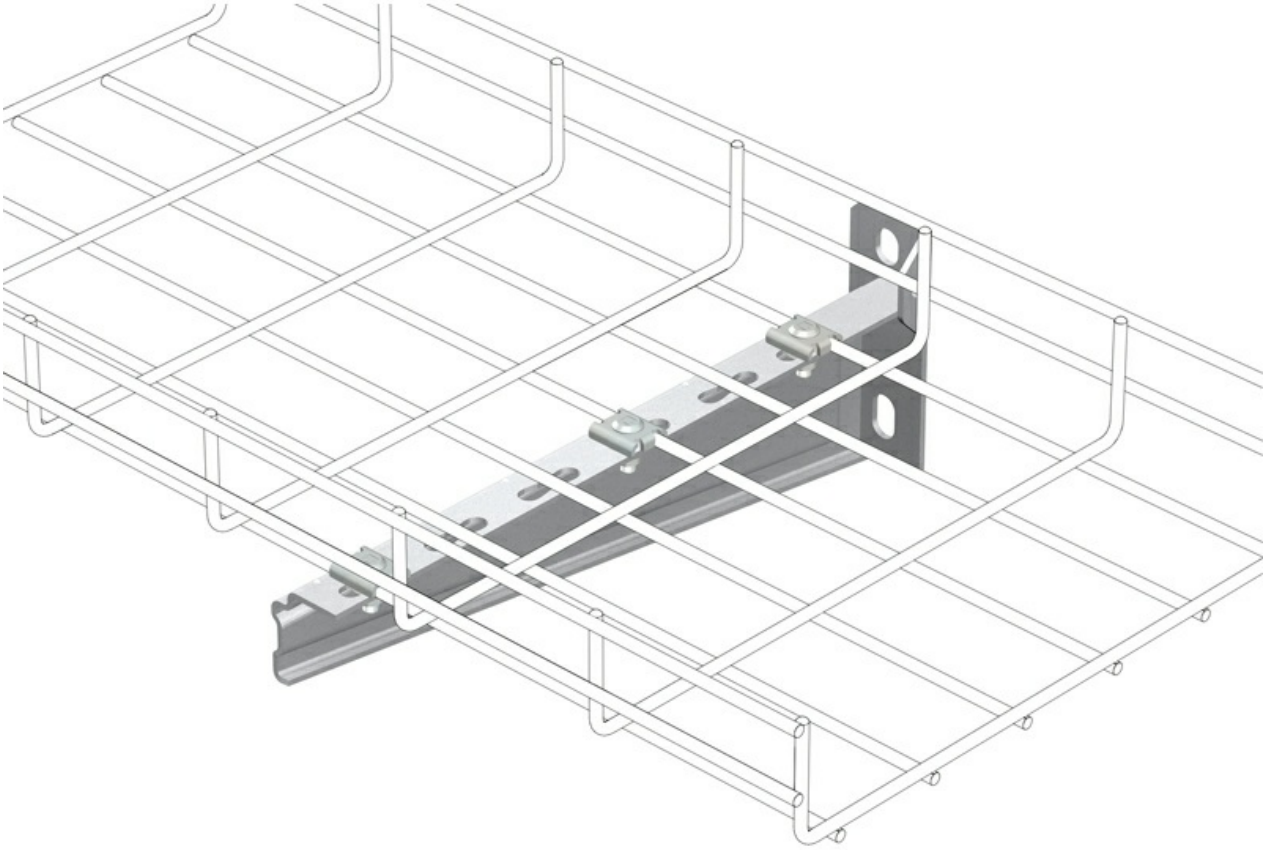

Toda información incluida en este documento es propiedad de Pemsa®. Dicha información no podrá ser reproducida, total o parcialmente, ni divulgada a terceros, ni utilizada para cualquier otro propósito, sin consentimiento previo y expreso y por escrito de Pemsa®. Todos los derechos de Propiedad Intelectual e Industrial que eventualmente puedan recaer sobre esta documentación, incluyendo Know-how, patentes, diseño industrial o cualesquiera otros derechos, pertenecen a Pemsa®. Pemsa, Rejiband, Pemsaband, Inducanal, Rejitech, Megaband, Pemsaflex son marcas registradas propiedad de Pemsa Cable Management, S.A.

Fijación (Ref: 64060060)

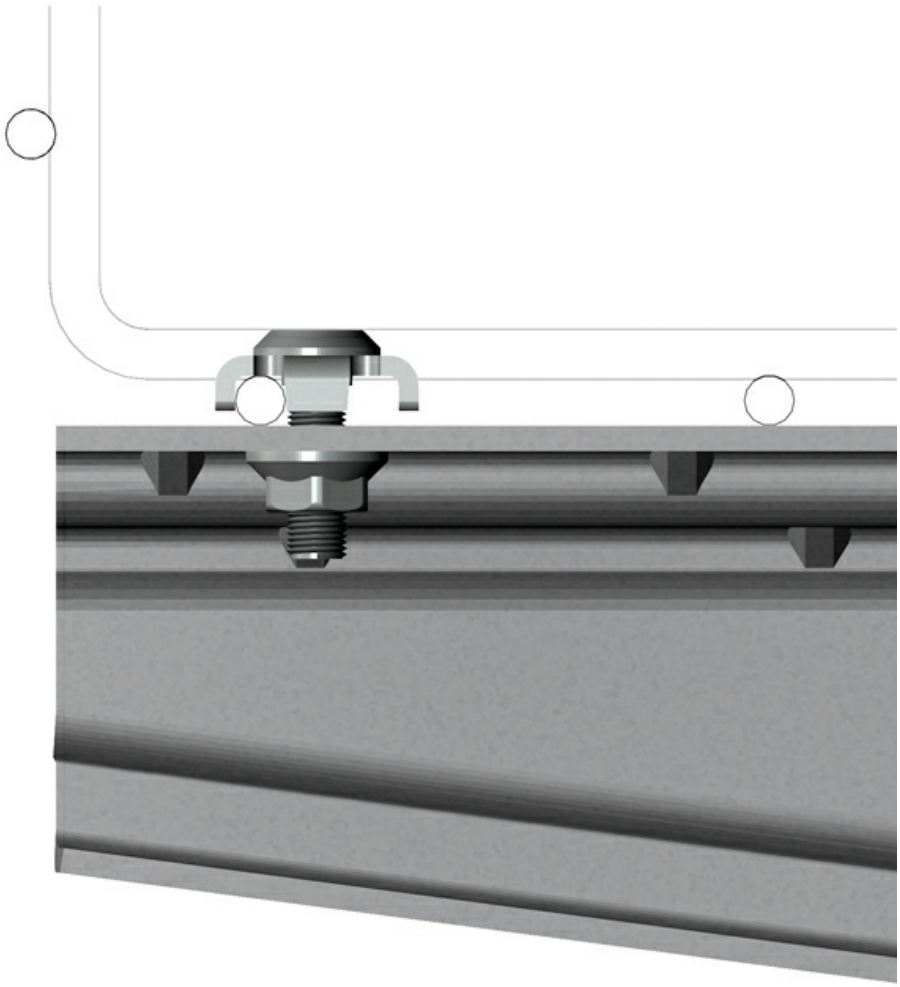

Toda información incluida en este documento es propiedad de Pemsa®. Dicha información no podrá ser reproducida, total o parcialmente, ni divulgada a terceros, ni utilizada para cualquier otro propósito, sin consentimiento previo y expreso y por escrito de Pemsa®. Todos los derechos de Propiedad Intelectual e Industrial que eventualmente puedan recaer sobre esta documentación, incluyendo Know-how, patentes, diseño industrial o cualesquiera otros derechos, pertenecen a Pemsa®. Pemsa, Rejiband, Pemsaband, Inducanal, Rejitech, Megaband, Pemsaflex son marcas registradas propiedad de Pemsa Cable Management, S.A.