Accesorios Nemaband

29/04/2024

Reducción Derecha Nemaband (Ref: 82003103)

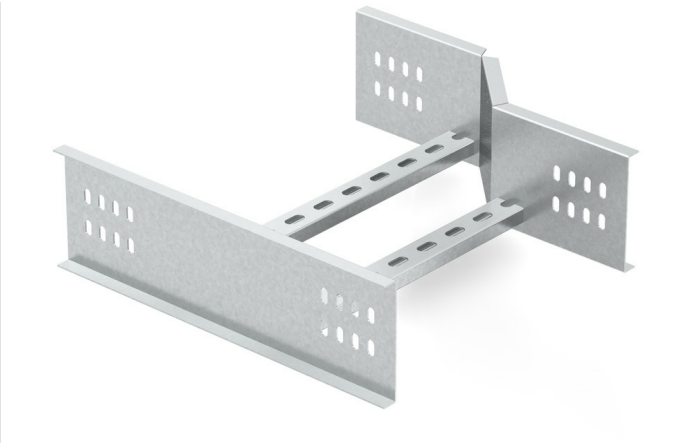

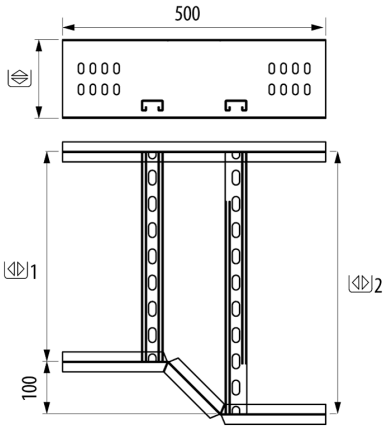

Descripción

Accesorio metálico para la creación de una reducción derecha para la instalación de cableado con bandejas de escalera Nemaband®. Ala de alto 150 mm, Ancho 600 mm, Con reducción de 450 mm. Reducción de 150 mm. Permite realizar cambios de anchura de distintos tramos con gran facilidad usando una única pieza. Fabricado en acero con sistema de Protección GC.

Ventajas

Ajuste preciso y máxima resistencia.

Conforme a norma IEC 61537 y Conformidad CE respecto directiva 2014/35/UE.

Disponible en Ala 100 y 150 mm y anchos 150, 300, 450, 600, 750 y 900 mm

Permite la creación de cambios de ancho para adaptarse a las exigencias de cada instalación eléctrica.

Sistema de Protección GC, Galvanizado en Caliente 85 micras de espesor. Clase 8 según IEC 61537.

Aplicaciones

Adecuado para creación de reducciones de ancho en bandejas Nemaband® para la canalización, protección y distribución de cables en Instalaciones eléctricas en aplicaciones Industriales y grandes vanos en: Industria Oil&Gas y Petroquímica, Centrales de Energía, Eléctricas, etc. Tratamiento de Agua, Minería y Cementera Plataformas Offshore, Puertos, aplicaciones marítimas. Proyectos industriales en entornos agresivos.

Soluciones

Toda información incluida en este documento es propiedad de Pemsa®. Dicha información no podrá ser reproducida, total o parcialmente, ni divulgada a terceros, ni utilizada para cualquier otro propósito, sin consentimiento previo y expreso y por escrito de Pemsa®. Todos los derechos de Propiedad Intelectual e Industrial que eventualmente puedan recaer sobre esta documentación, incluyendo Know-how, patentes, diseño industrial o cualesquiera otros derechos, pertenecen a Pemsa®. Pemsa, Rejiband, Pemsaband, Inducanal, Rejitech, Megaband, Pemsaflex son marcas registradas propiedad de Pemsa Cable Management, S.A.

Reducción Derecha Nemaband (Ref: 82003103)

Datos de producto

Sistema de Protección	GC	**kg/u**	4.881
Acabado	HDG, Galvanizado en Caliente	**u**	1
Clase Resistencia	Clase 8	**Material**	Acero con prot. superficial
Ala (mm)	150	**Impacto (J)**	20 J
Ancho (mm)	600	**Temperatura de trabajo (°C)**	-50 / 150 °C
Reduce a:	450	**Comportamiento fuego**	A1 No combustible
R estat. (mm)	300		

Ⓢ Sistema de protección

CU - Cobreado

PG - Pregalvanizado

EZ - Electrocincado

BC - Electrocincado Bicromatado

BK8 - Acabado Alta Resistencia

GC - Galvanizado en Caliente

INOX - Acero Inoxidable

PT - Pintura Poliester

AL - Aluminio

LN - Latón or Latón Niquelado

Ⓜ Materiales Aislantes

PC+ABS - Policarbonato + ABS Libre de halógenos

PVC - Policloruro de Vinilo

PP - Polipropileno Libre de Halógenos

PA6 - Poliamida 6 Libre de Halógenos

PA12 - Poliamida 12 Libre de Halógenos

PU - Poliuretano

PE - Polietileno

NBR - Caucho NBR

PET - Poliestirester Termoplástico

TPV - Termoplástico

Toda información incluida en este documento es propiedad de Pemsa®. Dicha información no podrá ser reproducida, total o parcialmente, ni divulgada a terceros, ni utilizada para cualquier otro propósito, sin consentimiento previo y expreso y por escrito de Pemsa®. Todos los derechos de Propiedad Intelectual e Industrial que eventualmente puedan recaer sobre esta documentación, incluyendo Know-how, patentes, diseño industrial o cualesquiera otros derechos, pertenecen a Pemsa®. Pemsa, Rejiband, Pemsaband, Inducanal, Rejitech, Megaband, Pemsaflex son marcas registradas propiedad de Pemsa Cable Management, S.A.