Accesorios Metálicos

Ampliación E-MS (Ref: 42022129)



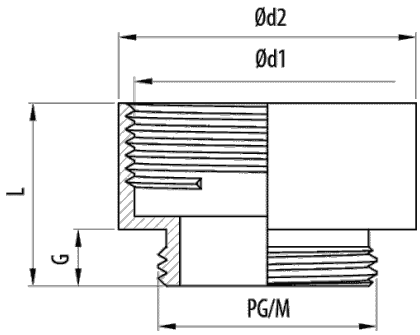

Descripción

Ampliación metálica para rosca métrica y rosca PG. Disponible en diversas medidas. Fabricada en latón niquelado.

Ventajas

Conformidad CE respecto a la directiva 2014/35 y la norma EN IEC 61386.

Fabricado en latón niquelado.

Índice de Protección EN 60529: IP54/IP68 (con junta tórica).

Aplicaciones

Indicado para la ampliación de roscas en prensaestopas y racores de tubos para la protección y conducción de cableado en aplicaciones generales e industriales.

Soluciones

Toda información incluida en este documento es propiedad de Pemsa®. Dicha información no podrá ser reproducida, total o parcialmente, ni divulgada a terceros, ni utilizada para cualquier otro propósito, sin consentimiento previo y expreso y por escrito de Pemsa®. Todos los derechos de Propiedad Intelectual e Industrial que eventualmente puedan recaer sobre esta documentación, incluyendo Know-how, patentes, diseño industrial o cualesquiera otros derechos, pertenecen a Pemsa®. Pemsa, Rejiband, Pemsaband, Inducanal, Rejitech, Megaband, Pemsaflex son marcas registradas propiedad de Pemsa Cable Management, S.A.

Ampliación E-MS (Ref: 42022129)

Datos de producto

ETIM 10	EC000938	**L (mm)**	23
Huella de CO2. GWP A1-A3 (kg CO2 eq.)		**kg/u**	0,038
Sistema de Protección	LTN	**u**	50
Acabado	Latón niquelado	**Material**	Latón niquelado
M/PG	PG21	**Temperatura de trabajo (°C)**	-45 / 150 ºC
G (mm)	7	**Comportamiento fuego**	LIBRE DE HALÓGENOS,NO PROPAGADOR DE LA LLAMA
M/PG 2	PG29		
Ø d2 (mm)	39		

Ⓢ Sistema de protección

CU - Cobreado

PG - Pregalvanizado

EZ - Electrocincado

BC - Electrocincado Bicromatado

BK8 - Acabado Alta Resistencia

GC - Galvanizado en Caliente

INOX - Acero Inoxidable

PT - Pintura Poliester

AL - Aluminio

LN - Latón or Latón Niquelado

Ⓜ Materiales Aislantes

PC+ABS - Policarbonato + ABS Libre de halógenos

PVC - Policloruro de Vinilo

PP - Polipropileno Libre de Halógenos

PA6 - Poliamida 6 Libre de Halógenos

PA12 - Poliamida 12 Libre de Halógenos

PU - Poliuretano

PE - Polietileno

NBR - Caucho NBR

PET - Poliestirester Termoplástico

TPV - Termoplástico

Toda información incluida en este documento es propiedad de Pemsa®. Dicha información no podrá ser reproducida, total o parcialmente, ni divulgada a terceros, ni utilizada para cualquier otro propósito, sin consentimiento previo y expreso y por escrito de Pemsa®. Todos los derechos de Propiedad Intelectual e Industrial que eventualmente puedan recaer sobre esta documentación, incluyendo Know-how, patentes, diseño industrial o cualesquiera otros derechos, pertenecen a Pemsa®. Pemsa, Rejiband, Pemsaband, Inducanal, Rejitech, Megaband, Pemsaflex son marcas registradas propiedad de Pemsa Cable Management, S.A.