Pemsaband PQU (Ref: 76603210)

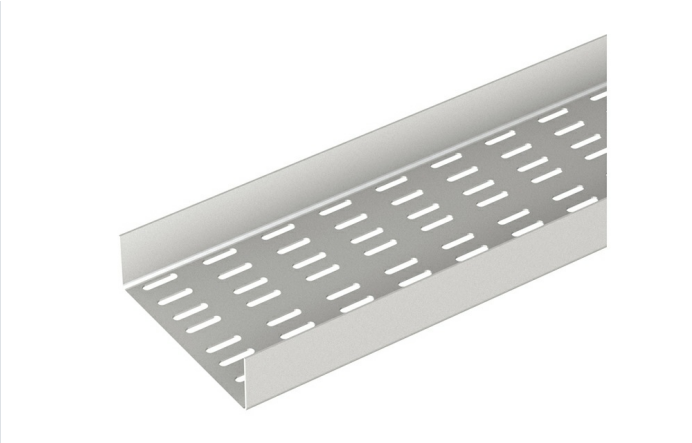

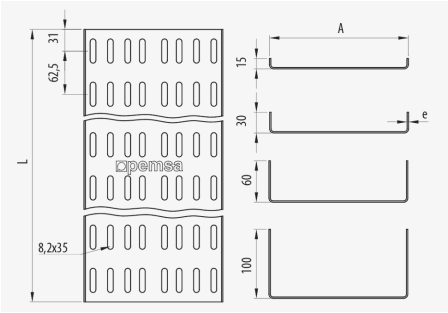

Descripción

Bandeja de chapa perforada y reforzada Pemsaband® PQU de 15, 30, 50 y 60 mm de altura y anchos de 100 a 600 mm, espesores de 2 y 2,5 mm y dos longitudes, de 2 y 3 metros. Ala de alto 60 mm, Ancho 100 mm, De espesor de 2 mm. Apta para el soporte y conducción de cables con cargas elevadas en aplicaciones industriales. Las bandejas Pemsaband® PQ están homologadas según especificaciones de CEPSA y REPSOL. Fabricada en acero y con Sistema de protección GC de 85 micras, adecuado para instalaciones exteriores y ambientes agresivos.

Ventajas

Sistema de protección GC (norma UNE-EN ISO 1461), adecuada para instalaciones exteriores y en ambientes agresivos. Clase de resistencia a la corrosión 8 según IEC 61537.

Diseñada para soportar cargas elevadas gracias a su configuración y variedad de espesores.

Especialmente diseñada para el sector petroquímico, con homologaciones CEPSA y REPSOL.

Las perforaciones en sentido longitudinal, favorecen la fijación y el embridado de los cables.

Pemsaband® PQU dispone de toda una amplia gama de accesorios.

Aplicaciones

Indicada para la canalización, transporte y distribución de cables en instalaciones de la Industria Petroquímica, Oil & Gas, Offshore, Obras civiles e Infraestructuras, así como en túneles y galerías de instalaciones por su gran capacidad de soportar cargas elevadas.

Soluciones

INDUSTRIA PETROQUÍMICA

Toda información incluida en este documento es propiedad de Pemsa®. Dicha información no podrá ser reproducida, total o parcialmente, ni divulgada a terceros, ni utilizada para cualquier otro propósito, sin consentimiento previo y expreso y por escrito de Pemsa®. Todos los derechos de Propiedad Intelectual e Industrial que eventualmente puedan recaer sobre esta documentación, incluyendo Know-how, patentes, diseño industrial o cualesquiera otros derechos, pertenecen a Pemsa®. Pemsa, Rejiband, Pemsaband, Inducanal, Rejitech, Megaband, Pemsaflex son marcas registradas propiedad de Pemsa Cable Management, S.A.

Pemsaband PQU (Ref: 76603210)

Datos de producto

Sistema de Protección	GC	**u**	3
Acabado	HDG, Galvanizado en Caliente	**Material**	Acero con prot. superficial
Clase Resistencia	Clase 8	**Impacto (J)**	20 J
Ala (mm)	60	**Espesor (mm)**	2
Ancho (mm)	100	**Temperatura de trabajo (°C)**	-50 / 150 °C
Longitud (m)	3	**Comportamiento fuego**	A1 No combustible
kg/u	3.310		

Ⓢ Sistema de protección

CU - Cobreado

PG - Pregalvanizado

EZ - Electrocincado

BC - Electrocincado Bicromatado

BK8 - Acabado Alta Resistencia

GC - Galvanizado en Caliente

INOX - Acero Inoxidable

PT - Pintura Poliester

AL - Aluminio

LN - Latón or Latón Niquelado

Ⓜ Materiales Aislantes

PC+ABS - Policarbonato + ABS Libre de halógenos

PVC - Policloruro de Vinilo

PP - Polipropileno Libre de Halógenos

PA6 - Poliamida 6 Libre de Halógenos

PA12 - Poliamida 12 Libre de Halógenos

PU - Poliuretano

PE - Polietileno

NBR - Caucho NBR

PET - Poliestirester Termoplástico

TPV - Termoplástico

Toda información incluida en este documento es propiedad de Pemsa®. Dicha información no podrá ser reproducida, total o parcialmente, ni divulgada a terceros, ni utilizada para cualquier otro propósito, sin consentimiento previo y expreso y por escrito de Pemsa®. Todos los derechos de Propiedad Intelectual e Industrial que eventualmente puedan recaer sobre esta documentación, incluyendo Know-how, patentes, diseño industrial o cualesquiera otros derechos, pertenecen a Pemsa®. Pemsa, Rejiband, Pemsaband, Inducanal, Rejitech, Megaband, Pemsaflex son marcas registradas propiedad de Pemsa Cable Management, S.A.

Pemsaband PQU (Ref: 76603210)

Aplicaciones de producto

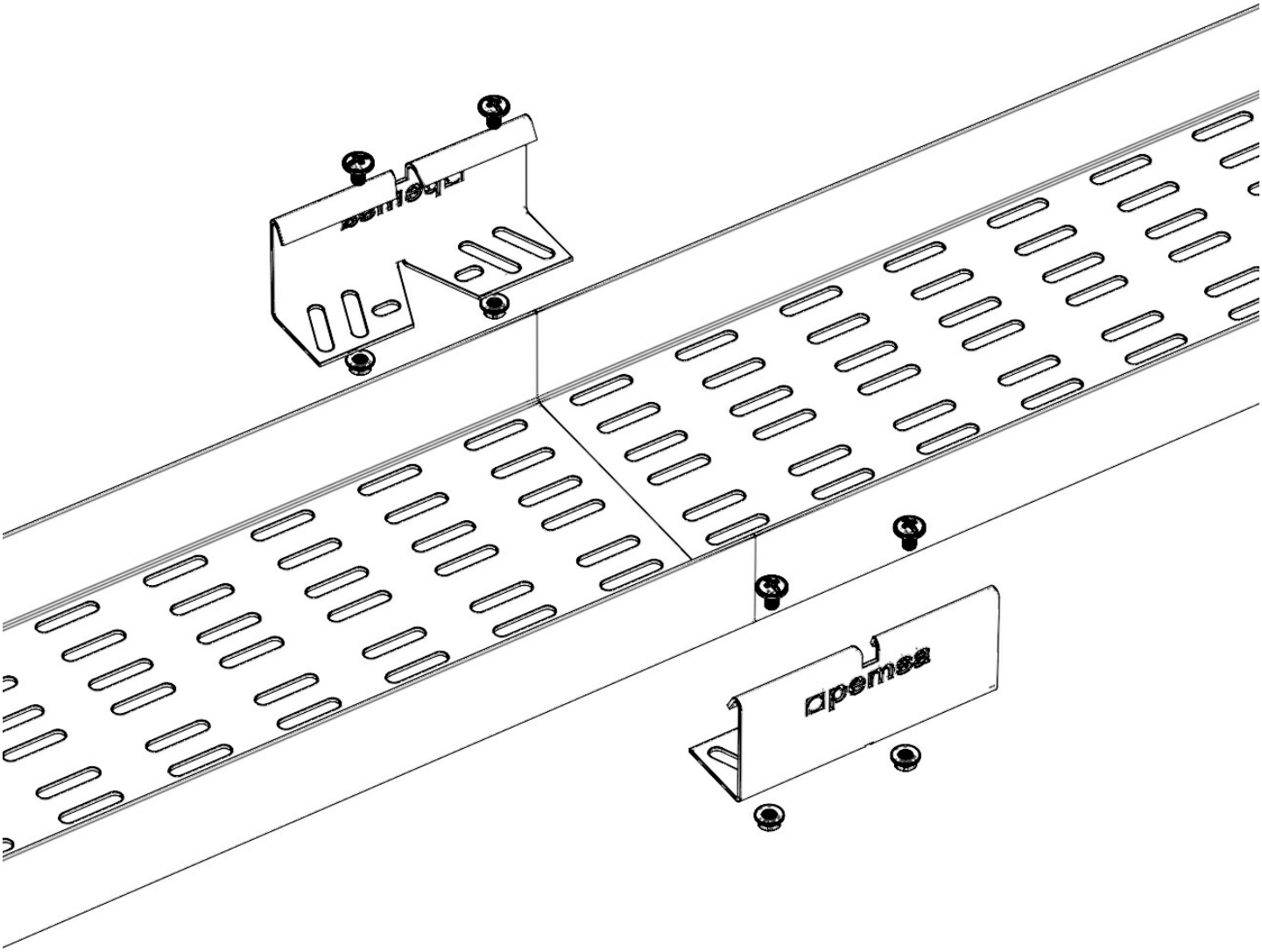

Toda información incluida en este documento es propiedad de Pemsa®. Dicha información no podrá ser reproducida, total o parcialmente, ni divulgada a terceros, ni utilizada para cualquier otro propósito, sin consentimiento previo y expreso y por escrito de Pemsa®. Todos los derechos de Propiedad Intelectual e Industrial que eventualmente puedan recaer sobre esta documentación, incluyendo Know-how, patentes, diseño industrial o cualesquiera otros derechos, pertenecen a Pemsa®. Pemsa, Rejiband, Pemsaband, Inducanal, Rejitech, Megaband, Pemsaflex son marcas registradas propiedad de Pemsa Cable Management, S.A.