Racor PA6 RA 90°



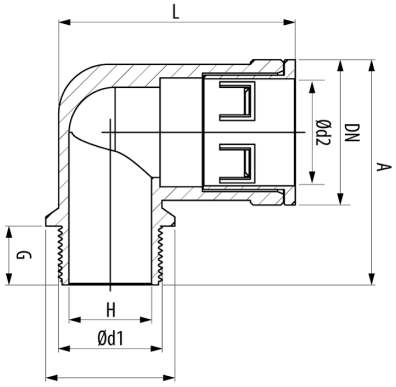

Descripción

Racor de 90° con rosca exterior El racor PA6 esta indicado para el montaje de tubos flexibles Pemsaflex, LG-PA, ST-PA, RB-PA y RB-PU. Autoextingible, libre de halógenos y no propagador de la llama.

Ventajas

Fabricado en poliamida 6 autoextinguible, libre de halógenos y no propagador de la llama.

Sistema de conexión click que permite un fácil y rápido acoplamiento al tubo.

Temperatura de trabajo: -40°C a + 120°C.

Índice de protección EN 60529: IP54.

Certificado CE en cumplimiento de la directiva de baja tensión 2014/35/UE

Aplicaciones

Indicado para la conexión de los tubos Pemsaflex®, LG-PA, ST-PA, RB-PA y RB-PU para la protección de cableado y conductores en instalaciones eléctricas de máquinas, herramientas, equipos industriales, robots, vehículos e instalaciones especiales.

Soluciones

Toda información incluida en este documento es propiedad de Pemsa®. Dicha información no podrá ser reproducida, total o parcialmente, ni divulgada a terceros, ni utilizada para cualquier otro propósito, sin consentimiento previo y expreso y por escrito de Pemsa®. Todos los derechos de Propiedad Intelectual e Industrial que eventualmente puedan recaer sobre esta documentación, incluyendo Know-how, patentes, diseño industrial o cualesquiera otros derechos, pertenecen a Pemsa®. Pemsa, Rejiband, Pemsaband, Inducanal, Rejitech, Megaband, Pemsaflex son marcas registradas propiedad de Pemsa Cable Management, S.A.

Racor PA6 RA 90°

Características técnicas principales

Colour Gris RAL 7031, Negro RAL 9005

DN DN 7, DN10, DN12, DN14, DN17, DN23

PG 7, PG 9, PG11, PG13, PG16, PG21, M12, M16, M20, M25

90

Poliamida 6

IP54

-40 / 120 ºC

LIBRE DE HALÓGENOS,NO PROPAGADOR DE LA LLAMA

ETIM 10 EC001176

Datos de producto

Colour	DN	PG	d1	Ød1	Ød2	L (mm)	A (mm)	Ref	kg/u	Pu
Gris RAL 7031	DN 7	PG 7	11	8.2	18.7	36.3	36.3	31043007	0,007	75
Gris RAL 7031	DN10	PG 9	11	10.3	21.7	37.3	43.8	31043109	0,009	50
Gris RAL 7031	DN12	PG11	11	13.3	26	41	43.8	31043211	0,014	50
Gris RAL 7031	DN14	PG13	11	15.3	28	44	46	31043313	0,019	50
Gris RAL 7031	DN17	PG16	13	16.6	32	51.5	51	31043416	0,022	40
Gris RAL 7031	DN23	PG21	16	22.4	39.5	61.2	64.3	31043521	0,036	25
Gris RAL 7031	DN 7	M12	11	8.2	18.7	36.3	35.7	31044012	0,008	75
Gris RAL 7031	DN10	M16	11	10.8	21.7	37.3	38.5	31044116	0,010	50
Gris RAL 7031	DN12	M16	11	10.9	26	41	43.8	31044216	0,014	50
Gris RAL 7031	DN14	M20	11	14.7	28	44	46	31044320	0,013	50
Gris RAL 7031	DN17	M20	13	15.2	32	51.5	51	31044420	0,015	40
Gris RAL 7031	DN23	M25	16	18.7	39.5	61.2	64.3	31044525	0,038	25
Negro RAL 9005	DN 7	PG 7	11	8.2	18.7	36.3	35.7	32043007	0,008	75
Negro RAL 9005	DN10	PG 9	11	10.3	21.7	37.3	38.5	32043109	0,010	50
Negro RAL 9005	DN12	PG11	11	13.3	26	41	43.8	32043211	0,014	50
Negro RAL 9005	DN14	PG13	11	15.3	28	44	46	32043313	0,018	50
Negro RAL 9005	DN17	PG16	13	16.6	32	51.5	51	32043416	0,022	40
Negro RAL 9005	DN23	PG21	16	22.4	39.5	61.2	64.3	32043521	0,036	25
Negro RAL 9005	DN 7	M12	11	8.2	18.7	36.3	35.7	32044012	0,007	75
Negro RAL 9005	DN10	M16	11	10.8	21.7	37.3	38.5	32044116	0,009	50
Negro RAL 9005	DN12	M16	11	10.9	26	41	43.8	32044216	0,014	50
Negro RAL 9005	DN14	M20	11	14.7	28	44	46	32044320	0,015	50
Negro RAL 9005	DN17	M20	13	15.2	32	51.5	51	32044420	0,015	40
Negro RAL 9005	DN23	M25	16	18.7	39.5	61.2	64.3	32044525	0,038	25

Sistema de protección

CU - Cobreado

PG - Pregalvanizado

EZ - Electrocincado

BC - Electrocincado Bicromatado

BK8 - Acabado Alta Resistencia

GC - Galvanizado en Caliente

INOX - Acero Inoxidable

PT - Pintura Poliester

AL - Aluminio

Toda información incluida en este documento es propiedad de Pemsa®. Dicha información no podrá ser reproducida, total o parcialmente, ni divulgada a terceros, ni utilizada para cualquier otro propósito, sin consentimiento previo y expreso y por escrito de Pemsa®. Todos los derechos de Propiedad Intelectual e Industrial que eventualmente puedan recaer sobre esta documentación, incluyendo Know-how, patentes, diseño industrial o cualesquiera otros derechos, pertenecen a Pemsa®. Pemsa, Rejiband, Pemsaband, Inducanal, Rejitech, Megaband, Pemsaflex son marcas registradas propiedad de Pemsa Cable Management, S.A.

Racor PA6 RA 90°

LN - Latón or Latón Niquelado

Ⓜ Materiales Aislantes

PC+ABS - Policarbonato + ABS Libre de halógenos

PVC - Policloruro de Vinilo

PP - Polipropileno Libre de Halógenos

PA6 - Poliamida 6 Libre de Halógenos

PA12 - Poliamida 12 Libre de Halógenos

PU - Poliuretano

PE - Polietileno

NBR - Caucho NBR

PET - Poliestirester Termoplástico

TPV - Termoplástico

Toda información incluida en este documento es propiedad de Pemsa®. Dicha información no podrá ser reproducida, total o parcialmente, ni divulgada a terceros, ni utilizada para cualquier otro propósito, sin consentimiento previo y expreso y por escrito de Pemsa®. Todos los derechos de Propiedad Intelectual e Industrial que eventualmente puedan recaer sobre esta documentación, incluyendo Know-how, patentes, diseño industrial o cualesquiera otros derechos, pertenecen a Pemsa®. Pemsa, Rejiband, Pemsaband, Inducanal, Rejitech, Megaband, Pemsaflex son marcas registradas propiedad de Pemsa Cable Management, S.A.