Racor REP (Ref: 31012640)



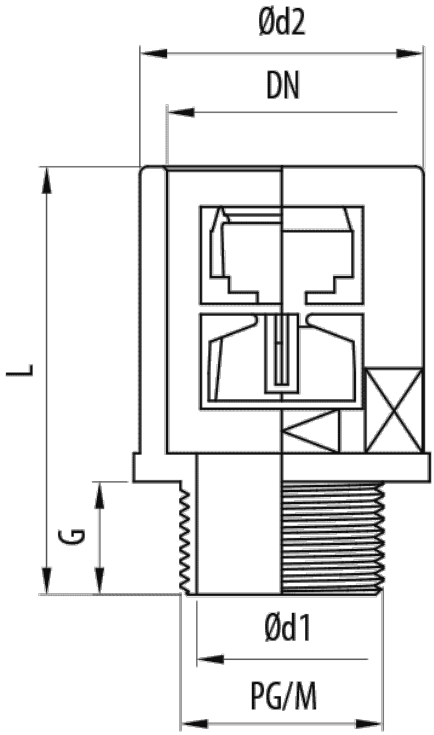

Descripción

Racor recto de poliamida 6 autoextinguible en color gris RAL 7011 o en color negro RAL 9005 con rosca exterior métrica y Pg, libre de halógenos, no propagador de la llama, índice de protección IP54 o IP67 con junta interior adicional. El racor REP de Pemsaflex está indicado para el montaje de tubos flexibles Pemsaflex LG-PA, ST-PA, RF-PA, RB-PA y RB-PU.

Ventajas

Certificación UL, CSA y DNV. Conformidad CE respecto a la directiva 2014/35 y la norma IEC 61386. Libre de halógenos según norma EN 50267-2-1. De acuerdo con la norma EN 60204-1 (seguridad de las máquinas).

Fabricado en poliamida 6 autoextinguible, libre de halógenos y no propagador de la llama.

Índice de protección EN 60529: IP54 e IP67 con junta interior.

Sistema de conexión click que permite un fácil y rápido acoplamiento al tubo.

Temperatura de trabajo: -25°C a + 105°C.

Aplicaciones

Indicado para la conexión de los tubos Pemsaflex®, LG-PA, ST-PA, RB-PA y RB-PU para la protección de cableado y conductores en instalaciones eléctricas de máquinas, herramientas, equipos industriales, robots, vehículos e instalaciones especiales.

Soluciones

Toda información incluida en este documento es propiedad de Pemsa®. Dicha información no podrá ser reproducida, total o parcialmente, ni divulgada a terceros, ni utilizada para cualquier otro propósito, sin consentimiento previo y expreso y por escrito de Pemsa®. Todos los derechos de Propiedad Intelectual e Industrial que eventualmente puedan recaer sobre esta documentación, incluyendo Know-how, patentes, diseño industrial o cualesquiera otros derechos, pertenecen a Pemsa®. Pemsa, Rejiband, Pemsaband, Inducanal, Rejitech, Megaband, Pemsaflex son marcas registradas propiedad de Pemsa Cable Management, S.A.

Racor REP (Ref: 31012640)

Datos de producto

ETIM 10	EC001176
Huella de CO2. GWP A1-A3 (kg CO2 eq.)	
Color	Gris RAL 7011
DN	DN29
M/PG	M40
G (mm)	14
Ø d1 (mm)	29
Ø d2 (mm)	46.5
L (mm)	54

Llave	38
kg/u	0,021
u	30
Material	Poliamida 6
IP	IP54
Temperatura de trabajo (°C)	-25 / 105 °C
Comportamiento fuego	LIBRE DE HALÓGENOS,NO PROPAGADOR DE LA LLAMA

Sistema de protección

CU - Cobreado

PG - Pregalvanizado

EZ - Electrocincado

BC - Electrocincado Bicromatado

BK8 - Acabado Alta Resistencia

GC - Galvanizado en Caliente

INOX - Acero Inoxidable

PT - Pintura Poliester

AL - Aluminio

LN - Latón or Latón Niquelado

Materiales Aislantes

PC+ABS - Policarbonato + ABS Libre de halógenos

PVC - Policloruro de Vinilo

PP - Polipropileno Libre de Halógenos

PA6 - Poliamida 6 Libre de Halógenos

PA12 - Poliamida 12 Libre de Halógenos

PU - Poliuretano

PE - Polietileno

NBR - Caucho NBR

PET - Poliestirester Termoplástico

TPV - Termoplástico

Toda información incluida en este documento es propiedad de Pemsa®. Dicha información no podrá ser reproducida, total o parcialmente, ni divulgada a terceros, ni utilizada para cualquier otro propósito, sin consentimiento previo y expreso y por escrito de Pemsa®. Todos los derechos de Propiedad Intelectual e Industrial que eventualmente puedan recaer sobre esta documentación, incluyendo Know-how, patentes, diseño industrial o cualesquiera otros derechos, pertenecen a Pemsa®. Pemsa, Rejiband, Pemsaband, Inducanal, Rejitech, Megaband, Pemsaflex son marcas registradas propiedad de Pemsa Cable Management, S.A.