Racor RGm (Ref: 35020009)



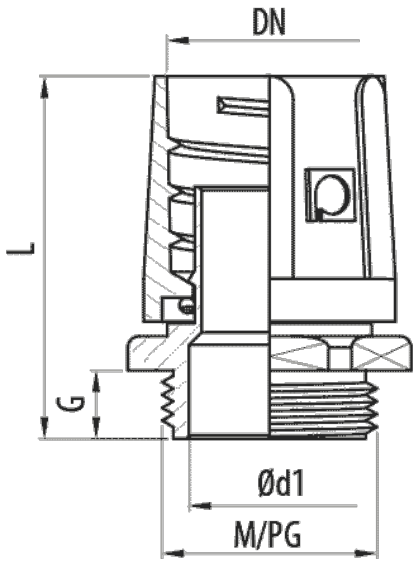

Descripción

Racor metálico giratorio con casquillo interior metálico de latón niquelado y cuerpo exterior aislante de poliamida 6 autoextinguible para la conexión de tubos flexibles metálicos con o sin recubrimiento plástico, tipo TM, Ecoflex®, TM-PVC. para tubo de DN 9 mm. Índice de protección IP65. Disponible en diversas medidas con rosca métrica y PG.

Ventajas

Conformidad CE respecto a la directiva 2014/35 y la norma EN IEC 61386.

Dispone de cuerpo giratorio independiente que facilita la conexión del racor al tubo para su posterior conexión a la caja. El casquillo metálico interior que proporciona continuidad eléctrica en la instalación.

Fabricado en latón con cuerpo exterior en poliamida 6 autoextinguible y libre de halógenos.

Índice de protección EN 60529: IP65.

Temperatura de trabajo: -25°C a + 105°C.

Aplicaciones

Indicado para la conexión de tubos flexibles metálicos TM, TM-PVC y Ecoflex®, en la conducción de cables eléctricos para aplicaciones de edificación, sector terciario e industriales.

Soluciones

Toda información incluida en este documento es propiedad de Pemsa®. Dicha información no podrá ser reproducida, total o parcialmente, ni divulgada a terceros, ni utilizada para cualquier otro propósito, sin consentimiento previo y expreso y por escrito de Pemsa®. Todos los derechos de Propiedad Intelectual e Industrial que eventualmente puedan recaer sobre esta documentación, incluyendo Know-how, patentes, diseño industrial o cualesquiera otros derechos, pertenecen a Pemsa®. Pemsa, Rejiband, Pemsaband, Inducanal, Rejitech, Megaband, Pemsaflex son marcas registradas propiedad de Pemsa Cable Management, S.A.

Racor RGm (Ref: 35020009)

Datos de producto

ETIM 10	EC001180
Huella de CO2. GWP A1-A3 (kg CO2 eq.)	
Sistema de Protección	LTN
Acabado	Latón niquelado
Color	Gris RAL 7001
DN	DN 9
M/PG	PG 9
G (mm)	6
Ø d1 (mm)	9.2

L (mm)	34
kg/u	0,020
u	100
Material	LATÓN NIQUELADO,POLIAMIDA 6
IP	IP65
Temperatura de trabajo (°C)	-25 / 105 °C
Comportamiento fuego	LIBRE DE HALÓGENOS,NO PROPAGADOR DE LA LLAMA

Sistema de protección

CU - Cobreado

PG - Pregalvanizado

EZ - Electrocincado

BC - Electrocincado Bicromatado

BK8 - Acabado Alta Resistencia

GC - Galvanizado en Caliente

INOX - Acero Inoxidable

PT - Pintura Poliester

AL - Aluminio

LN - Latón or Latón Niquelado

Materiales Aislantes

PC+ABS - Policarbonato + ABS Libre de halógenos

PVC - Policloruro de Vinilo

PP - Polipropileno Libre de Halógenos

PA6 - Poliamida 6 Libre de Halógenos

PA12 - Poliamida 12 Libre de Halógenos

PU - Poliuretano

PE - Polietileno

NBR - Caucho NBR

PET - Poliestirester Termoplástico

TPV - Termoplástico

Toda información incluida en este documento es propiedad de Pemsa®. Dicha información no podrá ser reproducida, total o parcialmente, ni divulgada a terceros, ni utilizada para cualquier otro propósito, sin consentimiento previo y expreso y por escrito de Pemsa®. Todos los derechos de Propiedad Intelectual e Industrial que eventualmente puedan recaer sobre esta documentación, incluyendo Know-how, patentes, diseño industrial o cualesquiera otros derechos, pertenecen a Pemsa®. Pemsa, Rejiband, Pemsaband, Inducanal, Rejitech, Megaband, Pemsaflex son marcas registradas propiedad de Pemsa Cable Management, S.A.