Racor RM (Ref: 37020016)



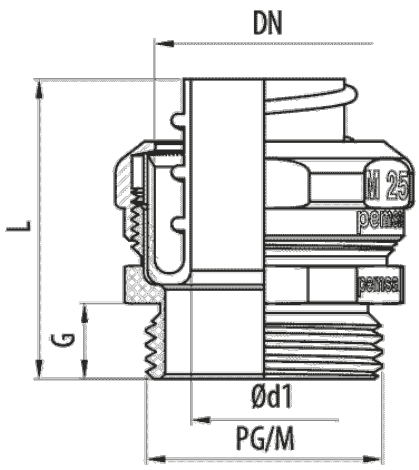

Descripción

Racor en latón niquelado con rosca exterior y casquillo interior en polipropileno para montaje de tubos TM, Ecoflex®, TM-PVC. Índice de protección IP54. Disponible en diversas medidas en rosca métrica y PG.

Ventajas

Conformidad CE respecto a la directiva 2014/35 y la norma EN IEC 61386.

Fabricado en latón niquelado con casquillo interior de polipropileno.

Índice de protección EN 60529: IP54.

Temperatura de trabajo: -25°C a + 90°C.

Aplicaciones

Indicado para la conexión de tubos flexibles metálicos TM, TM-PVC y Ecoflex®, en la conducción de cables eléctricos para aplicaciones de edificación, sector terciario e industriales.

Soluciones

Toda información incluida en este documento es propiedad de Pemsa®. Dicha información no podrá ser reproducida, total o parcialmente, ni divulgada a terceros, ni utilizada para cualquier otro propósito, sin consentimiento previo y expreso y por escrito de Pemsa®. Todos los derechos de Propiedad Intelectual e Industrial que eventualmente puedan recaer sobre esta documentación, incluyendo Know-how, patentes, diseño industrial o cualesquiera otros derechos, pertenecen a Pemsa®. Pemsa, Rejiband, Pemsaband, Inducanal, Rejitech, Megaband, Pemsaflex son marcas registradas propiedad de Pemsa Cable Management, S.A.

Racor RM (Ref: 37020016)

Datos de producto

ETIM 10	EC001180
Huella de CO2. GWP A1-A3 (kg CO2 eq.)	
Sistema de Protección	LTN
Acabado	Latón niquelado
DN	DN16
M/PG	PG16
G (mm)	8.5
Ø d1 (mm)	15.5
L (mm)	31.8

Llave	28
kg/u	0,029
u	50
Material	LATÓN NIQUELADO,POLIPROPILENO
IP	IP54
Temperatura de trabajo (°C)	-25 / 90 °C
Comportamiento fuego	LIBRE DE HALÓGENOS,NO PROPAGADOR DE LA LLAMA

Ⓢ Sistema de protección

CU - Cobreado

PG - Pregalvanizado

EZ - Electrocincado

BC - Electrocincado Bicromatado

BK8 - Acabado Alta Resistencia

GC - Galvanizado en Caliente

INOX - Acero Inoxidable

PT - Pintura Poliester

AL - Aluminio

LN - Latón or Latón Niquelado

Ⓜ Materiales Aislantes

PC+ABS - Policarbonato + ABS Libre de halógenos

PVC - Policloruro de Vinilo

PP - Polipropileno Libre de Halógenos

PA6 - Poliamida 6 Libre de Halógenos

PA12 - Poliamida 12 Libre de Halógenos

PU - Poliuretano

PE - Polietileno

NBR - Caucho NBR

PET - Poliestirester Termoplástico

TPV - Termoplástico

Toda información incluida en este documento es propiedad de Pemsa®. Dicha información no podrá ser reproducida, total o parcialmente, ni divulgada a terceros, ni utilizada para cualquier otro propósito, sin consentimiento previo y expreso y por escrito de Pemsa®. Todos los derechos de Propiedad Intelectual e Industrial que eventualmente puedan recaer sobre esta documentación, incluyendo Know-how, patentes, diseño industrial o cualesquiera otros derechos, pertenecen a Pemsa®. Pemsa, Rejiband, Pemsaband, Inducanal, Rejitech, Megaband, Pemsaflex son marcas registradas propiedad de Pemsa Cable Management, S.A.