Racor RMT



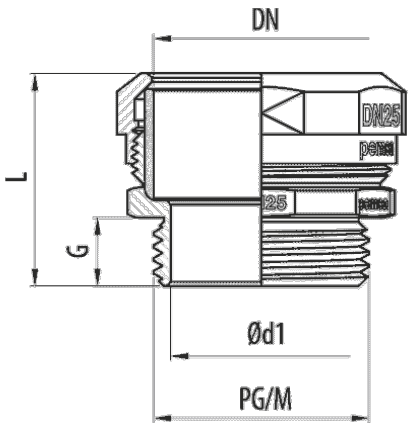

Descripción

Racor RMT para acoplamiento a cajas de acero con sistema de protección EZ para la conexión de tubos RL en instalaciones que requieran elevadas prestaciones mecánicas y una resistencia media a la corrosión. Índice de protección IP54. Incorpora un extremo roscado al tubo RL para su conexión a cajas junto con una tuerca TCM. Disponible en diversos diámetros.

Ventajas

Dispone de extremo roscado para la conexión del tubo rígido RL a cajas.

Índice de protección EN 60529: IP54.

Dispone de una junta interior que proporciona un grado de Protección a IP54.

Conformidad CE respecto a la directiva 2014/35 y la norma EN IEC 61386.

Fabricado en latón niquelado.

Aplicaciones

Adecuado para la conexión de tubos rígidos metálicos RL y RR en aplicaciones de edificación, sector terciario e industriales con altos requisitos de seguridad. Locales de pública concurrencia, locales con riesgo de incendio o explosión.

Soluciones

Toda información incluida en este documento es propiedad de Pemsa®. Dicha información no podrá ser reproducida, total o parcialmente, ni divulgada a terceros, ni utilizada para cualquier otro propósito, sin consentimiento previo y expreso y por escrito de Pemsa®. Todos los derechos de Propiedad Intelectual e Industrial que eventualmente puedan recaer sobre esta documentación, incluyendo Know-how, patentes, diseño industrial o cualesquiera otros derechos, pertenecen a Pemsa®. Pemsa, Rejiband, Pemsaband, Inducanal, Rejitech, Megaband, Pemsaflex son marcas registradas propiedad de Pemsa Cable Management, S.A.

Racor RMT

Características técnicas principales

LTN | DN16, DN20, DN25, DN32, DN40, DN50, DN63 | M16, M20, M25, M32, M40, M50, M63 | LATÓN NIQUELADO,NBR

IP54 | -15 / 90 °C | LIBRE DE HALÓGENOS,NO PROPAGADOR DE LA LLAMA | ETIM 10 EC000939

Datos de producto

DN					L(mm)		REF	kg/u	
DN16	M16	6	12	18.1	18	24	37031160	0,018	100
DN20	M20	7	14	21.9	20	28	37031201	0,025	100
DN25	M25	8	21	25.5	20	32	37031250	0,033	50
DN32	M32	8	27	32.2	24	40	37031320	0,063	25
DN40	M40	9.5	35	42.2	29	48	37031400	0,098	20
DN50	M50	11	41.2	53	37	60	37031500	0,175	10
DN63	M63	15	63	65.7	47	76	37031630	0,271	5

Sistema de protección

CU - Cobreado

PG - Pregalvanizado

EZ - Electrocincado

BC - Electrocincado Bicromatado

BK8 - Acabado Alta Resistencia

GC - Galvanizado en Caliente

INOX - Acero Inoxidable

PT - Pintura Poliester

AL - Aluminio

LN - Latón or Latón Niquelado

Materiales Aislantes

PC+ABS - Policarbonato + ABS Libre de halógenos

PVC - Policloruro de Vinilo

PP - Polipropileno Libre de Halógenos

PA6 - Poliamida 6 Libre de Halógenos

PA12 - Poliamida 12 Libre de Halógenos

PU - Poliuretano

PE - Polietileno

NBR - Caucho NBR

PET - Poliestirester Termoplástico

TPV - Termoplástico

Toda información incluida en este documento es propiedad de Pemsa®. Dicha información no podrá ser reproducida, total o parcialmente, ni divulgada a terceros, ni utilizada para cualquier otro propósito, sin consentimiento previo y expreso y por escrito de Pemsa®. Todos los derechos de Propiedad Intelectual e Industrial que eventualmente puedan recaer sobre esta documentación, incluyendo Know-how, patentes, diseño industrial o cualesquiera otros derechos, pertenecen a Pemsa®. Pemsa, Rejiband, Pemsaband, Inducanal, Rejitech, Megaband, Pemsaflex son marcas registradas propiedad de Pemsa Cable Management, S.A.