Racor RMT (Ref: 37031400)



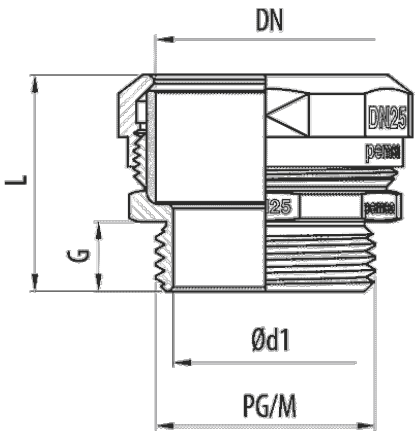

Descripción

Racor RMT para acoplamiento a cajas de acero con sistema de protección EZ para la conexión de tubos RL en instalaciones que requieran elevadas prestaciones mecánicas y una resistencia media a la corrosión. Índice de protección IP54. Incorpora un extremo roscado al tubo RL para su conexión a cajas junto con una tuerca TCM. Disponible en diversos diámetros.

Ventajas

Conformidad CE respecto a la directiva 2014/35 y la norma EN IEC 61386.

Dispone de extremo roscado para la conexión del tubo rígido RL a cajas.

Dispone de una junta interior que proporciona un grado de Protección a IP54.

Fabricado en latón niquelado.

Índice de protección EN 60529: IP54.

Aplicaciones

Adecuado para la conexión de tubos rígidos metálicos RL y RR en aplicaciones de edificación, sector terciario e industriales con altos requisitos de seguridad. Locales de pública concurrencia, locales con riesgo de incendio o explosión.

Soluciones

Toda información incluida en este documento es propiedad de Pemsa®. Dicha información no podrá ser reproducida, total o parcialmente, ni divulgada a terceros, ni utilizada para cualquier otro propósito, sin consentimiento previo y expreso y por escrito de Pemsa®. Todos los derechos de Propiedad Intelectual e Industrial que eventualmente puedan recaer sobre esta documentación, incluyendo Know-how, patentes, diseño industrial o cualesquiera otros derechos, pertenecen a Pemsa®. Pemsa, Rejiband, Pemsaband, Inducanal, Rejitech, Megaband, Pemsaflex son marcas registradas propiedad de Pemsa Cable Management, S.A.

Racor RMT (Ref: 37031400)

Datos de producto

ETIM 10	EC000939
Huella de CO2. GWP A1-A3 (kg CO2 eq.)	
Sistema de Protección	LTN
Acabado	Latón niquelado
DN	DN40
M/PG	M40
G (mm)	9.5
Ø d1 (mm)	35
Ø d2 (mm)	42.2
L (mm)	29

Llave	48
kg/u	0,098
u	20
Material	LATÓN NIQUELADO,NBR
IP	IP54
Temperatura de trabajo (°C)	-15 / 90 °C
Comportamiento fuego	LIBRE DE HALÓGENOS,NO PROPAGADOR DE LA LLAMA

Ⓢ Sistema de protección

CU - Cobreado

PG - Pregalvanizado

EZ - Electrocincado

BC - Electrocincado Bicromatado

BK8 - Acabado Alta Resistencia

GC - Galvanizado en Caliente

INOX - Acero Inoxidable

PT - Pintura Poliester

AL - Aluminio

LN - Latón or Latón Niquelado

Ⓜ Materiales Aislantes

PC+ABS - Policarbonato + ABS Libre de halógenos

PVC - Policloruro de Vinilo

PP - Polipropileno Libre de Halógenos

PA6 - Poliamida 6 Libre de Halógenos

PA12 - Poliamida 12 Libre de Halógenos

PU - Poliuretano

PE - Polietileno

NBR - Caucho NBR

PET - Poliestirester Termoplástico

TPV - Termoplástico

Toda información incluida en este documento es propiedad de Pemsa®. Dicha información no podrá ser reproducida, total o parcialmente, ni divulgada a terceros, ni utilizada para cualquier otro propósito, sin consentimiento previo y expreso y por escrito de Pemsa®. Todos los derechos de Propiedad Intelectual e Industrial que eventualmente puedan recaer sobre esta documentación, incluyendo Know-how, patentes, diseño industrial o cualesquiera otros derechos, pertenecen a Pemsa®. Pemsa, Rejiband, Pemsaband, Inducanal, Rejitech, Megaband, Pemsaflex son marcas registradas propiedad de Pemsa Cable Management, S.A.