Sistema de Railes 3C

20/04/2024

Rail 3C 40x30x1.5

Descripción

Rail de 40x30 mm con espesor 1,5 mm para cargas medias en instalaciones de bandejas portacables, tubos eléctricos y otras instalaciones de tuberías de calefacción, A/A, sistemas contra incendios, etc. Posee perforaciones en las 3 caras aumentando las posibilidades de conexión de soportes y otros elementos. Fabricado en acero, disponible en varios sistemas de protección.

Ventajas

Conjuntamente con el accesorio Soporte Fijación, brinda la oportunidad de regular el ángulo de conexión del sistema, adaptándose a techos inclinados o bóvedas de túneles

Sistema rápido de instalación. Gracias a las perforaciones a tres caras de los railes permite una rápida conexión y atornillado M8x65 de los Soportes Base

Sistema versátil de instalación. podemos conectar diferentes elementos como el Soporte fijación para conexión a techo o como apoyo lateral para la pared, instalándolo lateralmente al rail y aumentando la estabilidad y los valores de carga del conjunto.

Marcado CE en cumplimiento de la directiva de baja tensión 2014/35/UE. Conforme a norma internacional IEC 61537

Disponible en Sistemas de Protección PG y GC

Aplicaciones

Soportación de bandejas portacables, (rejiband®, pemsaband®, megaband®, entre otras), en instalaciones a techo en Túneles, Galerías de servicio, Edificios o instalaciones en entornos industriales.

Soluciones

Toda información incluida en este documento es propiedad de Pemsa®. Dicha información no podrá ser reproducida, total o parcialmente, ni divulgada a terceros, ni utilizada para cualquier otro propósito, sin consentimiento previo y expreso y por escrito de Pemsa®. Todos los derechos de Propiedad Intelectual e Industrial que eventualmente puedan recaer sobre esta documentación, incluyendo Know-how, patentes, diseño industrial o cualesquiera otros derechos, pertenecen a Pemsa®. Pemsa, Rejiband, Pemsaband, Inducanal, Rejitech, Megaband, Pemsaflex son marcas registradas propiedad de Pemsa Cable Management, S.A.

Rail 3C 40x30x1.5

Características técnicas principales

30 | Acero con prot. superficial | e(mm) 1.5 | -50 / 150 °C | A1 No combustible | ETIM

Datos de producto

PG	Clase 3	0.5	81000101	0.518	1
PG	Clase 3	1	81000105	1.030	1
PG	Clase 3	3	81000107	1.050	3
GC	Clase 6	0.5	82003164	0.518	1
GC	Clase 6	1	82003166	1.030	1
GC	Clase 6	3	82003168	1.050	3

Sistema de protección

CU - Cobreado

PG - Pregalvanizado

EZ - Electrocincado

BC - Electrocincado Bicromatado

BK8 - Acabado Alta Resistencia

GC - Galvanizado en Caliente

INOX - Acero Inoxidable

PT - Pintura Poliester

AL - Aluminio

LN - Latón or Latón Niquelado

Materiales Aislantes

PC+ABS - Policarbonato + ABS Libre de halógenos

PVC - Policloruro de Vinilo

PP - Polipropileno Libre de Halógenos

PA6 - Poliamida 6 Libre de Halógenos

PA12 - Poliamida 12 Libre de Halógenos

PU - Poliuretano

PE - Polietileno

NBR - Caucho NBR

PET - Poliestirester Termoplástico

TPV - Termoplástico

Toda información incluida en este documento es propiedad de Pemsa®. Dicha información no podrá ser reproducida, total o parcialmente, ni divulgada a terceros, ni utilizada para cualquier otro propósito, sin consentimiento previo y expreso y por escrito de Pemsa®. Todos los derechos de Propiedad Intelectual e Industrial que eventualmente puedan recaer sobre esta documentación, incluyendo Know-how, patentes, diseño industrial o cualesquiera otros derechos, pertenecen a Pemsa®. Pemsa, Rejiband, Pemsaband, Inducanal, Rejitech, Megaband, Pemsaflex son marcas registradas propiedad de Pemsa Cable Management, S.A.

Rail 3C 40x30x1.5

Aplicaciones de producto

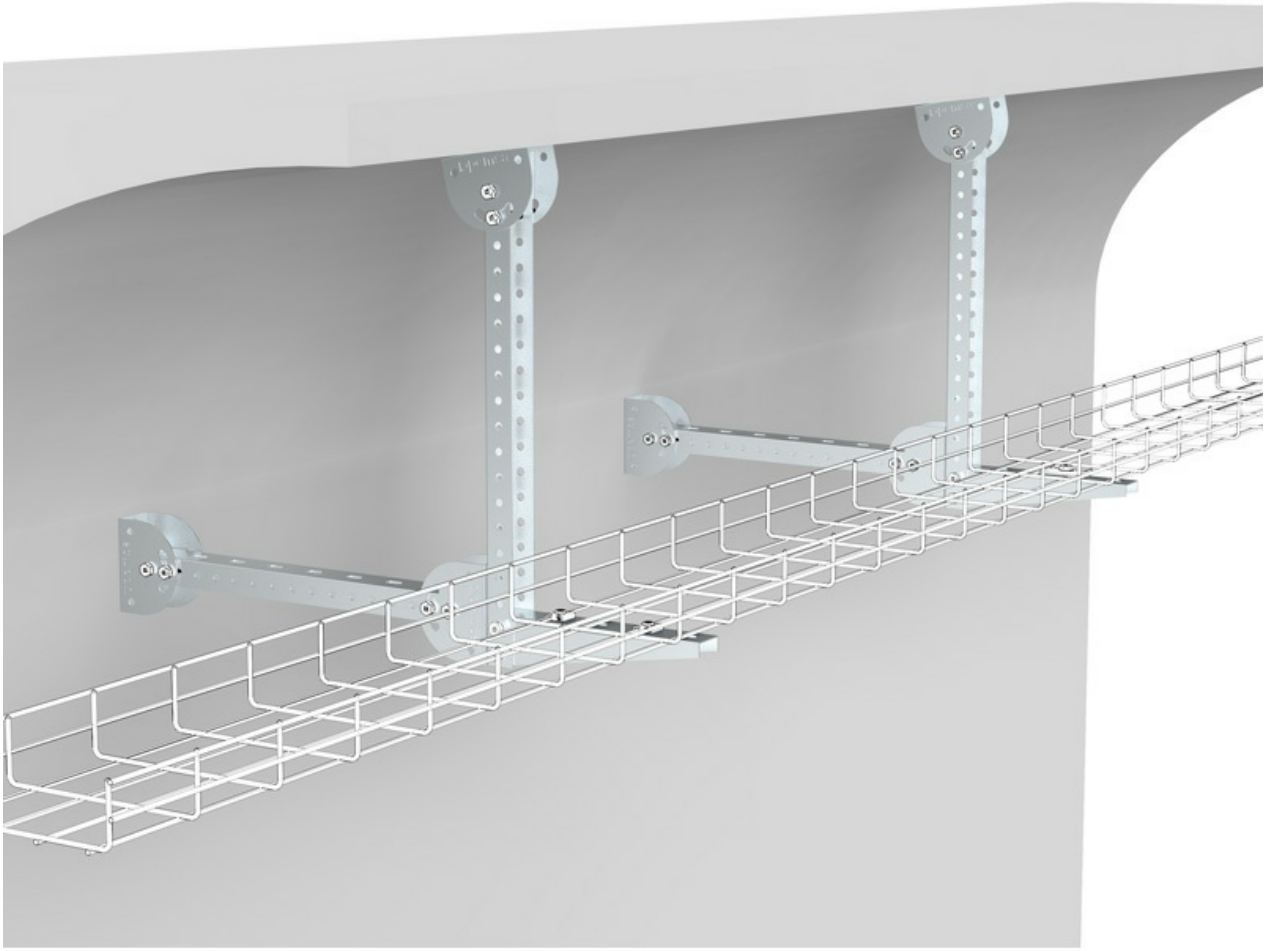

Toda información incluida en este documento es propiedad de Pemsa®. Dicha información no podrá ser reproducida, total o parcialmente, ni divulgada a terceros, ni utilizada para cualquier otro propósito, sin consentimiento previo y expreso y por escrito de Pemsa®. Todos los derechos de Propiedad Intelectual e Industrial que eventualmente puedan recaer sobre esta documentación, incluyendo Know-how, patentes, diseño industrial o cualesquiera otros derechos, pertenecen a Pemsa®. Pemsa, Rejiband, Pemsaband, Inducanal, Rejitech, Megaband, Pemsaflex son marcas registradas propiedad de Pemsa Cable Management, S.A.

Rail 3C 40x30x1.5

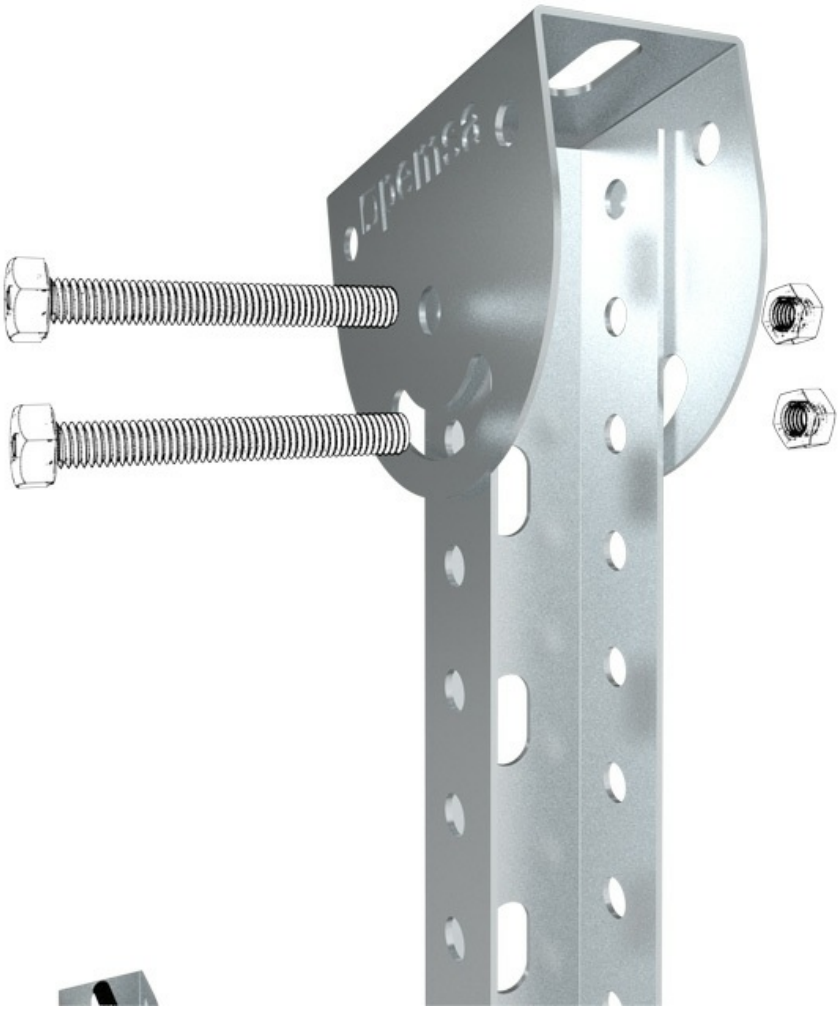

Toda información incluida en este documento es propiedad de Pemsa®. Dicha información no podrá ser reproducida, total o parcialmente, ni divulgada a terceros, ni utilizada para cualquier otro propósito, sin consentimiento previo y expreso y por escrito de Pemsa®. Todos los derechos de Propiedad Intelectual e Industrial que eventualmente puedan recaer sobre esta documentación, incluyendo Know-how, patentes, diseño industrial o cualesquiera otros derechos, pertenecen a Pemsa®. Pemsa, Rejiband, Pemsaband, Inducanal, Rejitech, Megaband, Pemsaflex son marcas registradas propiedad de Pemsa Cable Management, S.A.

Rail 3C 40x30x1.5

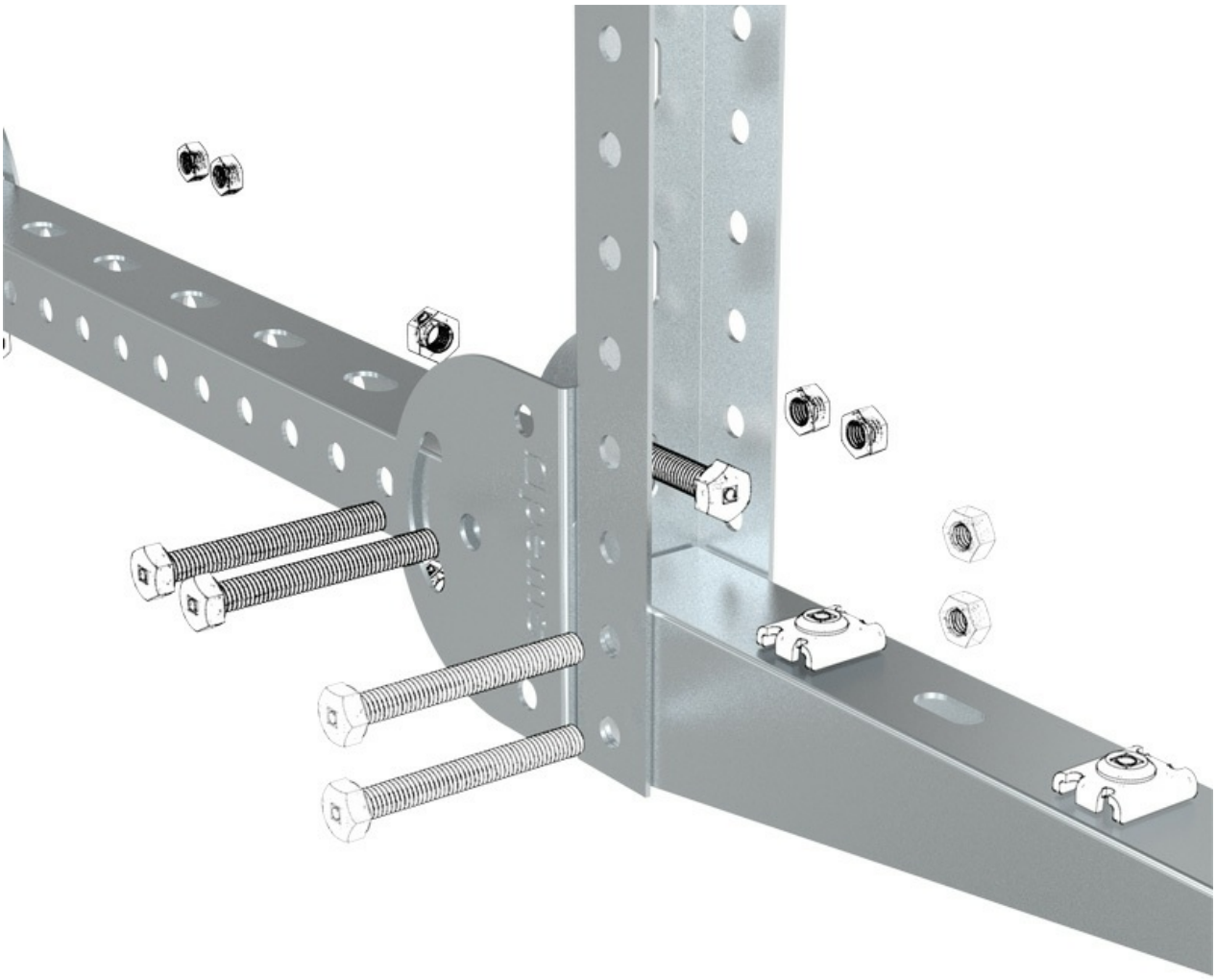

Toda información incluida en este documento es propiedad de Pemsa®. Dicha información no podrá ser reproducida, total o parcialmente, ni divulgada a terceros, ni utilizada para cualquier otro propósito, sin consentimiento previo y expreso y por escrito de Pemsa®. Todos los derechos de Propiedad Intelectual e Industrial que eventualmente puedan recaer sobre esta documentación, incluyendo Know-how, patentes, diseño industrial o cualesquiera otros derechos, pertenecen a Pemsa®. Pemsa, Rejiband, Pemsaband, Inducanal, Rejitech, Megaband, Pemsaflex son marcas registradas propiedad de Pemsa Cable Management, S.A.