Estructuras y Railes

Rail 41x41x1.5 (Ref: 67030074)

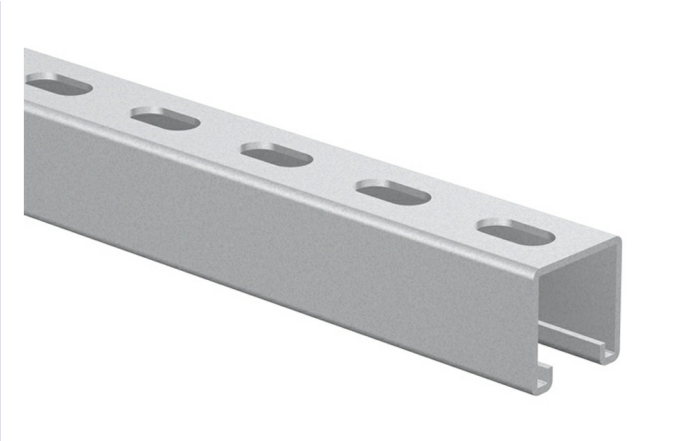

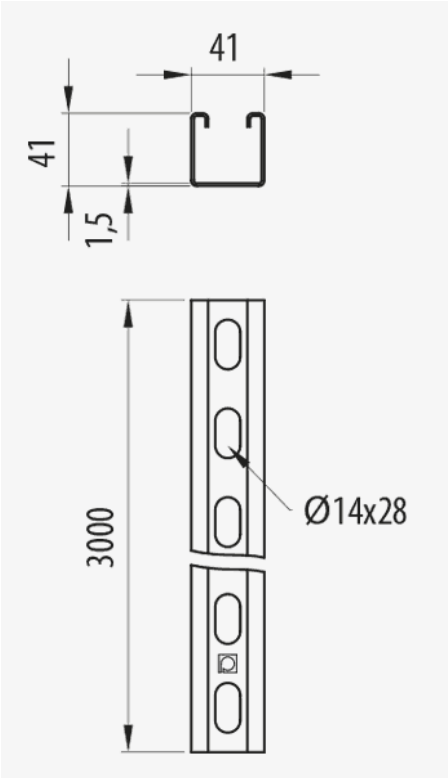

Descripción

Rail metálico de 41x41 mm de espesor 1,5 mm para soporte de bandejas de rejilla Rejiband®, bandejas de chapa Pemsaband® y bandejas de escalera Megaband® en la conducción de cableado. Ala de alto 41 mm, De espesor de 1.5 mm, Acabado PG3. Permite la construcción de estructuras en suspensión, a pared y estructuras de soporte varias, etc. Fabricado en acero y con Sistema de protección PG.

Ventajas

Sistema de protección PG, según norma UNE-EN 10346, adecuada para instalaciones interiores en ambientes industriales. Clase de resistencia a la corrosión 3.

Conformidad CE respecto a la directiva 2014/35/UE.

Dispone de múltiples orificios que facilitan las posibilidades de conexión.

Facilita la instalación a techo de líneas de bandejas para la conducción del cableado.

Uso de forma versátil para facilitar la instalación de soportes horizontales.

Aplicaciones

Indicado para la creación de estructuras de soporte para instalaciones interiores de bandejas Rejiband®, Pemsaband® y Megaband® en la conducción de cableado eléctrico y/o telecomunicaciones en atmósfera seca sin contaminantes.

Soluciones

INDUSTRIA PETROQUÍMICA TUNELES. INFRAESTRUCTURAS

Toda información incluida en este documento es propiedad de Pemsa®. Dicha información no podrá ser reproducida, total o parcialmente, ni divulgada a terceros, ni utilizada para cualquier otro propósito, sin consentimiento previo y expreso y por escrito de Pemsa®. Todos los derechos de Propiedad Intelectual e Industrial que eventualmente puedan recaer sobre esta documentación, incluyendo Know-how, patentes, diseño industrial o cualesquiera otros derechos, pertenecen a Pemsa®. Pemsa, Rejiband, Pemsaband, Inducanal, Rejitech, Megaband, Pemsaflex son marcas registradas propiedad de Pemsa Cable Management, S.A.

Rail 41x41x1.5 (Ref: 67030074)

Datos de producto

ETIM 10	EC000386	**u**	3
Huella de CO2. GWP A1-A3 (kg CO2 eq.)		**Material**	Acero con prot. superficial
Sistema de Protección	PG	**Espesor (mm)**	1.5
Acabado	PG3, Pregalvanizado	**Temperatura de trabajo (°C)**	-50 / 150 ºC
Clase Resistencia	Clase 3	**Comportamiento fuego**	A1 No combustible
Ala (mm)	41		
Longitud (m)	3		
kg/u	1,590		

Ⓢ Sistema de protección

CU - Cobreado

PG - Pregalvanizado

EZ - Electrocincado

BC - Electrocincado Bicromatado

BK8 - Acabado Alta Resistencia

GC - Galvanizado en Caliente

INOX - Acero Inoxidable

PT - Pintura Poliester

AL - Aluminio

LN - Latón or Latón Niquelado

Ⓜ Materiales Aislantes

PC+ABS - Policarbonato + ABS Libre de halógenos

PVC - Policloruro de Vinilo

PP - Polipropileno Libre de Halógenos

PA6 - Poliamida 6 Libre de Halógenos

PA12 - Poliamida 12 Libre de Halógenos

PU - Poliuretano

PE - Polietileno

NBR - Caucho NBR

PET - Poliestirester Termoplástico

TPV - Termoplástico

Toda información incluida en este documento es propiedad de Pemsa®. Dicha información no podrá ser reproducida, total o parcialmente, ni divulgada a terceros, ni utilizada para cualquier otro propósito, sin consentimiento previo y expreso y por escrito de Pemsa®. Todos los derechos de Propiedad Intelectual e Industrial que eventualmente puedan recaer sobre esta documentación, incluyendo Know-how, patentes, diseño industrial o cualesquiera otros derechos, pertenecen a Pemsa®. Pemsa, Rejiband, Pemsaband, Inducanal, Rejitech, Megaband, Pemsaflex son marcas registradas propiedad de Pemsa Cable Management, S.A.

Rail 41x41x1.5 (Ref: 67030074)

Aplicaciones de producto

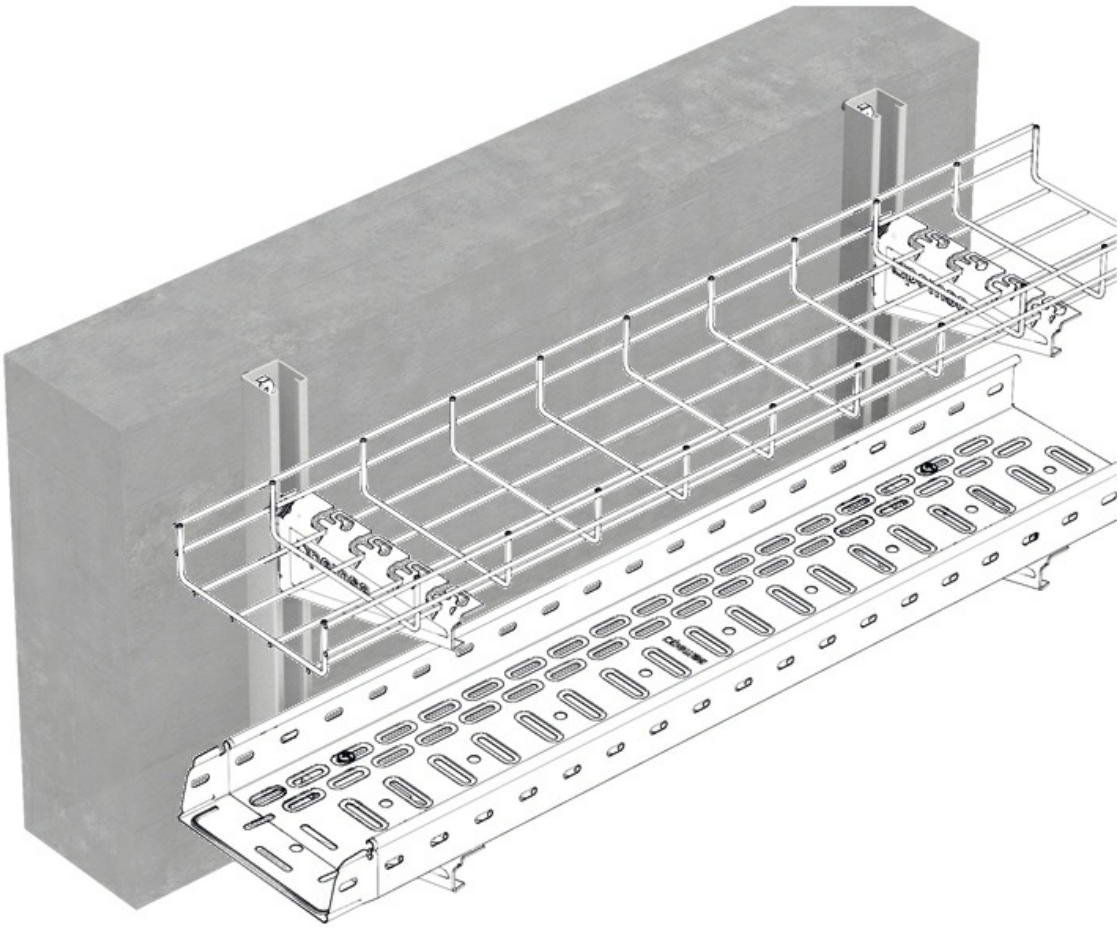

Toda información incluida en este documento es propiedad de Pemsa®. Dicha información no podrá ser reproducida, total o parcialmente, ni divulgada a terceros, ni utilizada para cualquier otro propósito, sin consentimiento previo y expreso y por escrito de Pemsa®. Todos los derechos de Propiedad Intelectual e Industrial que eventualmente puedan recaer sobre esta documentación, incluyendo Know-how, patentes, diseño industrial o cualesquiera otros derechos, pertenecen a Pemsa®. Pemsa, Rejiband, Pemsaband, Inducanal, Rejitech, Megaband, Pemsaflex son marcas registradas propiedad de Pemsa Cable Management, S.A.

Rail 41x41x1.5 (Ref: 67030074)

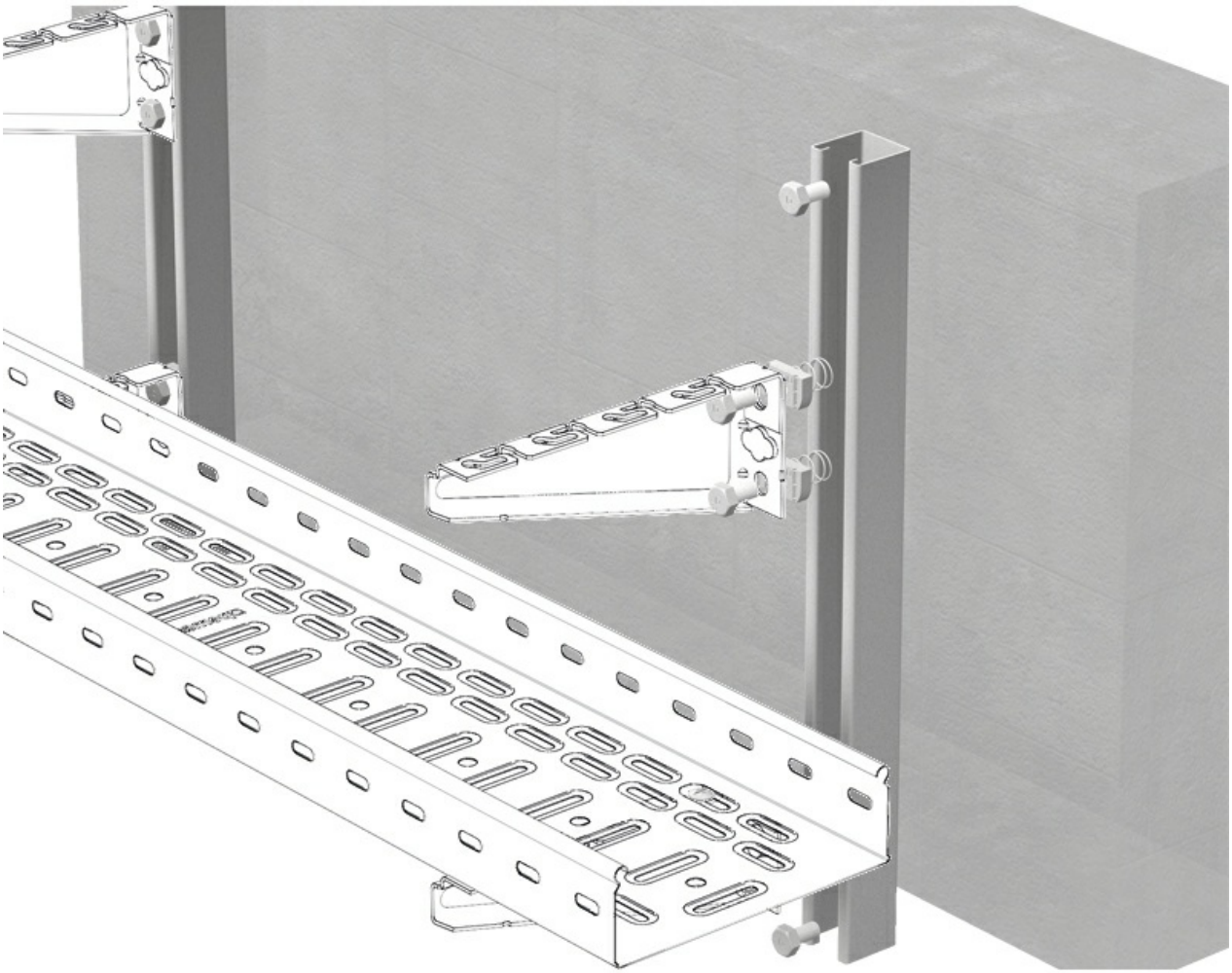

Toda información incluida en este documento es propiedad de Pemsa®. Dicha información no podrá ser reproducida, total o parcialmente, ni divulgada a terceros, ni utilizada para cualquier otro propósito, sin consentimiento previo y expreso y por escrito de Pemsa®. Todos los derechos de Propiedad Intelectual e Industrial que eventualmente puedan recaer sobre esta documentación, incluyendo Know-how, patentes, diseño industrial o cualesquiera otros derechos, pertenecen a Pemsa®. Pemsa, Rejiband, Pemsaband, Inducanal, Rejitech, Megaband, Pemsaflex son marcas registradas propiedad de Pemsa Cable Management, S.A.