Estructuras y Railes

Rail Reforzado 41x41 (Ref: 67030057)



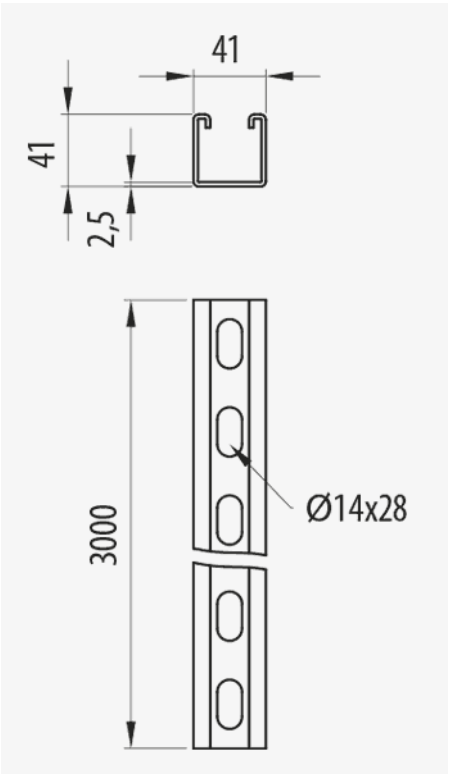

Descripción

Rail metálico reforzado 41x41 mm para soporte de bandejas de rejilla Rejiband®, bandejas de chapa Pemsaband® y bandejas de escalera Megaband® en la conducción de cableado. Ala de alto 41 mm, De espesor de 2.5 mm, Acabado HDG. Permite la construcción de estructuras en suspensión, a pared, estructuras de soporte varias, etc. Fabricado en acero y con varios sistemas de protección.

Ventajas

Conformidad CE respecto a la directiva 2014/35/UE.

Dispone de múltiples orificios que facilitan las posibilidades de conexión.

Disponible en varios sistemas de protección: PG, GC y acero inoxidable AISI 316L.

Facilita la instalación a techo u otros montajes especiales de líneas de bandejas con grandes cargas para la conducción del cableado.

Uso de forma versátil para facilitar la instalación de soportes horizontales.

Aplicaciones

Indicado para la creación de estructuras de soporte para instalaciones interiores de bandejas Rejiband®, Pemsaband® y Megaband® en la conducción de cableado eléctrico y/o telecomunicaciones en atmósfera seca sin contaminantes.

Soluciones

INDUSTRIA PETROQUÍMICA TUNELES. INFRAESTRUCTURAS

Toda información incluida en este documento es propiedad de Pemsa®. Dicha información no podrá ser reproducida, total o parcialmente, ni divulgada a terceros, ni utilizada para cualquier otro propósito, sin consentimiento previo y expreso y por escrito de Pemsa®. Todos los derechos de Propiedad Intelectual e Industrial que eventualmente puedan recaer sobre esta documentación, incluyendo Know-how, patentes, diseño industrial o cualesquiera otros derechos, pertenecen a Pemsa®. Pemsa, Rejiband, Pemsaband, Inducanal, Rejitech, Megaband, Pemsaflex son marcas registradas propiedad de Pemsa Cable Management, S.A.

Rail Reforzado 41x41 (Ref: 67030057)

Datos de producto

ETIM 10	EC000386
Huella de CO2. GWP A1-A3 (kg CO2 eq.)	
Sistema de Protección	GC
Acabado	HDG, Galvanizado en Caliente
Clase Resistencia	Clase 6
Ala (mm)	41
Longitud (m)	3
kg/u	2,730

u	3
Material	Acero con prot. superficial
Espesor (mm)	2.5
Temperatura de trabajo (°C)	-50 / 150 ºC
Comportamiento fuego	A1 No combustible

Ⓢ Sistema de protección

CU - Cobreado

PG - Pregalvanizado

EZ - Electrocincado

BC - Electrocincado Bicromatado

BK8 - Acabado Alta Resistencia

GC - Galvanizado en Caliente

INOX - Acero Inoxidable

PT - Pintura Poliester

AL - Aluminio

LN - Latón or Latón Niquelado

Ⓜ Materiales Aislantes

PC+ABS - Policarbonato + ABS Libre de halógenos

PVC - Policloruro de Vinilo

PP - Polipropileno Libre de Halógenos

PA6 - Poliamida 6 Libre de Halógenos

PA12 - Poliamida 12 Libre de Halógenos

PU - Poliuretano

PE - Polietileno

NBR - Caucho NBR

PET - Poliestirester Termoplástico

TPV - Termoplástico

Toda información incluida en este documento es propiedad de Pemsa®. Dicha información no podrá ser reproducida, total o parcialmente, ni divulgada a terceros, ni utilizada para cualquier otro propósito, sin consentimiento previo y expreso y por escrito de Pemsa®. Todos los derechos de Propiedad Intelectual e Industrial que eventualmente puedan recaer sobre esta documentación, incluyendo Know-how, patentes, diseño industrial o cualesquiera otros derechos, pertenecen a Pemsa®. Pemsa, Rejiband, Pemsaband, Inducanal, Rejitech, Megaband, Pemsaflex son marcas registradas propiedad de Pemsa Cable Management, S.A.

Rail Reforzado 41x41 (Ref: 67030057)

Aplicaciones de producto

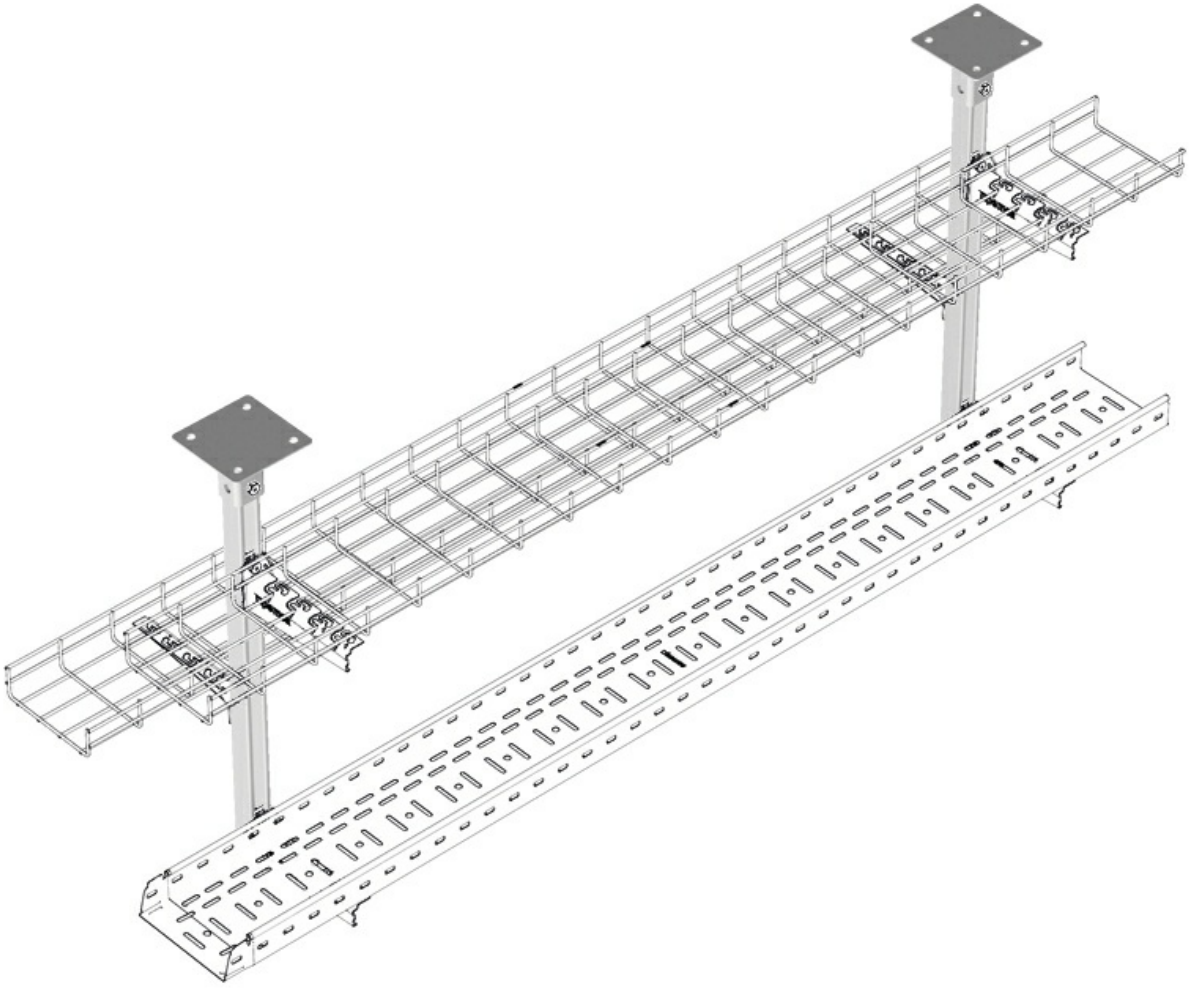

Toda información incluida en este documento es propiedad de Pemsa®. Dicha información no podrá ser reproducida, total o parcialmente, ni divulgada a terceros, ni utilizada para cualquier otro propósito, sin consentimiento previo y expreso y por escrito de Pemsa®. Todos los derechos de Propiedad Intelectual e Industrial que eventualmente puedan recaer sobre esta documentación, incluyendo Know-how, patentes, diseño industrial o cualesquiera otros derechos, pertenecen a Pemsa®. Pemsa, Rejiband, Pemsaband, Inducanal, Rejitech, Megaband, Pemsaflex son marcas registradas propiedad de Pemsa Cable Management, S.A.