Accesorios

Unión T nº 9 (Ref: 67030203)



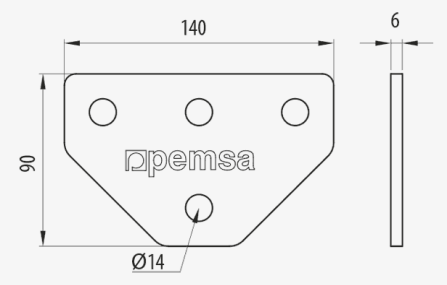

Descripción

Pieza metálica de unión nº 9, en forma de T para el montaje de dos railes que se unen perpendicularmente como estructuras de soporte en instalaciones de bandejas. Apto para railes de 41x21 mm y 41x41 mm. Fabricada en acero y Sistema de protección GC.

Ventajas

Sistema de protección GC (norma UNE-EN ISO 1461), adecuada para instalaciones exteriores y en ambientes agresivos. Clase de resistencia a la corrosión 6.

Conformidad CE respecto a la directiva 2014/35/UE.

Conectar con 4 tornillos hexagonales y tuercas tipo rail M10.

Disponible para railes de 41x21 y 41x41.

Permite la unión perpendicularmente de dos tramos de rail.

Aplicaciones

Adecuado para la conexión con railes de 41x21 mm y 41x41 mm para la creación de estructuras de soporte para instalaciones de bandeja en la conducción de cables eléctricos y/o telecomunicaciones en edificios públicos, infraestructuras y obras civiles, instalaciones industriales y sector terciario.

Soluciones

INDUSTRIA PETROQUÍMICA TUNELES. INFRAESTRUCTURAS

Toda información incluida en este documento es propiedad de Pemsa®. Dicha información no podrá ser reproducida, total o parcialmente, ni divulgada a terceros, ni utilizada para cualquier otro propósito, sin consentimiento previo y expreso y por escrito de Pemsa®. Todos los derechos de Propiedad Intelectual e Industrial que eventualmente puedan recaer sobre esta documentación, incluyendo Know-how, patentes, diseño industrial o cualesquiera otros derechos, pertenecen a Pemsa®. Pemsa, Rejiband, Pemsaband, Inducanal, Rejitech, Megaband, Pemsaflex son marcas registradas propiedad de Pemsa Cable Management, S.A.

Accesorios

Unión T nº 9 (Ref: 67030203)

Datos de producto

ETIM 10	EC000483
Huella de CO2. GWP A1-A3 (kg CO2 eq.)	
Sistema de Protección	GC
Acabado	HDG, Galvanizado en Caliente
Clase Resistencia	Clase 6
Ángulo	90
kg/u	0,453

u	1
Material	Acero con prot. superficial
Temperatura de trabajo (°C)	-50 / 150 °C
Comportamiento fuego	A1 No combustible

Ⓢ Sistema de protección

CU - Cobreado

PG - Pregalvanizado

EZ - Electrocincado

BC - Electrocincado Bicromatado

BK8 - Acabado Alta Resistencia

GC - Galvanizado en Caliente

INOX - Acero Inoxidable

PT - Pintura Poliester

AL - Aluminio

LN - Latón or Latón Niquelado

Ⓜ Materiales Aislantes

PC+ABS - Policarbonato + ABS Libre de halógenos

PVC - Policloruro de Vinilo

PP - Polipropileno Libre de Halógenos

PA6 - Poliamida 6 Libre de Halógenos

PA12 - Poliamida 12 Libre de Halógenos

PU - Poliuretano

PE - Polietileno

NBR - Caucho NBR

PET - Poliestirester Termoplástico

TPV - Termoplástico

Toda información incluida en este documento es propiedad de Pemsa®. Dicha información no podrá ser reproducida, total o parcialmente, ni divulgada a terceros, ni utilizada para cualquier otro propósito, sin consentimiento previo y expreso y por escrito de Pemsa®. Todos los derechos de Propiedad Intelectual e Industrial que eventualmente puedan recaer sobre esta documentación, incluyendo Know-how, patentes, diseño industrial o cualesquiera otros derechos, pertenecen a Pemsa®. Pemsa, Rejiband, Pemsaband, Inducanal, Rejitech, Megaband, Pemsaflex son marcas registradas propiedad de Pemsa Cable Management, S.A.

Unión T nº 9 (Ref: 67030203)

Aplicaciones de producto

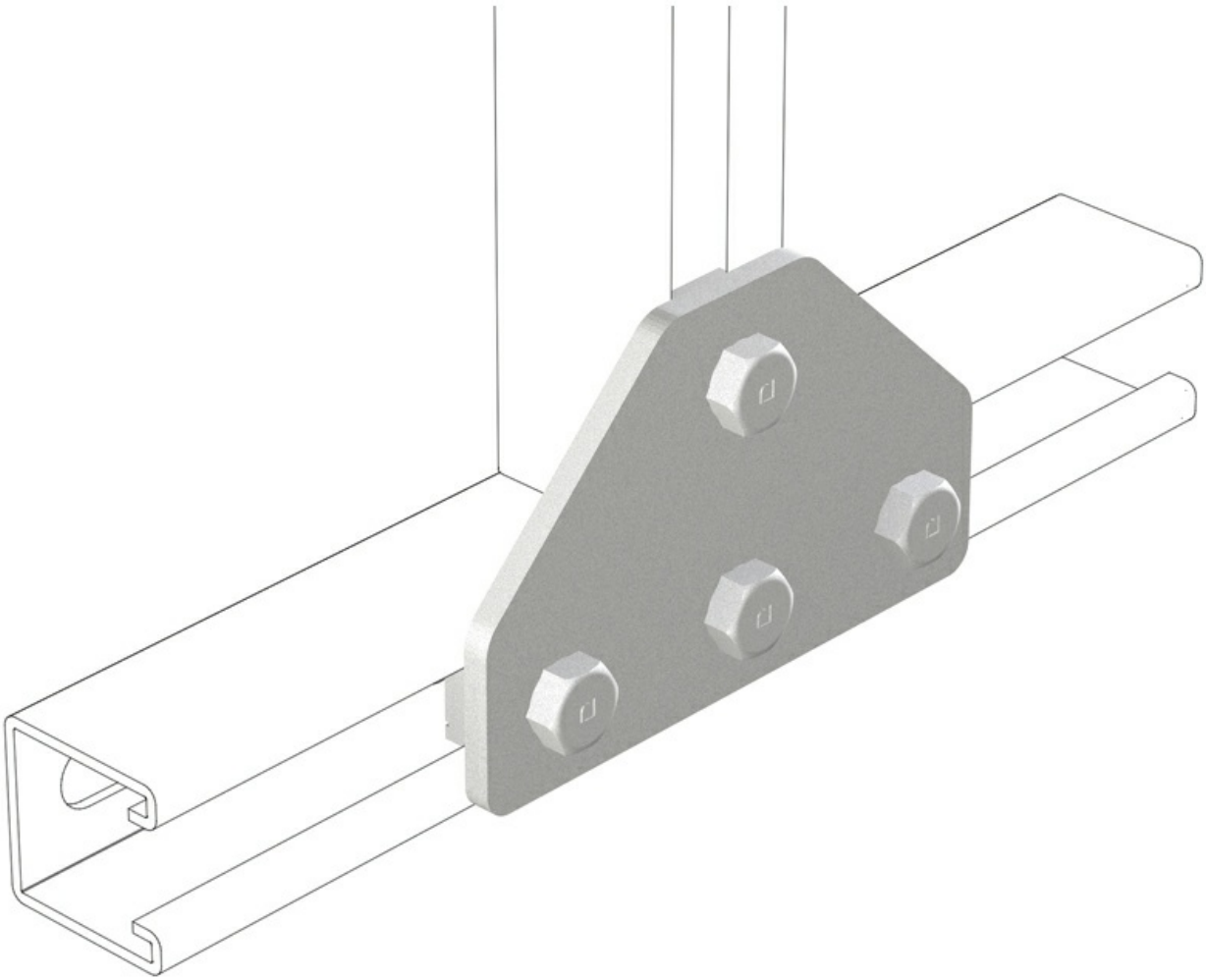

Toda información incluida en este documento es propiedad de Pemsa®. Dicha información no podrá ser reproducida, total o parcialmente, ni divulgada a terceros, ni utilizada para cualquier otro propósito, sin consentimiento previo y expreso y por escrito de Pemsa®. Todos los derechos de Propiedad Intelectual e Industrial que eventualmente puedan recaer sobre esta documentación, incluyendo Know-how, patentes, diseño industrial o cualesquiera otros derechos, pertenecen a Pemsa®. Pemsa, Rejiband, Pemsaband, Inducanal, Rejitech, Megaband, Pemsaflex son marcas registradas propiedad de Pemsa Cable Management, S.A.