Accesorios

24/11/2026

Unión Escuadra Lateral 90° nº 16



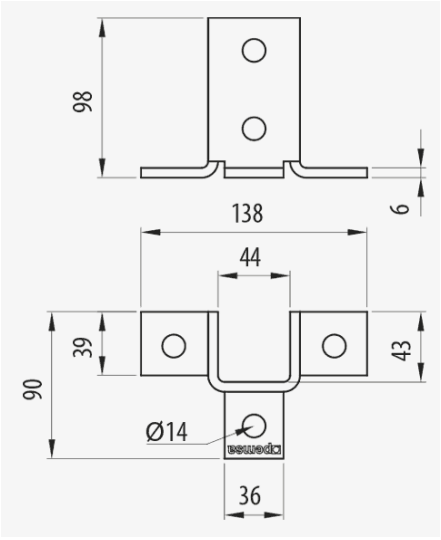

Descripción

Pieza metálica de unión lateral Nº 16 en escuadra y forma de L con un angulo de 90° para el montaje de 4 railes que se cruzan perpendicularmente como estructuras de soporte en instalaciones de bandejas. También puede utilizarse como soporte vertical para conexión de railes a suelo o a techo. Apto para railes de 41x21 mm y 41x41 mm. Fabricada en acero y Sistema de protección GC.

Ventajas

Permite la unión perpendicular de cuatro tramos de raíl. También puede utilizarse de pie en el rail para la conexión a techo o suelo.

Conectar con 5 tornillos hexagonales y tuercas tipo rail M10.

Disponible para railes de 41x21 y 41x41.

Conformidad CE respecto a la directiva 2014/35/UE.

Sistema de protección GC (norma UNE-EN ISO 1461), adecuada para instalaciones exteriores y en ambientes agresivos. Clase de resistencia a la corrosión 6.

Aplicaciones

Adecuado para la conexión con railes de 41x21 mm y 41x41 mm para la creación de estructuras de soporte para instalaciones de bandeja en la conducción de cables eléctricos y/o telecomunicaciones en edificios públicos, infraestructuras y obras civiles, instalaciones industriales y sector terciario.

Soluciones

INDUSTRIA PETROQUÍMICA TUNELES. INFRAESTRUCTURAS

Toda información incluida en este documento es propiedad de Pemsa®. Dicha información no podrá ser reproducida, total o parcialmente, ni divulgada a terceros, ni utilizada para cualquier otro propósito, sin consentimiento previo y expreso y por escrito de Pemsa®. Todos los derechos de Propiedad Intelectual e Industrial que eventualmente puedan recaer sobre esta documentación, incluyendo Know-how, patentes, diseño industrial o cualesquiera otros derechos, pertenecen a Pemsa®. Pemsa, Rejiband, Pemsaband, Inducanal, Rejitech, Megaband, Pemsaflex son marcas registradas propiedad de Pemsa Cable Management, S.A.

Accesorios

Unión Escuadra Lateral 90° nº 16

Características técnicas principales

Clase 6	1	Acero con prot. superficial	-50 / 150 °C	A1 No combustible	ETIM 10 EC001567

Datos de producto

Ⓢ	REF	kg/u
GC	67030216	0,726
INOX	81000502	0,750

Ⓢ Sistema de protección

CU - Cobreado

PG - Pregalvanizado

EZ - Electrocincado

BC - Electrocincado Bicromatado

BK8 - Acabado Alta Resistencia

GC - Galvanizado en Caliente

INOX - Acero Inoxidable

PT - Pintura Poliester

AL - Aluminio

LN - Latón or Latón Niquelado

Ⓜ Materiales Aislantes

PC+ABS - Policarbonato + ABS Libre de halógenos

PVC - Policloruro de Vinilo

PP - Polipropileno Libre de Halógenos

PA6 - Poliamida 6 Libre de Halógenos

PA12 - Poliamida 12 Libre de Halógenos

PU - Poliuretano

PE - Polietileno

NBR - Caucho NBR

PET - Poliestirester Termoplástico

TPV - Termoplástico

Toda información incluida en este documento es propiedad de Pemsa®. Dicha información no podrá ser reproducida, total o parcialmente, ni divulgada a terceros, ni utilizada para cualquier otro propósito, sin consentimiento previo y expreso y por escrito de Pemsa®. Todos los derechos de Propiedad Intelectual e Industrial que eventualmente puedan recaer sobre esta documentación, incluyendo Know-how, patentes, diseño industrial o cualesquiera otros derechos, pertenecen a Pemsa®. Pemsa, Rejiband, Pemsaband, Inducanal, Rejitech, Megaband, Pemsaflex son marcas registradas propiedad de Pemsa Cable Management, S.A.

Unión Escuadra Lateral 90° nº 16

Aplicaciones de producto

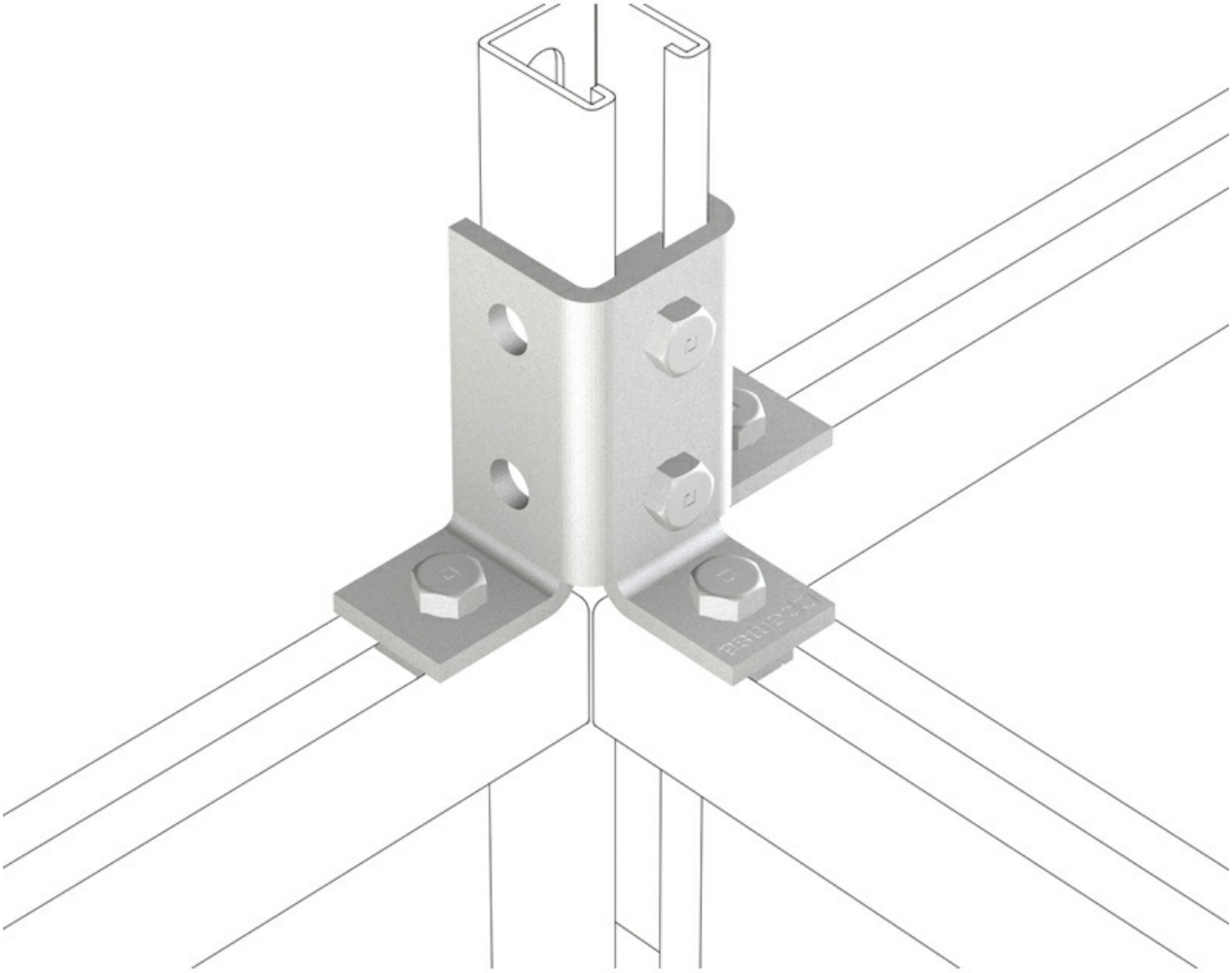

Toda información incluida en este documento es propiedad de Pemsa®. Dicha información no podrá ser reproducida, total o parcialmente, ni divulgada a terceros, ni utilizada para cualquier otro propósito, sin consentimiento previo y expreso y por escrito de Pemsa®. Todos los derechos de Propiedad Intelectual e Industrial que eventualmente puedan recaer sobre esta documentación, incluyendo Know-how, patentes, diseño industrial o cualesquiera otros derechos, pertenecen a Pemsa®. Pemsa, Rejiband, Pemsaband, Inducanal, Rejitech, Megaband, Pemsaflex son marcas registradas propiedad de Pemsa Cable Management, S.A.