Accesorios para instalación de cajas y otros elementos

24/11/2026

# Mini Soporte ( Ref: 62086010 )





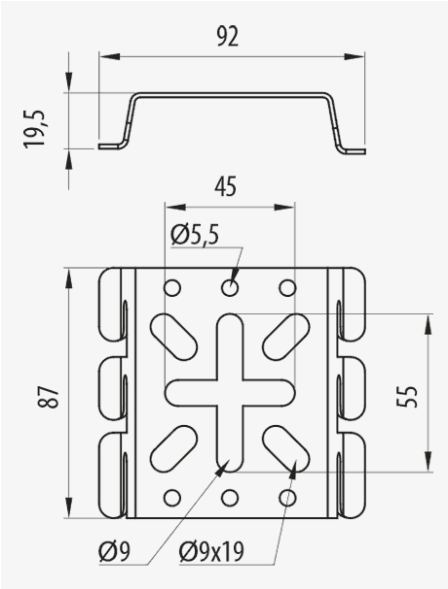


## Descripción

Soporte metálico en acero con distintos sistemas de protección para montaje a pared de las bandejas Rejiband® mediante el sistema click de conexión rápida sin tornillos. Con Sistema de Protección BK8, Acabado BK8-ZNI. Soporte de pared adecuado para las bandejas Rejiband® de 100 y 150 mm de ancho en posición horizontal o vertical, así como para cajas u otros elementos. Según el Sistema de protección es posible utilizarlo en diferentes instalaciones.

## Ventajas

Admite el montaje en el ala o en la base de la bandeja.

Disponible en varios sistemas de protección: PG, GC, BK8 y acero inoxidable AISI 316L.

Fijación mediante el sistema Click de conexión rápida.

Montaje simple y rápido sin necesidad de herramientas específicas.

## Aplicaciones

Indicado para el soporte de bandejas a pared o para la instalación de cajas u otros dispositivos en bandejas de rejilla Rejiband®destinadas a en la conducción de cables en instalaciones eléctricas y de telecomunicaciones en edificios públicos, infraestructuras y obras civiles, instalaciones industriales y sector terciario.

## Soluciones

FOTOVOLTAICA



Toda información incluida en este documento es propiedad de Pemsa®. Dicha información no podrá ser reproducida, total o parcialmente, ni divulgada a terceros, ni utilizada para cualquier otro propósito, sin consentimiento previo y expreso y por escrito de Pemsa®. Todos los derechos de Propiedad Intelectual e Industrial que eventualmente puedan recaer sobre esta documentación, incluyendo Know-how, patentes, diseño industrial o cualesquiera otros derechos, pertenecen a Pemsa®. Pemsa, Rejiband, Pemsaband, Inducanal, Rejitech, Megaband, Pemsaflex son marcas registradas propiedad de Pemsa Cable Management, S.A.

# Mini Soporte ( Ref: 62086010 )

## Datos de producto

| | | | |
|---|---|---|---|
| **ETIM 10** | EC001004 | **u** | 10 |
| **Huella de CO2. GWP A1-A3 (kg CO2 eq.)** | | **Material** | Acero con prot. superficial |
| **Sistema de Protección** | BK8 | **Temperatura de trabajo (°C)** | -50 / 150 °C |
| **Acabado** | Zinc Niquel negro | **Comportamiento fuego** | A1 No combustible |
| **Clase Resistencia** | Clase 8 | | |
| **kg/u** | 0,096 | | |

## Ⓢ Sistema de protección

**CU** - Cobreado

**PG** - Pregalvanizado

**EZ** - Electrocincado

**BC** - Electrocincado Bicromatado

**BK8** - Acabado Alta Resistencia

**GC** - Galvanizado en Caliente

**INOX** - Acero Inoxidable

**PT** - Pintura Poliester

**AL** - Aluminio

**LN** - Latón or Latón Niquelado

## Ⓜ Materiales Aislantes

**PC+ABS** - Policarbonato + ABS Libre de halógenos

**PVC** - Policloruro de Vinilo

**PP** - Polipropileno Libre de Halógenos

**PA6** - Poliamida 6 Libre de Halógenos

**PA12** - Poliamida 12 Libre de Halógenos

**PU** - Poliuretano

**PE** - Polietileno

**NBR** - Caucho NBR

**PET** - Poliestirester Termoplástico

**TPV** - Termoplástico



Toda información incluida en este documento es propiedad de Pemsa®. Dicha información no podrá ser reproducida, total o parcialmente, ni divulgada a terceros, ni utilizada para cualquier otro propósito, sin consentimiento previo y expreso y por escrito de Pemsa®. Todos los derechos de Propiedad Intelectual e Industrial que eventualmente puedan recaer sobre esta documentación, incluyendo Know-how, patentes, diseño industrial o cualesquiera otros derechos, pertenecen a Pemsa®. Pemsa, Rejiband, Pemsaband, Inducanal, Rejitech, Megaband, Pemsaflex son marcas registradas propiedad de Pemsa Cable Management, S.A.

**Mini Soporte** ( Ref: 62086010 )

## Aplicaciones de producto

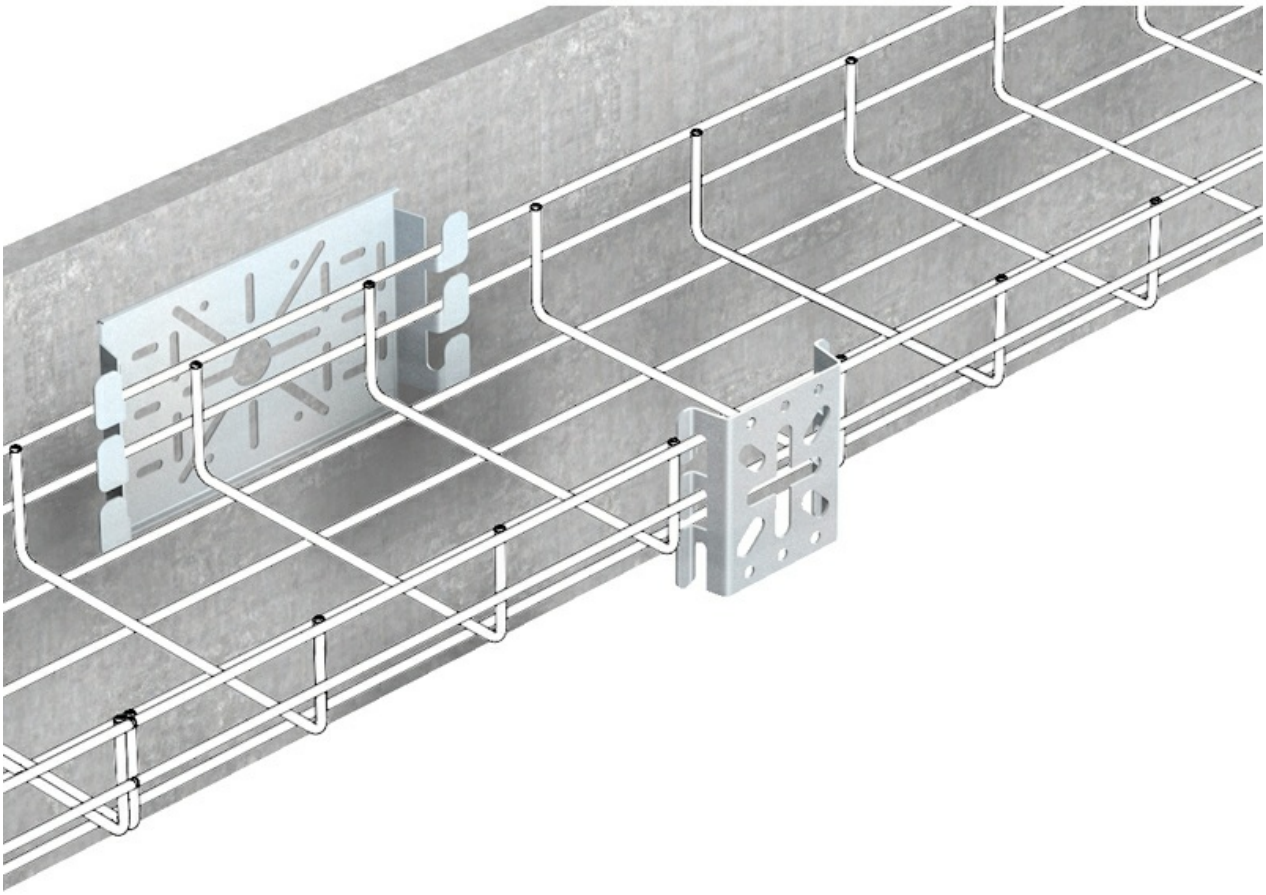



Toda información incluida en este documento es propiedad de Pemsa®. Dicha información no podrá ser reproducida, total o parcialmente, ni divulgada a terceros, ni utilizada para cualquier otro propósito, sin consentimiento previo y expreso y por escrito de Pemsa®. Todos los derechos de Propiedad Intelectual e Industrial que eventualmente puedan recaer sobre esta documentación, incluyendo Know-how, patentes, diseño industrial o cualesquiera otros derechos, pertenecen a Pemsa®. Pemsa, Rejiband, Pemsaband, Inducanal, Rejitech, Megaband, Pemsaflex son marcas registradas propiedad de Pemsa Cable Management, S.A.

# Mini Soporte ( Ref: 62086010 )

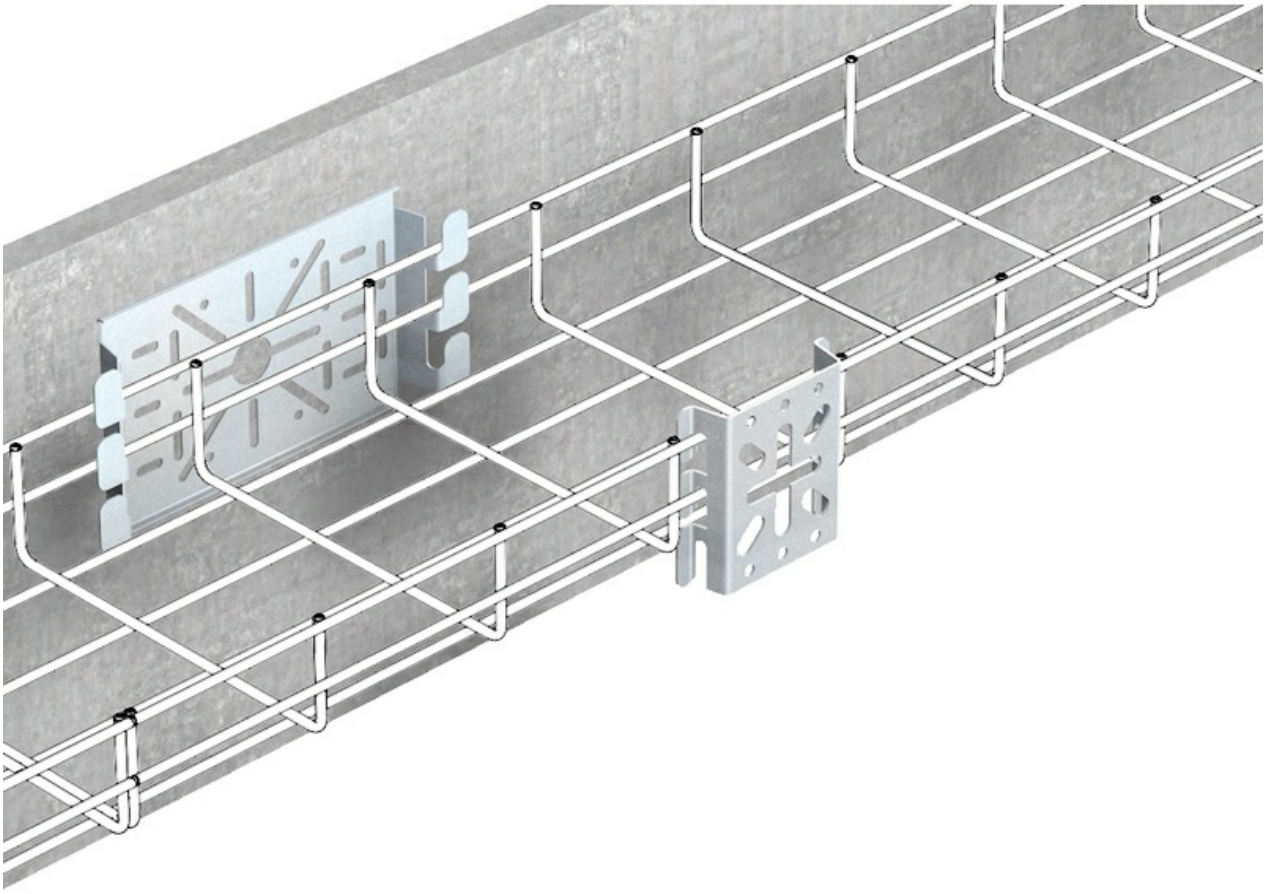



Toda información incluida en este documento es propiedad de Pemsa®. Dicha información no podrá ser reproducida, total o parcialmente, ni divulgada a terceros, ni utilizada para cualquier otro propósito, sin consentimiento previo y expreso y por escrito de Pemsa®. Todos los derechos de Propiedad Intelectual e Industrial que eventualmente puedan recaer sobre esta documentación, incluyendo Know-how, patentes, diseño industrial o cualesquiera otros derechos, pertenecen a Pemsa®. Pemsa, Rejiband, Pemsaband, Inducanal, Rejitech, Megaband, Pemsaflex son marcas registradas propiedad de Pemsa Cable Management, S.A.