Rejitech G+

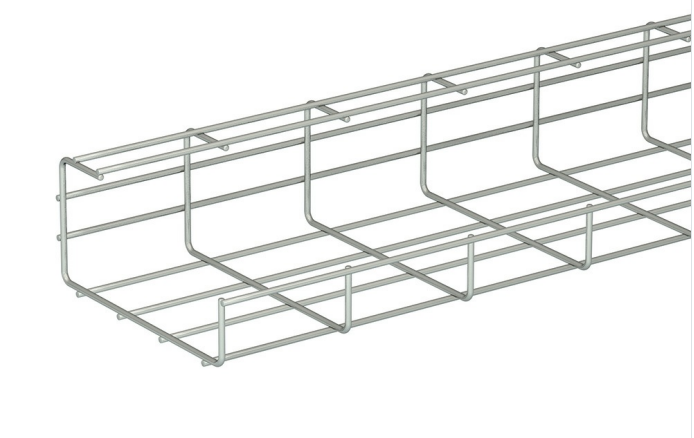

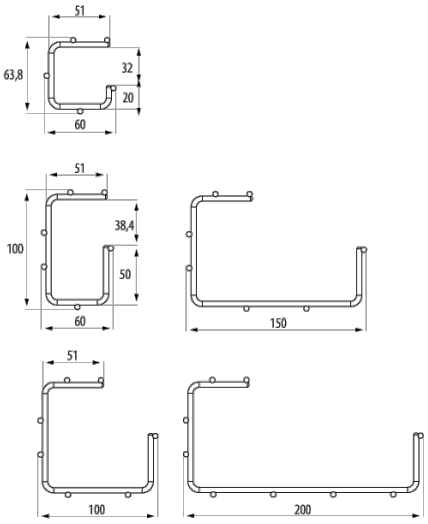

Descripción

Bandeja de rejilla de acero de 60 y 100 mm de altura, con protección superficial y borde de seguridad para soporte y conducción de cables eléctricos en falsos techos, pared, espacios reducidos e instalaciones industriales. La facilidad en el montaje, gracias a sistema click de conexión rápida sin tornillos para soportes y accesorios. Se fija al techo y paredes sin necesidad de soporte adicional, sólo utilizando la fijación Rejitech®. Dispone de una estructura abierta que permite la introducción lateral del cableado reduciendo la mano de obra. Disponible en diferentes tamaños y Sistemas de protección. Se suministra en tramos de 3 m.

Ventajas

Fijación directa a techo sin necesidad de soporte adicional, solo utilizando la Fijación Rejitech.

Cables ordenados y con máxima ventilación.

Instalación en falsos techos o espacios reducidos.

Montaje rápido con un solo operario.

Se instala rápidamente sin necesidad de uniones o curvas.

Aplicaciones

Indicado para la canalización, transporte y distribución de cables en instalaciones eléctricas y/o de telecomunicaciones en instalaciones industriales, Obras civiles e Infraestructuras, túneles y galerías de instalaciones. Su uso esta indicado principalmente para instalaciones en falso techo ya que su altura de 60 o 100 mm permite alojarla en espacios reducidos.

Soluciones

INDUSTRIA QUIMICA FARMACEUTICA

INDUSTRIA PETROQUÍMICA

ENERGÍA

FOTOVOLTAICA

CENTROS DE DATOS

EDIFICACIÓN. TERCIARIO

TUNELES. INFRAESTRUCTURAS

SECTOR FERROVIARIO

RESISTENCIA AL FUEGO

Toda información incluida en este documento es propiedad de Pemsa®. Dicha información no podrá ser reproducida, total o parcialmente, ni divulgada a terceros, ni utilizada para cualquier otro propósito, sin consentimiento previo y expreso y por escrito de Pemsa®. Todos los derechos de Propiedad Intelectual e Industrial que eventualmente puedan recaer sobre esta documentación, incluyendo Know-how, patentes, diseño industrial o cualesquiera otros derechos, pertenecen a Pemsa®. Pemsa, Rejiband, Pemsaband, Inducanal, Rejitech, Megaband, Pemsaflex son marcas registradas propiedad de Pemsa Cable Management, S.A.

Características técnicas principales

60, 100 | 60 | mm² 4 | 3 | 24 | Acero con prot. superficial | 20 J | -50 / 150 °C

A1 No combustible | ETIM 10 EC000853

Datos de producto

Ⓢ	Clase IEC 61537		REF	kg/u	mm²
EZ	Clase 3	60	60613206	0,666	676
EZ	Clase 3	100	60613306	0,824	1975
BK8	Clase 8	60	60683206	0,666	676
BK8	Clase 8	100	60683306	0,824	1975

Ⓢ Sistema de protección

CU - Cobreado

PG - Pregalvanizado

EZ - Electrocincado

BC - Electrocincado Bicromatado

BK8 - Acabado Alta Resistencia

GC - Galvanizado en Caliente

INOX - Acero Inoxidable

PT - Pintura Poliester

AL - Aluminio

LN - Latón or Latón Niquelado

Ⓜ Materiales Aislantes

PC+ABS - Policarbonato + ABS Libre de halógenos

PVC - Policloruro de Vinilo

PP - Polipropileno Libre de Halógenos

PA6 - Poliamida 6 Libre de Halógenos

PA12 - Poliamida 12 Libre de Halógenos

PU - Poliuretano

PE - Polietileno

NBR - Caucho NBR

PET - Poliestirester Termoplástico

TPV - Termoplástico

Toda información incluida en este documento es propiedad de Pemsa®. Dicha información no podrá ser reproducida, total o parcialmente, ni divulgada a terceros, ni utilizada para cualquier otro propósito, sin consentimiento previo y expreso y por escrito de Pemsa®. Todos los derechos de Propiedad Intelectual e Industrial que eventualmente puedan recaer sobre esta documentación, incluyendo Know-how, patentes, diseño industrial o cualesquiera otros derechos, pertenecen a Pemsa®. Pemsa, Rejiband, Pemsaband, Inducanal, Rejitech, Megaband, Pemsaflex son marcas registradas propiedad de Pemsa Cable Management, S.A.