Soportes Techo

24/11/2026

Soporte Omega techo SPLUS (Ref: 62052404)



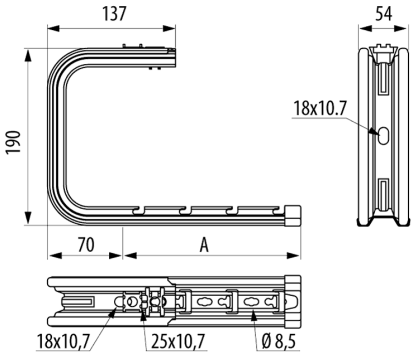

Descripción

Soporte con perfil omega y sistema universal de conexión para bandejas Rejiband® y Pemsaband® en montajes a techo. Ancho 400 mm, Con Sistema de Protección INOX, Acabado I304. Sistema click de fijación. Fabricado en acero y disponible para anchos de 100, 150, 200, 300 y 400 mm y en diversos Sistemas de protección.

Ventajas

Disponible en varios sistemas de protección: PG, GC, BK8 y acero inoxidable AISI 304 y AISI 316L.

Formato en C, que facilita la introducción lateral de los cables. Incluye topes y protectores para facilitar la instalación y proteger al instalador.

Marcado N de Aenor, conforme a norma IEC 61537 y Conformidad CE respecto directiva 2014/35/UE. Resistencia al fuego E90, conforme a DIN 4102-12.

Sistema Click que permite una rápida conexión de la bandeja de rejilla sin necesidad de elementos de fijación. Mayor economía y rapidez en el montaje.

Sistema universal de montaje compatible con bandejas de rejilla Rejiband®, chapa Pemsaband® y PVC. Un único soporte para todas las bandejas. Reduce la gestión de referencias.

Aplicaciones

Indicado para soportar cargas medias en bandejas portacables a techo para instalaciones eléctricas y/o de telecomunicaciones en: Obras civiles, túneles, parkings, edificios públicos, centros comerciales, grandes infraestructuras como: Aeropuertos, líneas de metro, tren y en el sector terciario y aplicaciones industriales navales, petroquímica, textil, químicas y alimentarias, según acabado.

Soluciones

INDUSTRIA ALIMENTARIA FOTOVOLTAICA CENTROS DE DATOS EDIFICACIÓN. TERCIARIO RESISTENCIA AL FUEGO

Toda información incluida en este documento es propiedad de Pemsa®. Dicha información no podrá ser reproducida, total o parcialmente, ni divulgada a terceros, ni utilizada para cualquier otro propósito, sin consentimiento previo y expreso y por escrito de Pemsa®. Todos los derechos de Propiedad Intelectual e Industrial que eventualmente puedan recaer sobre esta documentación, incluyendo Know-how, patentes, diseño industrial o cualesquiera otros derechos, pertenecen a Pemsa®. Pemsa, Rejiband, Pemsaband, Inducanal, Rejitech, Megaband, Pemsaflex son marcas registradas propiedad de Pemsa Cable Management, S.A.

Soporte Omega techo SPLUS (Ref: 62052404)

Datos de producto

ETIM 10	EC001003	**u**	4
Huella de CO2. GWP A1-A3 (kg CO2 eq.)		**Material**	Acero inoxidable AISI 304
Sistema de Protección	INOX	**CTA (kg)**	18
Acabado	Acero Inoxidable AISI 304	**Temperatura de trabajo (°C)**	-50 / 150 ºC
Clase Resistencia	Clase 9C	**Comportamiento fuego**	E90 (90 min. 1000°C)
Ala (mm)	190		
Ancho (mm)	400		
kg/u	0,798		

Ⓢ Sistema de protección

CU - Cobreado

PG - Pregalvanizado

EZ - Electrocincado

BC - Electrocincado Bicromatado

BK8 - Acabado Alta Resistencia

GC - Galvanizado en Caliente

INOX - Acero Inoxidable

PT - Pintura Poliester

AL - Aluminio

LN - Latón or Latón Niquelado

Ⓜ Materiales Aislantes

PC+ABS - Policarbonato + ABS Libre de halógenos

PVC - Policloruro de Vinilo

PP - Polipropileno Libre de Halógenos

PA6 - Poliamida 6 Libre de Halógenos

PA12 - Poliamida 12 Libre de Halógenos

PU - Poliuretano

PE - Polietileno

NBR - Caucho NBR

PET - Poliestirester Termoplástico

TPV - Termoplástico

Toda información incluida en este documento es propiedad de Pemsa®. Dicha información no podrá ser reproducida, total o parcialmente, ni divulgada a terceros, ni utilizada para cualquier otro propósito, sin consentimiento previo y expreso y por escrito de Pemsa®. Todos los derechos de Propiedad Intelectual e Industrial que eventualmente puedan recaer sobre esta documentación, incluyendo Know-how, patentes, diseño industrial o cualesquiera otros derechos, pertenecen a Pemsa®. Pemsa, Rejiband, Pemsaband, Inducanal, Rejitech, Megaband, Pemsaflex son marcas registradas propiedad de Pemsa Cable Management, S.A.

Soportes Techo

24/11/2026

Soporte Omega techo SPLUS (Ref: 62052404)

Diagramas de carga

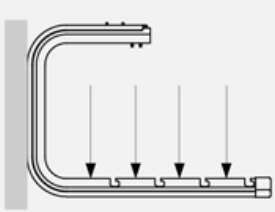

↓CTA↓	kg
100	33
150	36
200	29
300	25
400	18

Aplicaciones de producto

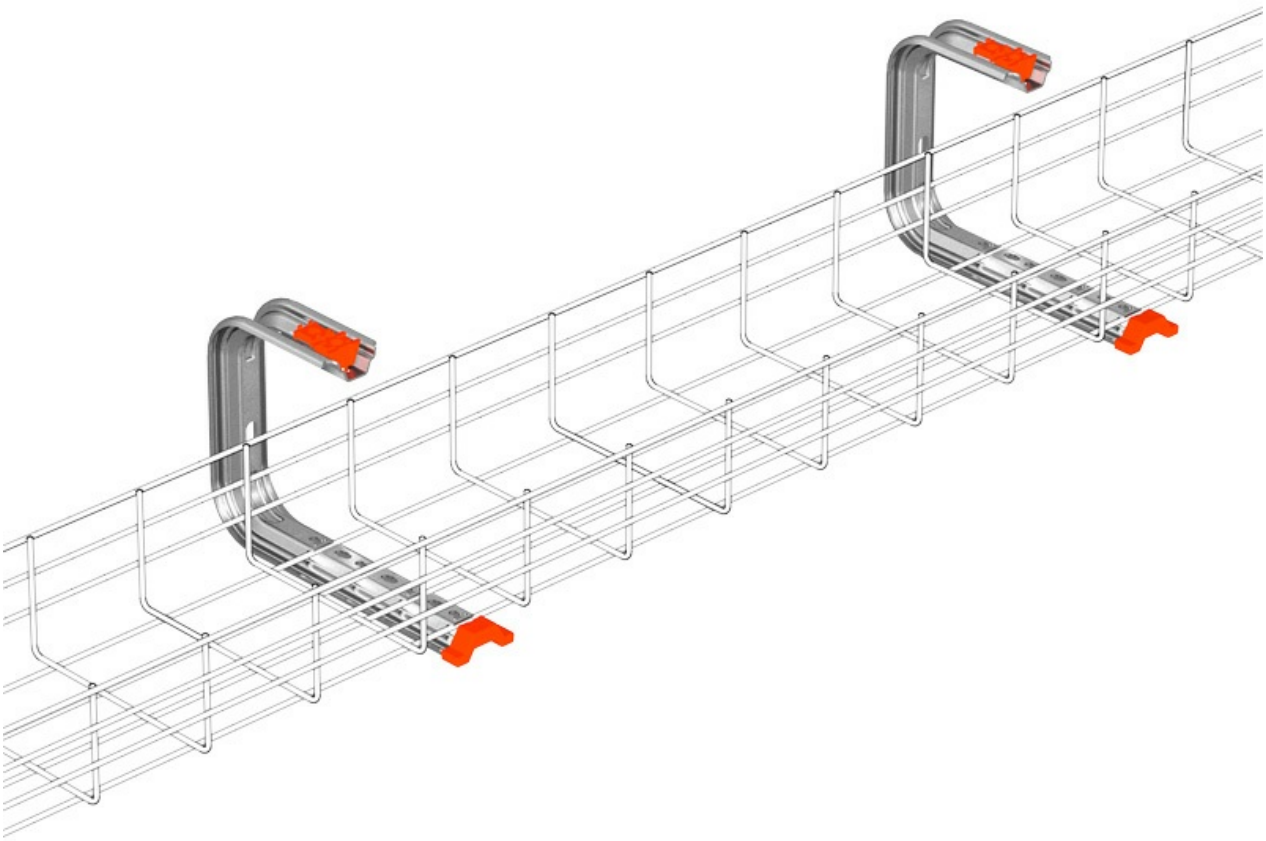

Toda información incluida en este documento es propiedad de Pemsa®. Dicha información no podrá ser reproducida, total o parcialmente, ni divulgada a terceros, ni utilizada para cualquier otro propósito, sin consentimiento previo y expreso y por escrito de Pemsa®. Todos los derechos de Propiedad Intelectual e Industrial que eventualmente puedan recaer sobre esta documentación, incluyendo Know-how, patentes, diseño industrial o cualesquiera otros derechos, pertenecen a Pemsa®. Pemsa, Rejiband, Pemsaband, Inducanal, Rejitech, Megaband, Pemsaflex son marcas registradas propiedad de Pemsa Cable Management, S.A.

Soporte Omega techo SPLUS (Ref: 62052404)

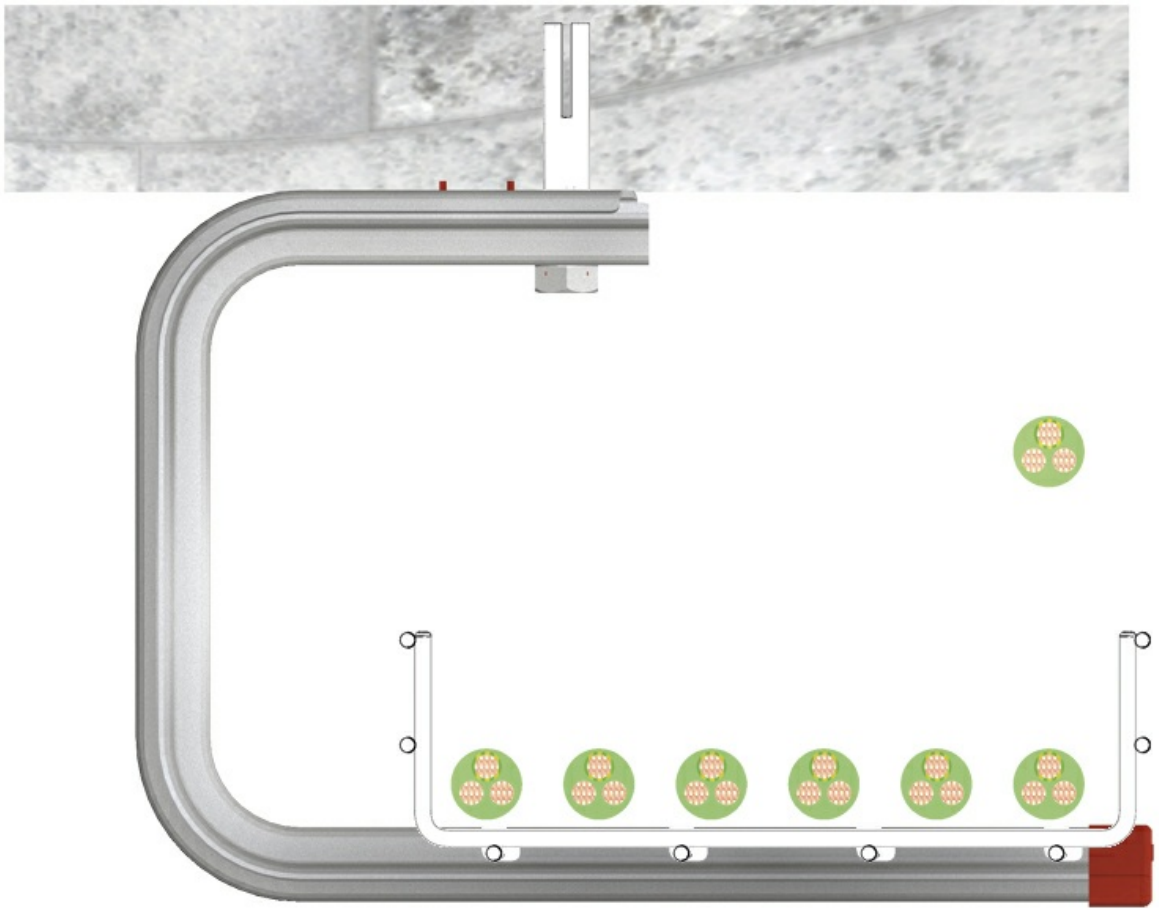

Toda información incluida en este documento es propiedad de Pemsa®. Dicha información no podrá ser reproducida, total o parcialmente, ni divulgada a terceros, ni utilizada para cualquier otro propósito, sin consentimiento previo y expreso y por escrito de Pemsa®. Todos los derechos de Propiedad Intelectual e Industrial que eventualmente puedan recaer sobre esta documentación, incluyendo Know-how, patentes, diseño industrial o cualesquiera otros derechos, pertenecen a Pemsa®. Pemsa, Rejiband, Pemsaband, Inducanal, Rejitech, Megaband, Pemsaflex son marcas registradas propiedad de Pemsa Cable Management, S.A.