Péndulo Rail 41

Soporte Péndulo Rail 41x21



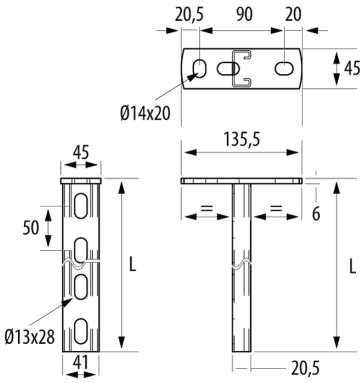

Descripción

Soporte Rail vertical tipo péndulo de 41x21 mm para la fijación a techo de bandejas portacables, tubos eléctricos y otras instalaciones de tuberías de calefacción, A/A, sistemas contra incendios, etc. Excelente capacidad de carga. Sistema robusto y seguro. Fabricado en acero, disponible en varios sistemas de protección.

Ventajas

Disponible en anchos de 100 hasta 1000 mm en función del sistema de protección. Dispone de amplias opciones de fijación.

La longitud total del soporte es: (ancho de bandeja + 55mm), es decir dispone de una medida adicional de longitud para favorecer la separación de la instalación del paramento o superficie.

Instalación Soportes Rail 41 en horizontal para la instalación de varias líneas de conducción de cables, en función de la longitud. Consultar valores de carga.

Valores de carga conforme a norma internacional IEC 61537.

Disponible en Sistemas de Protección PG y GC

Marcado CE en cumplimiento de la directiva de baja tensión 2014/35/UE.

Aplicaciones

Aplicación como soporte vertical a techo. para la soportación de bandejas portacables, (Rejiband®, Pemsaband®, Megaband®, entre otras), adecuado también para el soporte de tubos eléctricos y otras instalaciones de tuberías de calefacción, A/A, sistemas contra incendios, etc.

Soluciones

Toda información incluida en este documento es propiedad de Pemsa®. Dicha información no podrá ser reproducida, total o parcialmente, ni divulgada a terceros, ni utilizada para cualquier otro propósito, sin consentimiento previo y expreso y por escrito de Pemsa®. Todos los derechos de Propiedad Intelectual e Industrial que eventualmente puedan recaer sobre esta documentación, incluyendo Know-how, patentes, diseño industrial o cualesquiera otros derechos, pertenecen a Pemsa®. Pemsa, Rejiband, Pemsaband, Inducanal, Rejitech, Megaband, Pemsaflex son marcas registradas propiedad de Pemsa Cable Management, S.A.

Soporte Péndulo Rail 41x21

Características técnicas principales

EZ | Clase 3 | 500, 1000 | 1 | Acero con prot. superficial | -50 / 150 °C | A1 No combustible

ETIM 10
EC001003

Datos de producto

	REF	kg/u	CTA
500	82002603	1,040	94
1000	82002604	1,770	36

Sistema de protección

CU - Cobreado

PG - Pregalvanizado

EZ - Electrocincado

BC - Electrocincado Bicromatado

BK8 - Acabado Alta Resistencia

GC - Galvanizado en Caliente

INOX - Acero Inoxidable

PT - Pintura Poliester

AL - Aluminio

LN - Latón or Latón Niquelado

Materiales Aislantes

PC+ABS - Policarbonato + ABS Libre de halógenos

PVC - Policloruro de Vinilo

PP - Polipropileno Libre de Halógenos

PA6 - Poliamida 6 Libre de Halógenos

PA12 - Poliamida 12 Libre de Halógenos

PU - Poliuretano

PE - Polietileno

NBR - Caucho NBR

PET - Poliestirester Termoplástico

TPV - Termoplástico

Toda información incluida en este documento es propiedad de Pemsa®. Dicha información no podrá ser reproducida, total o parcialmente, ni divulgada a terceros, ni utilizada para cualquier otro propósito, sin consentimiento previo y expreso y por escrito de Pemsa®. Todos los derechos de Propiedad Intelectual e Industrial que eventualmente puedan recaer sobre esta documentación, incluyendo Know-how, patentes, diseño industrial o cualesquiera otros derechos, pertenecen a Pemsa®. Pemsa, Rejiband, Pemsaband, Inducanal, Rejitech, Megaband, Pemsaflex son marcas registradas propiedad de Pemsa Cable Management, S.A.