Péndulo Rail 41

Soporte Péndulo Rail 41x41



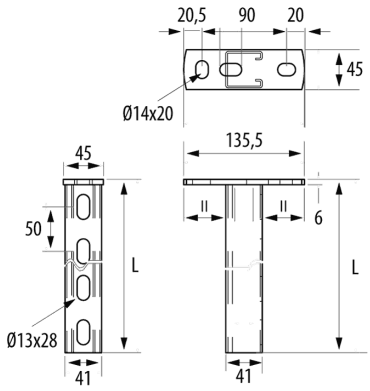

Descripción

Soporte Rail vertical tipo péndulo de 41x41 mm para la fijación a techo de bandejas portacables, tubos eléctricos y otras instalaciones de tuberías de calefacción, A/A, sistemas contra incendios, etc. Excelente capacidad de carga. Sistema robusto y seguro. Fabricado en acero, disponible en varios sistemas de protección.

Ventajas

Disponible en anchos de 200 hasta 1000 mm en función del sistema de protección y amplias opciones de fijación.

La longitud total del soporte es: (ancho de bandeja + 55mm), es decir dispone de una medida adicional de longitud para favorecer la separación de la instalación del paramento o superficie.

Instalación Soportes Rail 41 en horizontal para la instalación de varias líneas de conducción de cables, en función de la longitud. Consultar valores de carga.

Valores de carga conforme a norma internacional IEC 61537.

Disponible en Sistemas de Protección GC e INOX, Aceros inoxidables AISI 304 e AISI 316L

Marcado CE en cumplimiento de la directiva de baja tensión 2014/35/UE.

Aplicaciones

Aplicación como soporte vertical a techo. para la soportación de bandejas portacables, (Rejiband®, Pemsaband®, Megaband®, entre otras), adecuado también para el soporte de tubos eléctricos y otras instalaciones de tuberías de calefacción, A/A, sistemas contra incendios, etc.

Soluciones

Toda información incluida en este documento es propiedad de Pemsa®. Dicha información no podrá ser reproducida, total o parcialmente, ni divulgada a terceros, ni utilizada para cualquier otro propósito, sin consentimiento previo y expreso y por escrito de Pemsa®. Todos los derechos de Propiedad Intelectual e Industrial que eventualmente puedan recaer sobre esta documentación, incluyendo Know-how, patentes, diseño industrial o cualesquiera otros derechos, pertenecen a Pemsa®. Pemsa, Rejiband, Pemsaband, Inducanal, Rejitech, Megaband, Pemsaflex son marcas registradas propiedad de Pemsa Cable Management, S.A.

Péndulo Rail 41

Soporte Péndulo Rail 41x41

Características técnicas principales

500, 600, 800, 1000 | 1 | -25 / 105 °C | A1 No combustible | ETIM 10 EC001003

Datos de producto

Ⓢ	Class IEC 61537	⏭	REF	kg/u	Ⓜ	CTA
GC	Clase 6	500	82002610	1,710	Acero con prot. superficial	165
GC	Clase 6	600	82002611	1,980	Acero con prot. superficial	141
GC	Clase 6	800	82002612	2,510	Acero con prot. superficial	107
GC	Clase 6	1000	82002613	3,050	Acero con prot. superficial	85
INOX	Clase 9C	500	82002616	1,390	Acero inoxidable AISI 304	165
INOX	Clase 9C	600	82002617	1,600	Acero inoxidable AISI 304	141
INOX	Clase 9D	500	82002620	1,390	Acero inoxidable AISI 316L	165
INOX	Clase 9D	600	82002621	1,600	Acero inoxidable AISI 316L	141
EZ	Clase 3	800	82004241	2,430	Acero con prot. superficial	
EZ	Clase 3	1000	82004242	2,950	Acero con prot. superficial	
EZ	Clase 3	500	83001930	1,690	Acero con prot. superficial	

Ⓢ Sistema de protección

CU - Cobreado

PG - Pregalvanizado

EZ - Electrocincado

BC - Electrocincado Bicromatado

BK8 - Acabado Alta Resistencia

GC - Galvanizado en Caliente

INOX - Acero Inoxidable

PT - Pintura Poliester

AL - Aluminio

LN - Latón or Latón Niquelado

Ⓜ Materiales Aislantes

PC+ABS - Policarbonato + ABS Libre de halógenos

PVC - Policloruro de Vinilo

PP - Polipropileno Libre de Halógenos

PA6 - Poliamida 6 Libre de Halógenos

PA12 - Poliamida 12 Libre de Halógenos

PU - Poliuretano

PE - Polietileno

NBR - Caucho NBR

PET - Poliestirester Termoplástico

TPV - Termoplástico

Toda información incluida en este documento es propiedad de Pemsa®. Dicha información no podrá ser reproducida, total o parcialmente, ni divulgada a terceros, ni utilizada para cualquier otro propósito, sin consentimiento previo y expreso y por escrito de Pemsa®. Todos los derechos de Propiedad Intelectual e Industrial que eventualmente puedan recaer sobre esta documentación, incluyendo Know-how, patentes, diseño industrial o cualesquiera otros derechos, pertenecen a Pemsa®. Pemsa, Rejiband, Pemsaband, Inducanal, Rejitech, Megaband, Pemsaflex son marcas registradas propiedad de Pemsa Cable Management, S.A.

Soporte Péndulo Rail 41x41

Diagramas de carga

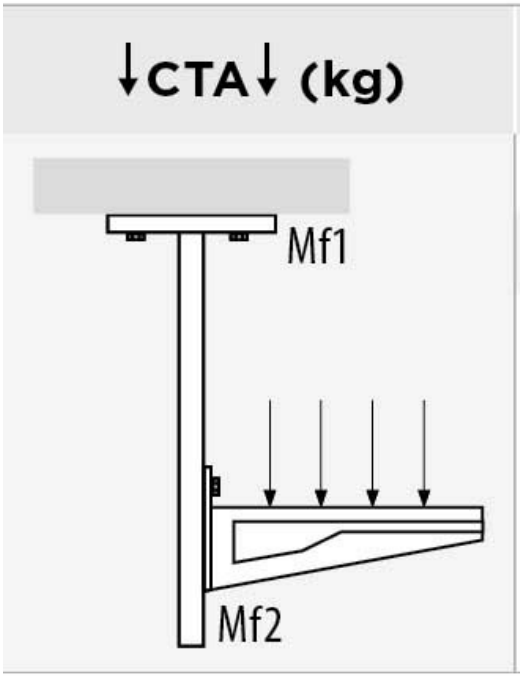

↓CTA↓ (kg)	kg	Mf1 kg.m	Mf2 kg.m
500	350	36	43
1000	350	36	43

Aplicaciones de producto

Toda información incluida en este documento es propiedad de Pemsa®. Dicha información no podrá ser reproducida, total o parcialmente, ni divulgada a terceros, ni utilizada para cualquier otro propósito, sin consentimiento previo y expreso y por escrito de Pemsa®. Todos los derechos de Propiedad Intelectual e Industrial que eventualmente puedan recaer sobre esta documentación, incluyendo Know-how, patentes, diseño industrial o cualesquiera otros derechos, pertenecen a Pemsa®. Pemsa, Rejiband, Pemsaband, Inducanal, Rejitech, Megaband, Pemsaflex son marcas registradas propiedad de Pemsa Cable Management, S.A.

Péndulo Rail 41

Soporte Péndulo Rail 41x41

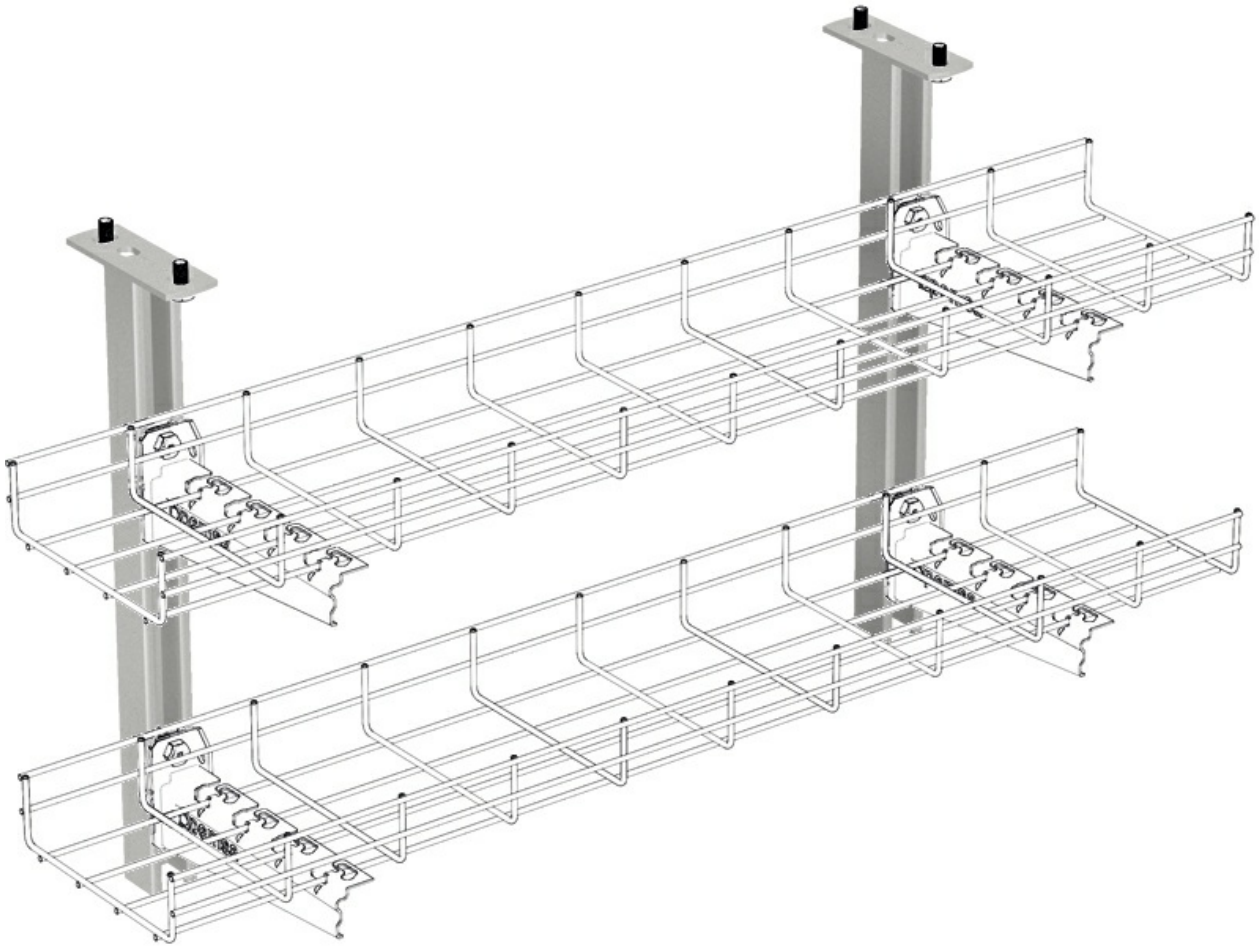

Toda información incluida en este documento es propiedad de Pemsa®. Dicha información no podrá ser reproducida, total o parcialmente, ni divulgada a terceros, ni utilizada para cualquier otro propósito, sin consentimiento previo y expreso y por escrito de Pemsa®. Todos los derechos de Propiedad Intelectual e Industrial que eventualmente puedan recaer sobre esta documentación, incluyendo Know-how, patentes, diseño industrial o cualesquiera otros derechos, pertenecen a Pemsa®. Pemsa, Rejiband, Pemsaband, Inducanal, Rejitech, Megaband, Pemsaflex son marcas registradas propiedad de Pemsa Cable Management, S.A.

Soporte Péndulo Rail 41x41

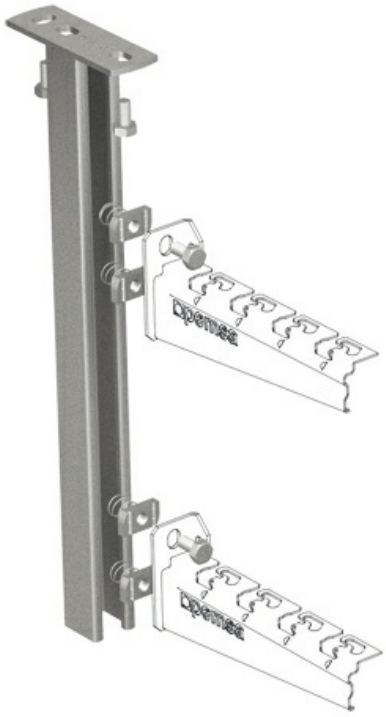



Toda información incluida en este documento es propiedad de Pemsa®. Dicha información no podrá ser reproducida, total o parcialmente, ni divulgada a terceros, ni utilizada para cualquier otro propósito, sin consentimiento previo y expreso y por escrito de Pemsa®. Todos los derechos de Propiedad Intelectual e Industrial que eventualmente puedan recaer sobre esta documentación, incluyendo Know-how, patentes, diseño industrial o cualesquiera otros derechos, pertenecen a Pemsa®. Pemsa, Rejiband, Pemsaband, Inducanal, Rejitech, Megaband, Pemsaflex son marcas registradas propiedad de Pemsa Cable Management, S.A.