Soporte Péndulo Rail 41x82



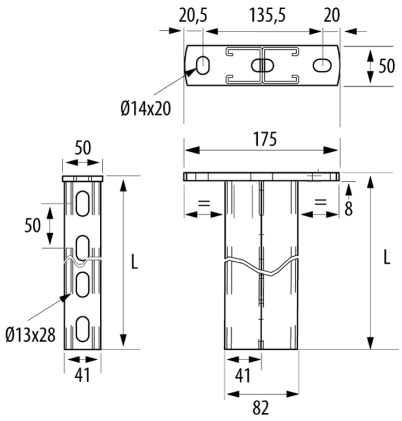

Descripción

Soporte Rail vertical tipo péndulo de 41x82 mm para la fijación a techo de bandejas portacables, tubos eléctricos y otras instalaciones de tuberías de calefacción, A/A, sistemas contra incendios, etc. Dispone de una estructura reforzada que le hace susceptible de soportar cargas muy elevadas. Fabricado en acero con sistema de protección GC.

Ventajas

Disponible en anchos de 500 hasta 1000 mm en función del sistema de protección y amplias opciones de fijación.

La longitud total del soporte es: (ancho de bandeja + 55mm), es decir dispone de una medida adicional de longitud para favorecer la separación de la instalación del paramento o superficie.

Instalación Soportes Rail 41 en horizontal para la instalación de varias líneas de conducción de cables, en función de la longitud. Consultar valores de carga.

Valores de carga conforme a norma internacional IEC 61537.

Disponible en Sistema de Protección GC

Conformidad CE respecto a directiva 2014/UE/35

Aplicaciones

Aplicación como soporte vertical a techo. para la soportación de bandejas portacables, (Rejiband®, Pemsaband®, Megaband®, entre otras), sino que es muy útil para el soporte de tubos eléctricos y otras instalaciones de tuberías de calefacción, A/A, sistemas contra incendios, etc.

Soluciones

Toda información incluida en este documento es propiedad de Pemsa®. Dicha información no podrá ser reproducida, total o parcialmente, ni divulgada a terceros, ni utilizada para cualquier otro propósito, sin consentimiento previo y expreso y por escrito de Pemsa®. Todos los derechos de Propiedad Intelectual e Industrial que eventualmente puedan recaer sobre esta documentación, incluyendo Know-how, patentes, diseño industrial o cualesquiera otros derechos, pertenecen a Pemsa®. Pemsa, Rejiband, Pemsaband, Inducanal, Rejitech, Megaband, Pemsaflex son marcas registradas propiedad de Pemsa Cable Management, S.A.

Péndulo Rail 41

Soporte Péndulo Rail 41x82

Características técnicas principales

500, 600, 800, 1000	1	Acero con prot. superficial	-25 / 105 ºC	A1 No combustible	ETIM 10 EC001003

Datos de producto

Ⓢ	Clase IEC 61537		REF	kg/u	CTA (kg)
GC	Clase 6	500	82002622	3,370	376
GC	Clase 6	600	82002623	3,890	318
GC	Clase 6	800	82002624	4,930	247
GC	Clase 6	1000	82002625	5,980	198
EZ	Clase 3	500	82004243	3,310	
EZ	Clase 3	600	82004244	3,830	
EZ	Clase 3	800	82004245	4,850	
EZ	Clase 3	1000	82004246	5,880	

Ⓢ Sistema de protección

CU - Cobreado

PG - Pregalvanizado

EZ - Electrocincado

BC - Electrocincado Bicromatado

BK8 - Acabado Alta Resistencia

GC - Galvanizado en Caliente

INOX - Acero Inoxidable

PT - Pintura Poliester

AL - Aluminio

LN - Latón or Latón Niquelado

Ⓜ Materiales Aislantes

PC+ABS - Policarbonato + ABS Libre de halógenos

PVC - Policloruro de Vinilo

PP - Polipropileno Libre de Halógenos

PA6 - Poliamida 6 Libre de Halógenos

PA12 - Poliamida 12 Libre de Halógenos

PU - Poliuretano

PE - Polietileno

NBR - Caucho NBR

PET - Poliestirester Termoplástico

TPV - Termoplástico

Toda información incluida en este documento es propiedad de Pemsa®. Dicha información no podrá ser reproducida, total o parcialmente, ni divulgada a terceros, ni utilizada para cualquier otro propósito, sin consentimiento previo y expreso y por escrito de Pemsa®. Todos los derechos de Propiedad Intelectual e Industrial que eventualmente puedan recaer sobre esta documentación, incluyendo Know-how, patentes, diseño industrial o cualesquiera otros derechos, pertenecen a Pemsa®. Pemsa, Rejiband, Pemsaband, Inducanal, Rejitech, Megaband, Pemsaflex son marcas registradas propiedad de Pemsa Cable Management, S.A.

Soporte Péndulo Rail 41x82

Aplicaciones de producto

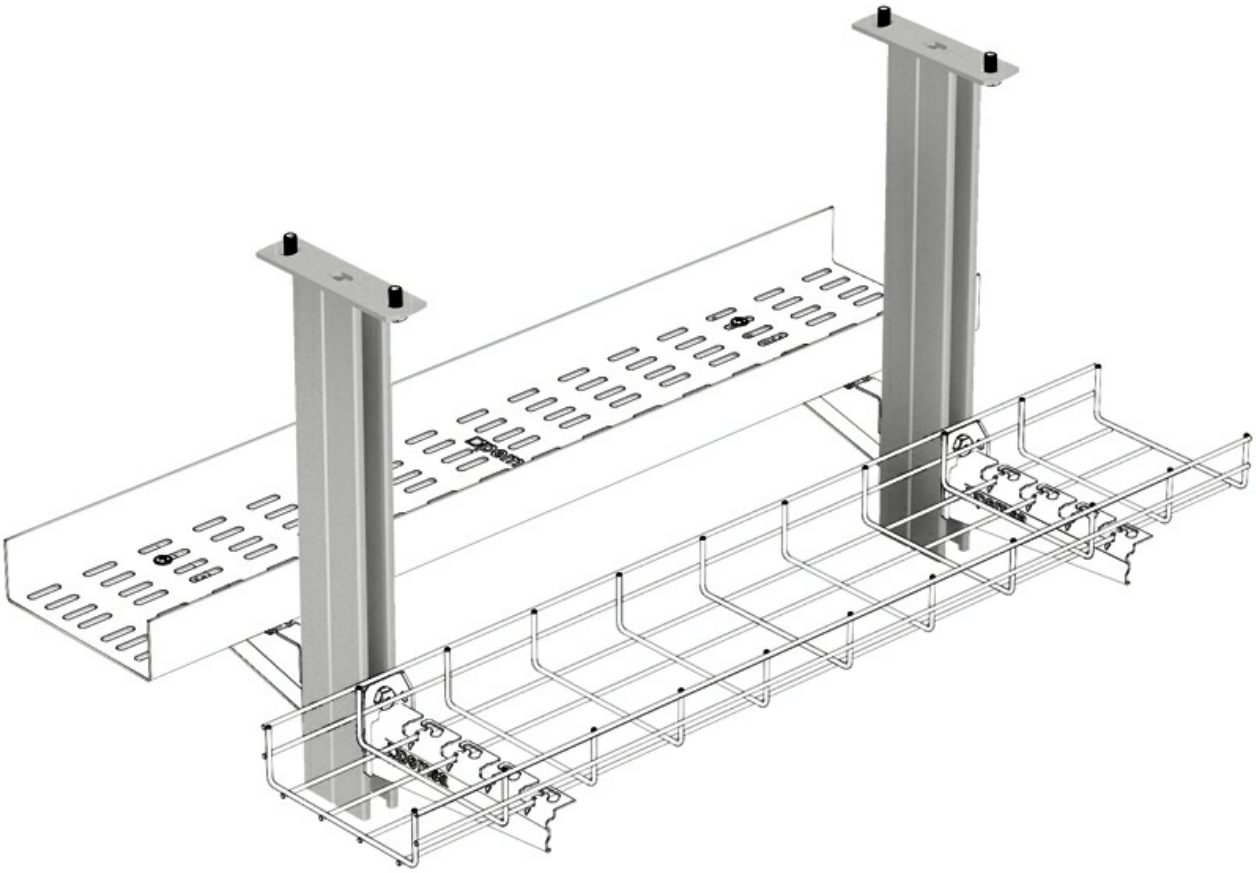

Toda información incluida en este documento es propiedad de Pemsa®. Dicha información no podrá ser reproducida, total o parcialmente, ni divulgada a terceros, ni utilizada para cualquier otro propósito, sin consentimiento previo y expreso y por escrito de Pemsa®. Todos los derechos de Propiedad Intelectual e Industrial que eventualmente puedan recaer sobre esta documentación, incluyendo Know-how, patentes, diseño industrial o cualesquiera otros derechos, pertenecen a Pemsa®. Pemsa, Rejiband, Pemsaband, Inducanal, Rejitech, Megaband, Pemsaflex son marcas registradas propiedad de Pemsa Cable Management, S.A.

Soporte Péndulo Rail 41x82

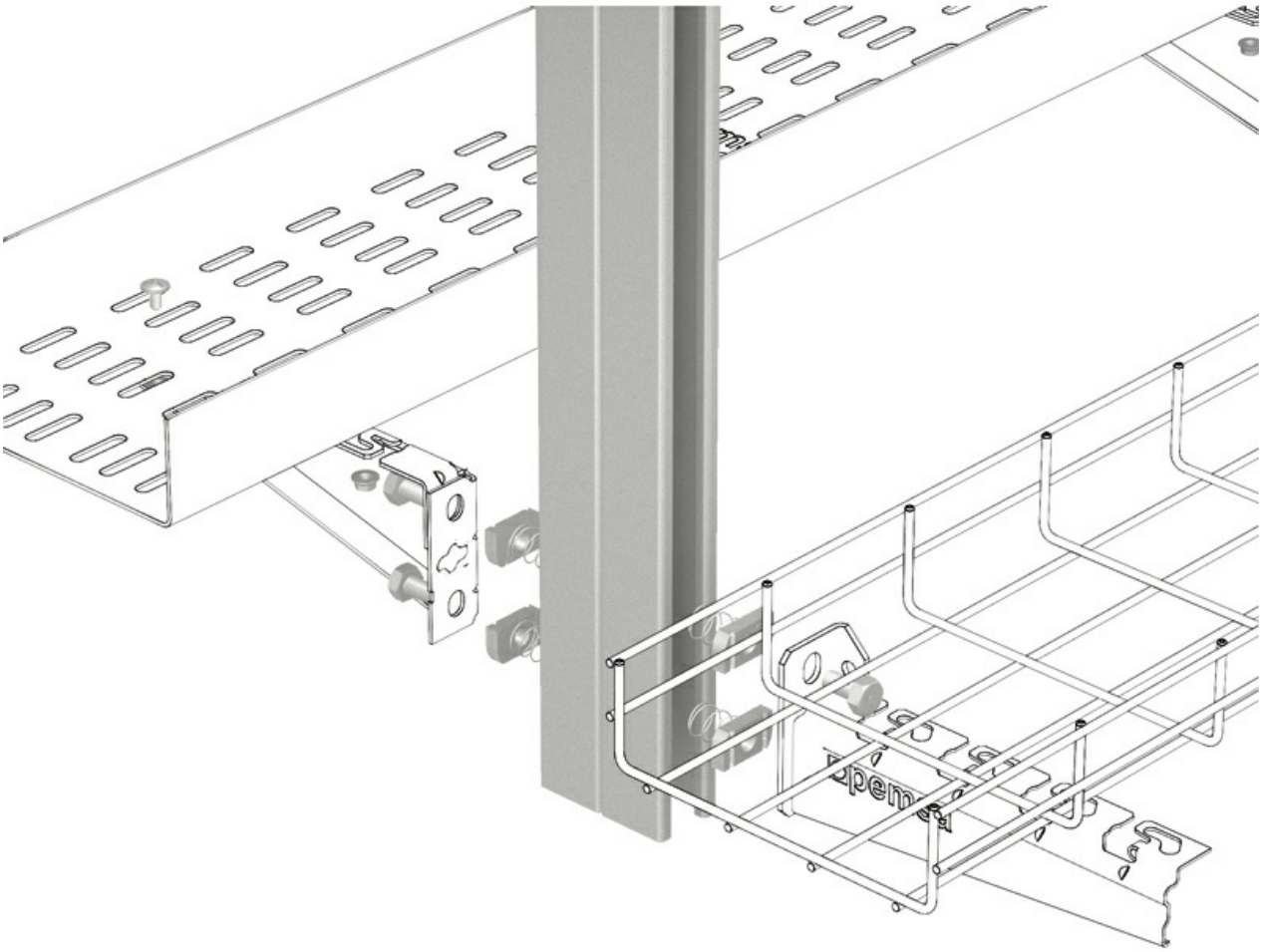

Toda información incluida en este documento es propiedad de Pemsa®. Dicha información no podrá ser reproducida, total o parcialmente, ni divulgada a terceros, ni utilizada para cualquier otro propósito, sin consentimiento previo y expreso y por escrito de Pemsa®. Todos los derechos de Propiedad Intelectual e Industrial que eventualmente puedan recaer sobre esta documentación, incluyendo Know-how, patentes, diseño industrial o cualesquiera otros derechos, pertenecen a Pemsa®. Pemsa, Rejiband, Pemsaband, Inducanal, Rejitech, Megaband, Pemsaflex son marcas registradas propiedad de Pemsa Cable Management, S.A.