Accesorios Bandeja de Chapa

26/04/2024

Tapa Cambio de Nivel Convexo Click

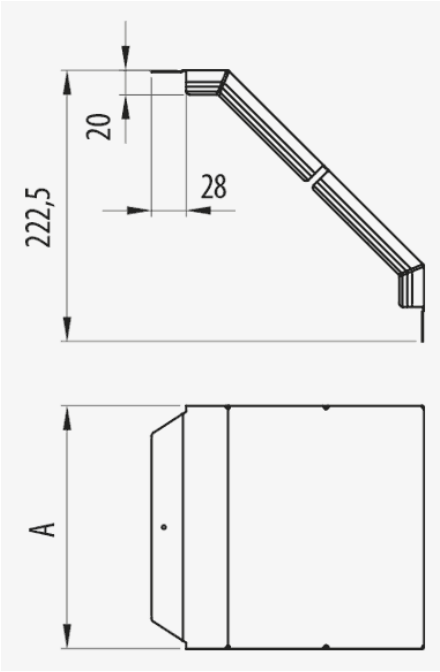

Descripción

Tapa metálica para la protección de un cambio de nivel convexo 90° para bandejas Pemsaband® e Inducanal®. Dispone de sistema de montaje por presión. Fabricada en acero y disponible en diversos tamaños y Sistemas de protección.

Ventajas

Montaje a presión mediante el sistema click sin ninguna pieza adicional.

Dispone de extremos con solape para mejorar el ajuste con las tapas rectas.

Disponible en varias medidas y sistemas de protección: PG, GC y acero inoxidable AISI304 y AISI316.

Aplicaciones

Su uso esta indicado en la protección de cableado en montajes de bandeja Pemsaband® One perforada y Ciega donde se emplee el accesorio Cambio de Nivel CNV Convexo para instalaciones en edificios públicos, infraestructuras y obras civiles, instalaciones industriales, sector terciario.

Soluciones

Toda información incluida en este documento es propiedad de Pemsa®. Dicha información no podrá ser reproducida, total o parcialmente, ni divulgada a terceros, ni utilizada para cualquier otro propósito, sin consentimiento previo y expreso y por escrito de Pemsa®. Todos los derechos de Propiedad Intelectual e Industrial que eventualmente puedan recaer sobre esta documentación, incluyendo Know-how, patentes, diseño industrial o cualesquiera otros derechos, pertenecen a Pemsa®. Pemsa, Rejiband, Pemsaband, Inducanal, Rejitech, Megaband, Pemsaflex son marcas registradas propiedad de Pemsa Cable Management, S.A.

Tapa Cambio de Nivel Convexo Click

Características técnicas principales

60, 100, 150, 200, 300, 400, 500, 600	100	1	-50 / 150 °C	A1 No combustible	ETIM EC002402

Datos de producto

(S)	Clase IEC 61537		REF	kg/u	(M)
PG	Clase 3	60	73026060	0.120	Acero con prot. superficial
PG	Clase 3	100	73026100	0.272	Acero con prot. superficial
PG	Clase 3	150	73026150	0.382	Acero con prot. superficial
PG	Clase 3	200	73026200	0.492	Acero con prot. superficial
PG	Clase 3	300	73026300	0.712	Acero con prot. superficial
PG	Clase 3	400	73026400	0.932	Acero con prot. superficial
PG	Clase 3	500	73026500	1.160	Acero con prot. superficial
PG	Clase 3	600	73026600	1.380	Acero con prot. superficial
GC	Clase 5	100	73036100	0.293	Acero con prot. superficial
GC	Clase 5	150	73036150	0.411	Acero con prot. superficial
GC	Clase 5	200	73036200	0.529	Acero con prot. superficial
GC	Clase 5	300	73036300	0.766	Acero con prot. superficial
GC	Clase 5	400	73036400	1.010	Acero con prot. superficial
GC	Clase 5	500	73036500	1.240	Acero con prot. superficial
GC	Clase 5	600	73036600	1.480	Acero con prot. superficial
INOX	Clase 9C	100	73056100	0.238	Acero inoxidable AISI 304
INOX	Clase 9C	150	73056150	0.334	Acero inoxidable AISI 304
INOX	Clase 9C	200	73056200	0.431	Acero inoxidable AISI 304
INOX	Clase 9C	300	73056300	0.623	Acero inoxidable AISI 304
INOX	Clase 9C	400	73056400	0.816	Acero inoxidable AISI 304
INOX	Clase 9C	500	73056500	1.010	Acero inoxidable AISI 304
INOX	Clase 9C	600	73056600	1.200	Acero inoxidable AISI 304
INOX	Clase 9D	100	73066100	0.238	Acero inoxidable AISI 316L
INOX	Clase 9D	150	73066150	0.334	Acero inoxidable AISI 316L
INOX	Clase 9D	200	73066200	0.431	Acero inoxidable AISI 316L
INOX	Clase 9D	300	73066300	0.623	Acero inoxidable AISI 316L
INOX	Clase 9D	400	73066400	0.816	Acero inoxidable AISI 316L
INOX	Clase 9D	500	73066500	1.010	Acero inoxidable AISI 316L
INOX	Clase 9D	600	73066600	1.200	Acero inoxidable AISI 316L
AZ+	Clase 8	60	82003853	0.120	Acero con prot. superficial
AZ+	Clase 8	100	82003854	0.272	Acero con prot. superficial
AZ+	Clase 8	150	82003855	0.382	Acero con prot. superficial
AZ+	Clase 8	200	82003856	0.492	Acero con prot. superficial
AZ+	Clase 8	300	82003857	0.712	Acero con prot. superficial
AZ+	Clase 8	400	82003858	0.932	Acero con prot. superficial
AZ+	Clase 8	500	82003859	1.160	Acero con prot. superficial

Toda información incluida en este documento es propiedad de Pemsa®. Dicha información no podrá ser reproducida, total o parcialmente, ni divulgada a terceros, ni utilizada para cualquier otro propósito, sin consentimiento previo y expreso y por escrito de Pemsa®. Todos los derechos de Propiedad Intelectual e Industrial que eventualmente puedan recaer sobre esta documentación, incluyendo Know-how, patentes, diseño industrial o cualesquiera otros derechos, pertenecen a Pemsa®. Pemsa, Rejiband, Pemsaband, Inducanal, Rejitech, Megaband, Pemsaflex son marcas registradas propiedad de Pemsa Cable Management, S.A.

Accesorios Bandeja de Chapa

26/04/2024

Tapa Cambio de Nivel Convexo Click

Ⓢ	IEC 61537		REF	kg/u	Ⓜ
AZ+	Clase 8	600	82003860	1.380	Acero con prot. superficial
GC	Clase 5	60	82003890	0.129	Acero con prot. superficial

Ⓢ Sistema de protección

CU - Cobreado

PG - Pregalvanizado

EZ - Electrocincado

BC - Electrocincado Bicromatado

BK8 - Acabado Alta Resistencia

GC - Galvanizado en Caliente

INOX - Acero Inoxidable

PT - Pintura Poliester

AL - Aluminio

LN - Latón or Latón Niquelado

Ⓜ Materiales Aislantes

PC+ABS - Policarbonato + ABS Libre de halógenos

PVC - Policloruro de Vinilo

PP - Polipropileno Libre de Halógenos

PA6 - Poliamida 6 Libre de Halógenos

PA12 - Poliamida 12 Libre de Halógenos

PU - Poliuretano

PE - Polietileno

NBR - Caucho NBR

PET - Poliestirester Termoplástico

TPV - Termoplástico

Toda información incluida en este documento es propiedad de Pemsa®. Dicha información no podrá ser reproducida, total o parcialmente, ni divulgada a terceros, ni utilizada para cualquier otro propósito, sin consentimiento previo y expreso y por escrito de Pemsa®. Todos los derechos de Propiedad Intelectual e Industrial que eventualmente puedan recaer sobre esta documentación, incluyendo Know-how, patentes, diseño industrial o cualesquiera otros derechos, pertenecen a Pemsa®. Pemsa, Rejiband, Pemsaband, Inducanal, Rejitech, Megaband, Pemsaflex son marcas registradas propiedad de Pemsa Cable Management, S.A.