Racor RGp

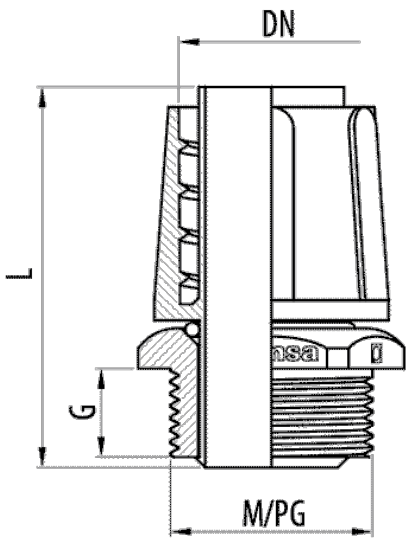

Descripción

Racor recto giratorio de poliamida 6 autoextinguible libre de halógenos para montaje de tubos flexibles plásticos tipo TFA, Ecoflex® y TM-PVC. Cuerpo giratorio que facilita la conexión al tubo y a la caja. Disponible en rosca métrica y PG para diversas medidas de tubo, en color Gris RAL 7001.

Ventajas

Dispone de cuerpo giratorio independiente que facilita la conexión del racor al tubo para su posterior conexión a la caja.

Índice de protección EN 60529: IP65.

Temperatura de trabajo: -25°C a + 105°C.

Conformidad CE respecto a la directiva 2014/35 y la norma IEC 61386.

Fabricado en poliamida 6 autoextinguible, libre de halógenos y no propagador de la llama.

Aplicaciones

Indicado para la conexión de tubos flexibles TFA, TM-PVC y Ecoflex®, en la conducción de cables eléctricos para aplicaciones de edificación, sector terciario e industriales.

Soluciones

Toda información incluida en este documento es propiedad de Pemsa®. Dicha información no podrá ser reproducida, total o parcialmente, ni divulgada a terceros, ni utilizada para cualquier otro propósito, sin consentimiento previo y expreso y por escrito de Pemsa®. Todos los derechos de Propiedad Intelectual e Industrial que eventualmente puedan recaer sobre esta documentación, incluyendo Know-how, patentes, diseño industrial o cualesquiera otros derechos, pertenecen a Pemsa®. Pemsa, Rejiband, Pemsaband, Inducanal, Rejitech, Megaband, Pemsaflex son marcas registradas propiedad de Pemsa Cable Management, S.A.

Racor RGp

Características técnicas principales

Colour Gris RAL 7001, Gris RAL 7035

DN DN 7, DN 9, DN11, DN13, DN16, DN21, DN29, DN36, DN48

PG 7, PG 9, PG11, PG13, PG16, PG21, PG29, PG36, PG48, M16, M20, M25, M32, M40, M50, M63

Poliamida 6

IP65

-25 / 105 °C

LIBRE DE HALÓGENOS,NO PROPAGADOR DE LA LLAMA

ETIM EC001178

Datos de producto

Colour	DN			L(mm)		Ref	kg/u	
Gris RAL 7001	DN 7	PG 7	8	36	18	35010007	0.005	100
Gris RAL 7001	DN 9	PG 9	10	39	21	35010009	0.007	100
Gris RAL 7001	DN11	PG11	10	42	25	35010011	0.010	50
Gris RAL 7001	DN13	PG13	10	44	27	35010013	0.011	50
Gris RAL 7001	DN16	PG16	11	47	30	35010016	0.017	25
Gris RAL 7001	DN21	PG21	11	52	36	35010021	0.022	25
Gris RAL 7001	DN29	PG29	12.5	66	44	35010029	0.042	10
Gris RAL 7001	DN36	PG36	12.5	67	54	35010036	0.056	8
Gris RAL 7001	DN48	PG48	15	76	69	35010048	0.085	5
Gris RAL 7001	DN 9	M16	10	39	21	35011160	0.007	100
Gris RAL 7001	DN11	M20	10	42	25	35011200	0.010	50
Gris RAL 7001	DN13	M20	10	44	25	35011201	0.011	50
Gris RAL 7001	DN16	M25	11	47	30	35011250	0.017	25
Gris RAL 7001	DN21	M32	11	52	36	35011320	0.022	25
Gris RAL 7001	DN29	M40	12.5	66	44	35011400	0.042	10
Gris RAL 7001	DN36	M50	12.5	67	54	35011500	0.056	8
Gris RAL 7001	DN48	M63	15	76	69	35011630	0.084	5
Gris RAL 7035	DN 9	M16	10	39	21	35012160	0.007	100
Gris RAL 7035	DN11	M20	10	42	25	35012200	0.010	50
Gris RAL 7035	DN13	M20	10	44	25	35012201	0.011	50
Gris RAL 7035	DN16	M25	11	47	30	35012250	0.017	25
Gris RAL 7035	DN21	M32	11	52	36	35012320	0.022	25
Gris RAL 7035	DN29	M40	12.5	66	44	35012400	0.042	10
Gris RAL 7035	DN36	M50	12.5	67	54	35012500	0.056	8
Gris RAL 7035	DN48	M63	15	76	69	35012630	0.084	5

Sistema de protección

CU - Cobreado

PG - Pregalvanizado

EZ - Electrocincado

BC - Electrocincado Bicromatado

BK8 - Acabado Alta Resistencia

GC - Galvanizado en Caliente

Toda información incluida en este documento es propiedad de Pemsa®. Dicha información no podrá ser reproducida, total o parcialmente, ni divulgada a terceros, ni utilizada para cualquier otro propósito, sin consentimiento previo y expreso y por escrito de Pemsa®. Todos los derechos de Propiedad Intelectual e Industrial que eventualmente puedan recaer sobre esta documentación, incluyendo Know-how, patentes, diseño industrial o cualesquiera otros derechos, pertenecen a Pemsa®. Pemsa, Rejiband, Pemsaband, Inducanal, Rejitech, Megaband, Pemsaflex son marcas registradas propiedad de Pemsa Cable Management, S.A.

INOX - Acero Inoxidable

PT - Pintura Poliester

AL - Aluminio

LN - Latón or Latón Niquelado

Materiales Aislantes

PC+ABS - Policarbonato + ABS Libre de halógenos

PVC - Policloruro de Vinilo

PP - Polipropileno Libre de Halógenos

PA6 - Poliamida 6 Libre de Halógenos

PA12 - Poliamida 12 Libre de Halógenos

PU - Poliuretano

PE - Polietileno

NBR - Caucho NBR

PET - Poliestirester Termoplástico

TPV - Termoplástico

Toda información incluida en este documento es propiedad de Pemsa®. Dicha información no podrá ser reproducida, total o parcialmente, ni divulgada a terceros, ni utilizada para cualquier otro propósito, sin consentimiento previo y expreso y por escrito de Pemsa®. Todos los derechos de Propiedad Intelectual e Industrial que eventualmente puedan recaer sobre esta documentación, incluyendo Know-how, patentes, diseño industrial o cualesquiera otros derechos, pertenecen a Pemsa®. Pemsa, Rejiband, Pemsaband, Inducanal, Rejitech, Megaband, Pemsaflex son marcas registradas propiedad de Pemsa Cable Management, S.A.