# Racor RGp ( Ref: 35011500 )



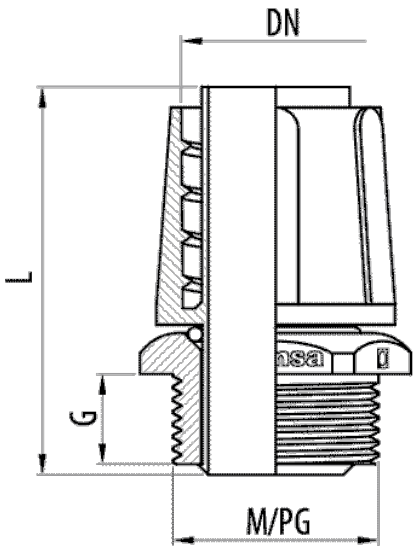


## Descripción

Racor recto giratorio de poliamida 6 autoextinguible libre de halógenos para montaje de tubos flexibles plásticos tipo TFA, Ecoflex® y TM-PVC. Cuerpo giratorio que facilita la conexión al tubo y a la caja. Disponible en rosca métrica y PG para diversas medidas de tubo, en color Gris RAL 7001.

## Ventajas

Conformidad CE respecto a la directiva 2014/35 y la norma EN IEC 61386.

Dispone de cuerpo giratorio independiente que facilita la conexión del racor al tubo para su posterior conexión a la caja.

Fabricado en poliamida 6 autoextinguible, libre de halógenos y no propagador de la llama.

Índice de protección EN 60529: IP65.

Temperatura de trabajo: -25°C a + 105°C.

## Aplicaciones

Indicado para la conexión de tubos flexibles TFA, TM-PVC y Ecoflex®, en la conducción de cables eléctricos para aplicaciones de edificación, sector terciario e industriales.

## Soluciones



Toda información incluida en este documento es propiedad de Pemsa®. Dicha información no podrá ser reproducida, total o parcialmente, ni divulgada a terceros, ni utilizada para cualquier otro propósito, sin consentimiento previo y expreso y por escrito de Pemsa®. Todos los derechos de Propiedad Intelectual e Industrial que eventualmente puedan recaer sobre esta documentación, incluyendo Know-how, patentes, diseño industrial o cualesquiera otros derechos, pertenecen a Pemsa®. Pemsa, Rejiband, Pemsaband, Inducanal, Rejitech, Megaband, Pemsaflex son marcas registradas propiedad de Pemsa Cable Management, S.A.

# Racor RGp ( Ref: 35011500 )

## Datos de producto

| | |
|---|---|
| **ETIM 10** | EC001178 |
| **Huella de CO2. GWP A1-A3 (kg CO2 eq.)** | |
| **Color** | Gris RAL 7001 |
| **DN** | DN36 |
| **M/PG** | M50 |
| **G (mm)** | 12.5 |
| **L (mm)** | 67 |
| **Llave** | 54 |

| | |
|---|---|
| **kg/u** | 0,045 |
| **u** | 8 |
| **Material** | Poliamida 6 |
| **IP** | IP65 |
| **Temperatura de trabajo (°C)** | -25 / 105 ºC |
| **Comportamiento fuego** | LIBRE DE HALÓGENOS,NO PROPAGADOR DE LA LLAMA |

## Ⓢ Sistema de protección

**CU** - Cobreado

**PG** - Pregalvanizado

**EZ** - Electrocincado

**BC** - Electrocincado Bicromatado

**BK8** - Acabado Alta Resistencia

**GC** - Galvanizado en Caliente

**INOX** - Acero Inoxidable

**PT** - Pintura Poliester

**AL** - Aluminio

**LN** - Latón or Latón Niquelado

## Ⓜ Materiales Aislantes

**PC+ABS** - Policarbonato + ABS Libre de halógenos

**PVC** - Policloruro de Vinilo

**PP** - Polipropileno Libre de Halógenos

**PA6** - Poliamida 6 Libre de Halógenos

**PA12** - Poliamida 12 Libre de Halógenos

**PU** - Poliuretano

**PE** - Polietileno

**NBR** - Caucho NBR

**PET** - Poliestirester Termoplástico

**TPV** - Termoplástico



Toda información incluida en este documento es propiedad de Pemsa®. Dicha información no podrá ser reproducida, total o parcialmente, ni divulgada a terceros, ni utilizada para cualquier otro propósito, sin consentimiento previo y expreso y por escrito de Pemsa®. Todos los derechos de Propiedad Intelectual e Industrial que eventualmente puedan recaer sobre esta documentación, incluyendo Know-how, patentes, diseño industrial o cualesquiera otros derechos, pertenecen a Pemsa®. Pemsa, Rejiband, Pemsaband, Inducanal, Rejitech, Megaband, Pemsaflex son marcas registradas propiedad de Pemsa Cable Management, S.A.