Accesorios Tubos RL RR

Terminal Tubo (Ref: 55111016)



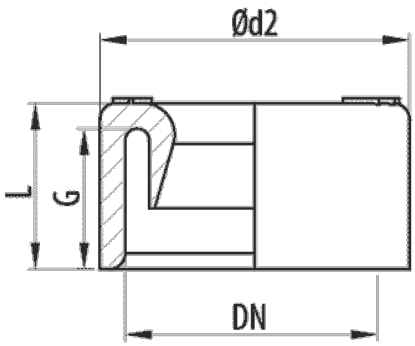

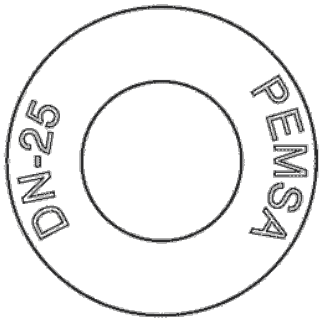

Descripción

Terminal plástico para protección de la salida de cables para extremos de tubos rígidos RR y RL de polietileno translucido para la protección de la salida del cable en el extremo del tubo corrugado. Disponible en varias medidas.

Ventajas

Ajuste perfecto en el extremo del tubo.

Conformidad CE respecto a la directiva 2014/35 y la norma EN IEC 61386.

Disponible en varias medidas.

Protege la salida de cables de rozamiento o daños superficiales.

Aplicaciones

Indicado para la protección de extremos de tubos rígidos metálicos RL, RR, RLGC, RRGC, RAL, RINOX en aplicaciones de edificación, sector terciario e industriales con altos requisitos de seguridad. Locales de pública concurrencia, locales con riesgo de incendio o explosión.

Soluciones

Toda información incluida en este documento es propiedad de Pemsa®. Dicha información no podrá ser reproducida, total o parcialmente, ni divulgada a terceros, ni utilizada para cualquier otro propósito, sin consentimiento previo y expreso y por escrito de Pemsa®. Todos los derechos de Propiedad Intelectual e Industrial que eventualmente puedan recaer sobre esta documentación, incluyendo Know-how, patentes, diseño industrial o cualesquiera otros derechos, pertenecen a Pemsa®. Pemsa, Rejiband, Pemsaband, Inducanal, Rejitech, Megaband, Pemsaflex son marcas registradas propiedad de Pemsa Cable Management, S.A.

Terminal Tubo (Ref: 55111016)

Datos de producto

ETIM 10	EC000937
Huella de CO2. GWP A1-A3 (kg CO2 eq.)	
Color	Gris RAL 7035
DN	DN16
kg/u	0,001
u	100

Material	PVC
Temperatura de trabajo (°C)	-5 / 60 °C
Comportamiento fuego	No propagador de la llama

Ⓢ Sistema de protección

CU - Cobreado

PG - Pregalvanizado

EZ - Electrocincado

BC - Electrocincado Bicromatado

BK8 - Acabado Alta Resistencia

GC - Galvanizado en Caliente

INOX - Acero Inoxidable

PT - Pintura Poliester

AL - Aluminio

LN - Latón or Latón Niquelado

Ⓜ Materiales Aislantes

PC+ABS - Policarbonato + ABS Libre de halógenos

PVC - Policloruro de Vinilo

PP - Polipropileno Libre de Halógenos

PA6 - Poliamida 6 Libre de Halógenos

PA12 - Poliamida 12 Libre de Halógenos

PU - Poliuretano

PE - Polietileno

NBR - Caucho NBR

PET - Poliestirester Termoplástico

TPV - Termoplástico

Toda información incluida en este documento es propiedad de Pemsa®. Dicha información no podrá ser reproducida, total o parcialmente, ni divulgada a terceros, ni utilizada para cualquier otro propósito, sin consentimiento previo y expreso y por escrito de Pemsa®. Todos los derechos de Propiedad Intelectual e Industrial que eventualmente puedan recaer sobre esta documentación, incluyendo Know-how, patentes, diseño industrial o cualesquiera otros derechos, pertenecen a Pemsa®. Pemsa, Rejiband, Pemsaband, Inducanal, Rejitech, Megaband, Pemsaflex son marcas registradas propiedad de Pemsa Cable Management, S.A.