Tornillería

19/04/2024

Tornillo C/DIN603

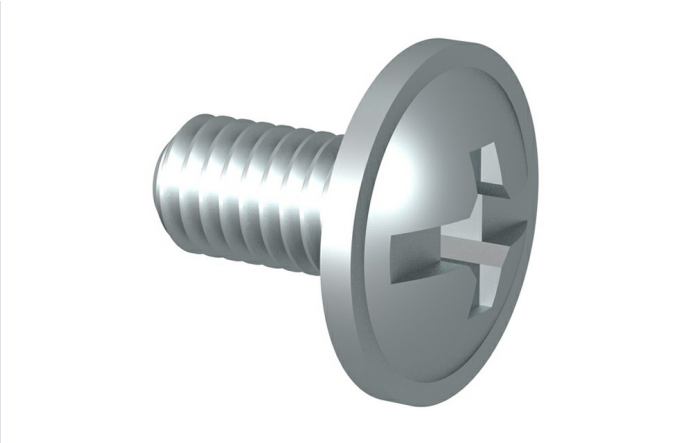

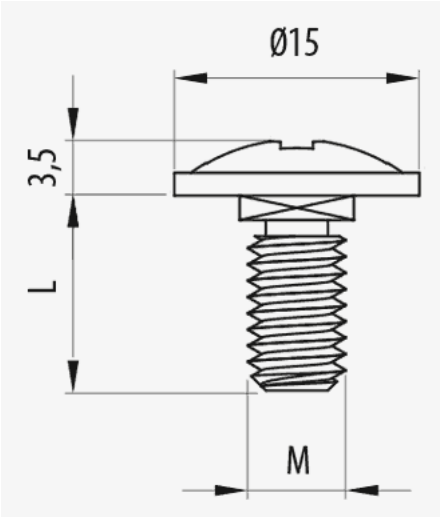

Descripción

Tornillo metálico con cabeza semiesférica DIN603 para la fijación y unión de tramos rectos de bandejas Pemsaband®, soportes y cualquier accesorio en las instalaciones, evita dañar los cables cuando son tendidos o depositados en las bandejas. Apto para para bandejas Pemsaband® de 35, 60 y 85 mm de altura.

Ventajas

Evita dañar los cables cuando son tendidos o depositados en las bandejas. La cabeza queda embebida en las embuticiones de la bandejas Pemsaband®.

Válido para la unión de tramos rectos y cualquier accesorio de gama Pemsaband®, Inducanal®, Pemsaband® PQU, Pemsaband® PQW.

Disponible en métricas: M6x12 y M6x20.

Conformidad CE respecto a la directiva 2014/35/UE.

Disponible en varios sistemas de protección: EZ, BC, GC y acero inoxidable 316L.

Aplicaciones

Indicado para la fijación de tramos rectos, accesorios, curvas, derivaciones, soportes, para instalaciones de bandejas metálicas Pemsaband®, Inducanal® y Pemsaband® PQ en la conducción de cables eléctricos y/o telecomunicaciones en edificios públicos, infraestructuras y obras civiles, instalaciones industriales y sector terciario.

Soluciones

Toda información incluida en este documento es propiedad de Pemsa®. Dicha información no podrá ser reproducida, total o parcialmente, ni divulgada a terceros, ni utilizada para cualquier otro propósito, sin consentimiento previo y expreso y por escrito de Pemsa®. Todos los derechos de Propiedad Intelectual e Industrial que eventualmente puedan recaer sobre esta documentación, incluyendo Know-how, patentes, diseño industrial o cualesquiera otros derechos, pertenecen a Pemsa®. Pemsa, Rejiband, Pemsaband, Inducanal, Rejitech, Megaband, Pemsaflex son marcas registradas propiedad de Pemsa Cable Management, S.A.

Tornillería

Tornillo C/DIN603

Características técnicas principales

M 6 | 100 | -50 / 150 °C | A1 No combustible | ETIM EC000887

Datos de producto

Ⓢ	Class IEC 61537		REF	kg/u	Ⓜ
EZ	Clase 3	12	67010099	0.005	Acero con prot. superficial
EZ	Clase 3	20	67010100	0.007	Acero con prot. superficial
BC	Clase 5	20	67020100	0.007	Acero con prot. superficial
GC	Clase 8	12	67030099	0.005	Acero con prot. superficial
GC	Clase 8	20	67030100	0.007	Acero con prot. superficial
GC	Clase 8	30	67030109	0.013	Acero con prot. superficial
INOX	Clase 9D	12	67060099	0.005	Acero inoxidable AISI 316L
INOX	Clase 9D	20	67060100	0.007	Acero inoxidable AISI 316L

Ⓢ Sistema de protección

CU - Cobreado

PG - Pregalvanizado

EZ - Electrocincado

BC - Electrocincado Bicromatado

BK8 - Acabado Alta Resistencia

GC - Galvanizado en Caliente

INOX - Acero Inoxidable

PT - Pintura Poliester

AL - Aluminio

LN - Latón or Latón Niquelado

Ⓜ Materiales Aislantes

PC+ABS - Policarbonato + ABS Libre de halógenos

PVC - Policloruro de Vinilo

PP - Polipropileno Libre de Halógenos

PA6 - Poliamida 6 Libre de Halógenos

PA12 - Poliamida 12 Libre de Halógenos

PU - Poliuretano

PE - Polietileno

NBR - Caucho NBR

PET - Poliestirester Termoplástico

TPV - Termoplástico

Toda información incluida en este documento es propiedad de Pemsa®. Dicha información no podrá ser reproducida, total o parcialmente, ni divulgada a terceros, ni utilizada para cualquier otro propósito, sin consentimiento previo y expreso y por escrito de Pemsa®. Todos los derechos de Propiedad Intelectual e Industrial que eventualmente puedan recaer sobre esta documentación, incluyendo Know-how, patentes, diseño industrial o cualesquiera otros derechos, pertenecen a Pemsa®. Pemsa, Rejiband, Pemsaband, Inducanal, Rejitech, Megaband, Pemsaflex son marcas registradas propiedad de Pemsa Cable Management, S.A.