Tornillería

25/11/2026

Tornillo C/DIN603 (Ref: 67060099)

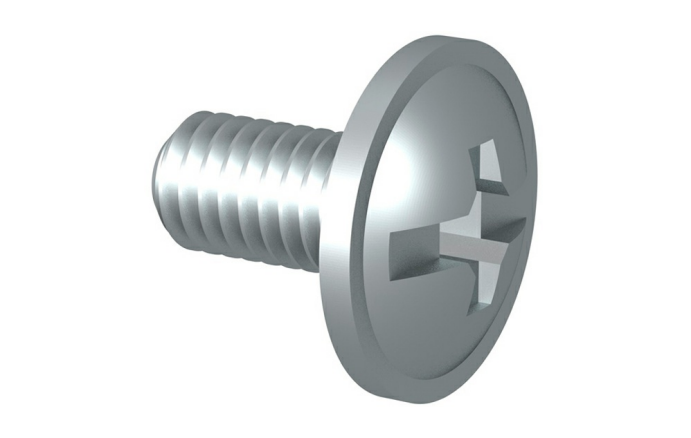

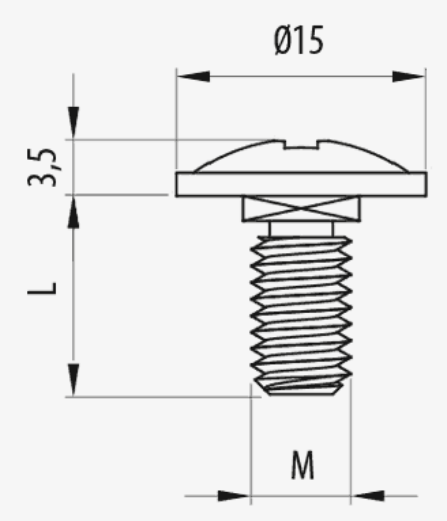

Descripción

Tornillo metálico con cabeza semiesférica DIN603 para la fijación y unión de tramos rectos de bandejas Pemsaband®, soportes y cualquier accesorio en las instalaciones, evita dañar los cables cuando son tendidos o depositados en las bandejas. M 6, M 6, Con Sistema de Protección INOX, Acabado I316L. Apto para para bandejas Pemsaband® de 35, 60 y 85 mm de altura.

Ventajas

Conformidad CE respecto a la directiva 2014/35/UE.

Disponible en métricas: M6x12 y M6x20.

Disponible en varios sistemas de protección: EZ, BK8, GC y acero inoxidable 316L.

Evita dañar los cables cuando son tendidos o depositados en las bandejas. La cabeza queda embebida en las embuticiones de la bandejas Pemsaband®.

Válido para la unión de tramos rectos y cualquier accesorio de gama Pemsaband®, Pemsaband® PQU, Pemsaband® PQW.

Aplicaciones

Indicado para la fijación de tramos rectos, accesorios, curvas, derivaciones, soportes, para instalaciones de bandejas metálicas Pemsaband® y Pemsaband® PQ en la conducción de cables eléctricos y/o telecomunicaciones en edificios públicos, infraestructuras y obras civiles, instalaciones industriales y sector terciario.

Soluciones

Toda información incluida en este documento es propiedad de Pemsa®. Dicha información no podrá ser reproducida, total o parcialmente, ni divulgada a terceros, ni utilizada para cualquier otro propósito, sin consentimiento previo y expreso y por escrito de Pemsa®. Todos los derechos de Propiedad Intelectual e Industrial que eventualmente puedan recaer sobre esta documentación, incluyendo Know-how, patentes, diseño industrial o cualesquiera otros derechos, pertenecen a Pemsa®. Pemsa, Rejiband, Pemsaband, Inducanal, Rejitech, Megaband, Pemsaflex son marcas registradas propiedad de Pemsa Cable Management, S.A.

Tornillería

25/11/2026

Tornillo C/DIN603 (Ref: 67060099)

Datos de producto

ETIM 10	EC003861	**kg/u**	0,005
Huella de CO2. GWP A1-A3 (kg CO2 eq.)		**u**	100
Sistema de Protección	INOX	**Material**	Acero inoxidable AISI 316L
Acabado	Acero Inoxidable AISI 316L	**Temperatura de trabajo (°C)**	-50 / 150 °C
Clase Resistencia	Clase 9D	**Comportamiento fuego**	A1 No combustible
M/PG	M 6		
G (mm)	12		

Ⓢ Sistema de protección

CU - Cobreado

PG - Pregalvanizado

EZ - Electrocincado

BC - Electrocincado Bicromatado

BK8 - Acabado Alta Resistencia

GC - Galvanizado en Caliente

INOX - Acero Inoxidable

PT - Pintura Poliester

AL - Aluminio

LN - Latón or Latón Niquelado

Ⓜ Materiales Aislantes

PC+ABS - Policarbonato + ABS Libre de halógenos

PVC - Policloruro de Vinilo

PP - Polipropileno Libre de Halógenos

PA6 - Poliamida 6 Libre de Halógenos

PA12 - Poliamida 12 Libre de Halógenos

PU - Poliuretano

PE - Polietileno

NBR - Caucho NBR

PET - Poliestirester Termoplástico

TPV - Termoplástico

Toda información incluida en este documento es propiedad de Pemsa®. Dicha información no podrá ser reproducida, total o parcialmente, ni divulgada a terceros, ni utilizada para cualquier otro propósito, sin consentimiento previo y expreso y por escrito de Pemsa®. Todos los derechos de Propiedad Intelectual e Industrial que eventualmente puedan recaer sobre esta documentación, incluyendo Know-how, patentes, diseño industrial o cualesquiera otros derechos, pertenecen a Pemsa®. Pemsa, Rejiband, Pemsaband, Inducanal, Rejitech, Megaband, Pemsaflex son marcas registradas propiedad de Pemsa Cable Management, S.A.