Tornillería

23/11/2026

# Tuerca Arandela ( Ref: 64030059 )





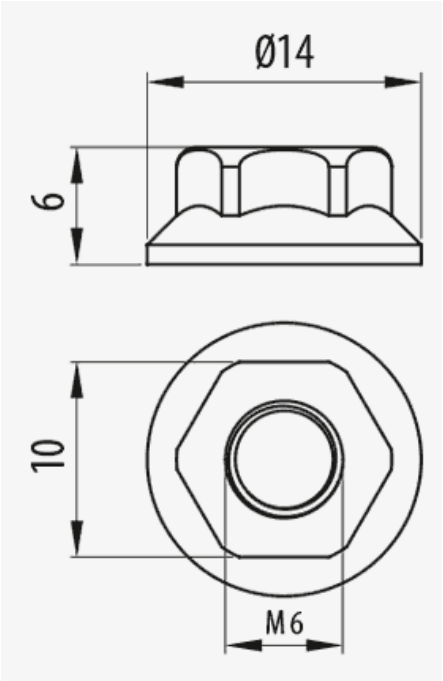


## Descripción

Tuerca metálica con arandela incluida M6 para su utilizar junto con un tornillo para la fijación de accesorios, soportes o unión de tramos rectos en las bandejas Pemsaband®. M 6, M 6, Con Sistema de Protección GC, Acabado ZNI. Apta para para bandejas Pemsaband® de 35, 60 y 85 mm de altura.

## Ventajas

Conformidad CE respecto a la directiva 2014/35/UE.

Disponible en varios sistemas de protección: EZ, BK8, GC y acero inoxidable 316L.

La arandela refuerza el apriete de la tuerca sobre el tornillo.

Pieza muy versátil.

## Aplicaciones

Indicado para la fijación junto al tornillo C/Din de tramos rectos, accesorios, curvas, derivaciones, soportes, para instalaciones de bandejas metálicas Pemsaband® One perforada y Ciega, Pemsaband® PQU, Pemsaband® PQW, en la canalización, transporte y distribución de cables en instalaciones de la Industria Petroquímica, Oil & Gas, Offshore, Obras civiles e Infraestructuras, así como en túneles y galerías de instalaciones.

## Soluciones



Toda información incluida en este documento es propiedad de Pemsa®. Dicha información no podrá ser reproducida, total o parcialmente, ni divulgada a terceros, ni utilizada para cualquier otro propósito, sin consentimiento previo y expreso y por escrito de Pemsa®. Todos los derechos de Propiedad Intelectual e Industrial que eventualmente puedan recaer sobre esta documentación, incluyendo Know-how, patentes, diseño industrial o cualesquiera otros derechos, pertenecen a Pemsa®. Pemsa, Rejiband, Pemsaband, Inducanal, Rejitech, Megaband, Pemsaflex son marcas registradas propiedad de Pemsa Cable Management, S.A.

Tornillería

23/11/2026

# Tuerca Arandela ( Ref: 64030059 )



## Datos de producto

| | | | |
|---|---|---|---|
| **ETIM 10** | EC003863 | **u** | 50 |
| **Huella de CO2. GWP A1-A3 (kg CO2 eq.)** | | **Material** | Acero con prot. superficial |
| **Sistema de Protección** | GC | **Temperatura de trabajo (°C)** | -50 / 150 °C |
| **Acabado** | Zinc Niquel | **Comportamiento fuego** | A1 No combustible |
| **Clase Resistencia** | Clase 8 | | |
| **M/PG** | M 6 | | |
| **kg/u** | 0,004 | | |

## Ⓢ Sistema de protección

**CU** - Cobreado

**PG** - Pregalvanizado

**EZ** - Electrocincado

**BC** - Electrocincado Bicromatado

**BK8** - Acabado Alta Resistencia

**GC** - Galvanizado en Caliente

**INOX** - Acero Inoxidable

**PT** - Pintura Poliester

**AL** - Aluminio

**LN** - Latón or Latón Niquelado

## Ⓜ Materiales Aislantes

**PC+ABS** - Policarbonato + ABS Libre de halógenos

**PVC** - Policloruro de Vinilo

**PP** - Polipropileno Libre de Halógenos

**PA6** - Poliamida 6 Libre de Halógenos

**PA12** - Poliamida 12 Libre de Halógenos

**PU** - Poliuretano

**PE** - Polietileno

**NBR** - Caucho NBR

**PET** - Poliestirester Termoplástico

**TPV** - Termoplástico



Toda información incluida en este documento es propiedad de Pemsa®. Dicha información no podrá ser reproducida, total o parcialmente, ni divulgada a terceros, ni utilizada para cualquier otro propósito, sin consentimiento previo y expreso y por escrito de Pemsa®. Todos los derechos de Propiedad Intelectual e Industrial que eventualmente puedan recaer sobre esta documentación, incluyendo Know-how, patentes, diseño industrial o cualesquiera otros derechos, pertenecen a Pemsa®. Pemsa, Rejiband, Pemsaband, Inducanal, Rejitech, Megaband, Pemsaflex son marcas registradas propiedad de Pemsa Cable Management, S.A.