Accessoires pour la Dalle de Chemin de Câbles

# Dérivation Click ( Ref: 70053240 )



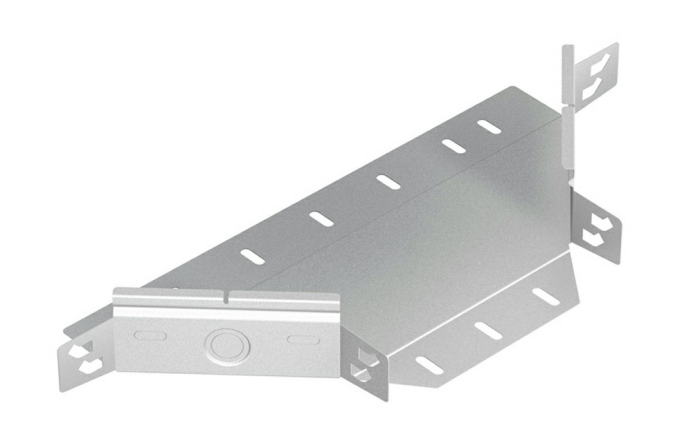

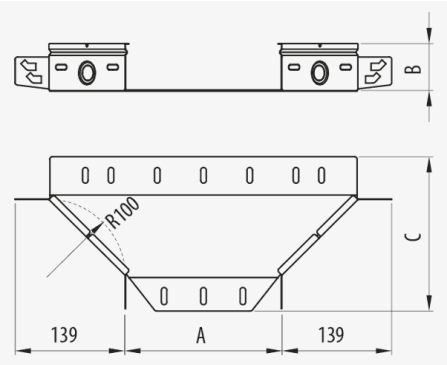


## Description

Pièce métallique en forme de T pour dalle Pemsaband® et Inducanal®. 60 mm hauteur, Largeur 400 mm, Avec système de protection INOX, Finition I304. Il permet la construction d'une jonction en T en tout point, bien que les chemins de câbles puissent avoir des largeurs différentes. Assemblage de connexion rapide à l'aide du système Click sans éclisses. Fabriqué en acier de différentes tailles et Systèmes de Protection.

## Advantages

Hauteur avec le même profil que la section droite des chemins de câbles, configurant ainsi une vue homogène de l'installation.

Il a des trous prédécoupés dans les hauteurs pour le raccordement des raccords et des tubes pour la sortie du câble.

Disponible en différentes tailles et systèmes de protection: PG, GC et INOX 304 et INOX 316L.

Les pieces en système de protection PG sont fournies à plat pour un montage ultérieur, ce qui en réduit le volume et en facilite le stockage et le transport.

Assemblage par système de connexion rapide clic sans besoin de joints. Le système universel breveté possède des trous compatibles avec la connexion de n'importe quel chemine de câble de dalle.

## Applications

Son utilisation est indiquée pour la création d'une bifurcation en un point quelconque entre les chemins de câble de largeurs différentes dans les gammes Pemsaband® One perforée et pleine pour la gestion des câbles d'installations électriques et de télécommunications dans des bâtiments publics, des infrastructures et des travaux de génie civil, des installations. secteur industriel, tertiaire.

## Solutions



Toute la documentation incluse et / ou associée à ce catalogue est la propriété de Pemsa®. Cette information ne peut être reproduite en totalité ou en partie, ne peut être communiquée à des tiers et ne doit pas servir à d´autre fins que diffère de la raison pourquoi cette information est fournie, sans permission préalable et écrite de PEMSA. Tous les droits de propriété intellectuelle et industrielle qui pourraient éventuellement retomber sur cette documentation, y compris les Know-How, brevets, dessins industriels et tous autres droits appartiennent à Pemsa®. Pemsa, Rejiband, Pemsaband, Inducanal, Rejitech, Megaband, Pemsaflex sont des marques de commerce enregistrée propiété de "Pemsa Cable Management, S.A."

# Dérivation Click ( Ref: 70053240 )

## Product data

| | | | |
|---|---|---|---|
| **ETIM 10** | EC001006 | **u** | 1 |
| **Huella de CO2. GWP A1-A3 (kg CO2 eq.)** | | **Matériel** | Acier inox AISI 304 |
| **Système de protection** | INOX | **Résistance aux impacts (J)** | 20 J |
| **Finition** | Acier Inoxidable AISI 304 | **IP** | IP44 |
| **Classé du Résistance** | Classe 9C | **Température de travail (°C)** | -50 / 150 ºC |
| **Hateur (mm)** | 60 | **Résistance au feu** | A1 Non combustible |
| **Largeur (mm)** | 400 | | |
| **R stat. (mm)** | 100 | | |
| **kg/u** | 0,637 | | |

## Ⓢ Système de Protection

**CU** - Cuivrage

**PG** - Pre-galvanisé

**EZ** - Electrozingage

**BC** - Electrogalvanised Bichromate / Electrozingage Bichromaté

**BK8** - Protection Haute Résistance

**GC** - Galvanisation à Chaud /

**INOX** - Acier Inoxydable. AISI 304, AISI 316L

**PT** - Peinture Polyester

**AL** - Aluminium

**LN** - Laiton or Laiton Nickelé

## Ⓜ Matériaux isolants

**PC+ABS** - Halogen Free Polycarbonate + ABS / Polycarbonate + ABS sans halogène

**PVC** - Polychlorure de vinyle

**PP** - Polypropylène sans halogène

**PA6** - Polyamide 6 sans halogène

**PA12** - Polyamide 12 sans halogène

**PU** - Polyuréthane

**PE** - Polyéthylène

**NBR** - Caoutchouc NBR

**PET** - Polyesterester Thermoplastique

**TPV** - Thermoplastique



Toute la documentation incluse et / ou associée à ce catalogue est la propriété de Pemsa®. Cette information ne peut être reproduite en totalité ou en partie, ne peut être communiquée à des tiers et ne doit pas servir à d´autre fins que diffère de la raison pourquoi cette information est fournie, sans permission préalable et écrite de PEMSA. Tous les droits de propriété intellectuelle et industrielle qui pourraient éventuellement retomber sur cette documentation, y compris les Know-How, brevets, dessins industriels et tous autres droits appartiennent à Pemsa®. Pemsa, Rejiband, Pemsaband, Inducanal, Rejitech, Megaband, Pemsaflex sont des marques de commerce enregistrée propiété de "Pemsa Cable Management, S.A."

# Dérivation Click ( Ref: 70053240 )

## Product applications





Toute la documentation incluse et / ou associée à ce catalogue est la propriété de Pemsa®. Cette information ne peut être reproduite en totalité ou en partie, ne peut être communiquée à des tiers et ne doit pas servir à d´autre fins que diffère de la raison pourquoi cette information est fournie, sans permission préalable et écrite de PEMSA. Tous les droits de propriété intellectuelle et industrielle qui pourraient éventuellement retomber sur cette documentation, y compris les Know-How, brevets, dessins industriels et tous autres droits appartiennent à Pemsa®. Pemsa, Rejiband, Pemsaband, Inducanal, Rejitech, Megaband, Pemsaflex sont des marques de commerce enregistrée propiété de "Pemsa Cable Management, S.A."

# Dérivation Click ( Ref: 70053240 )





Toute la documentation incluse et / ou associée à ce catalogue est la propriété de Pemsa®. Cette information ne peut être reproduite en totalité ou en partie, ne peut être communiquée à des tiers et ne doit pas servir à d´autre fins que diffère de la raison pourquoi cette information est fournie, sans permission préalable et écrite de PEMSA. Tous les droits de propriété intellectuelle et industrielle qui pourraient éventuellement retomber sur cette documentation, y compris les Know-How, brevets, dessins industriels et tous autres droits appartiennent à Pemsa®. Pemsa, Rejiband, Pemsaband, Inducanal, Rejitech, Megaband, Pemsaflex sont des marques de commerce enregistrée propiété de "Pemsa Cable Management, S.A."

# Dérivation Click ( Ref: 70053240 )

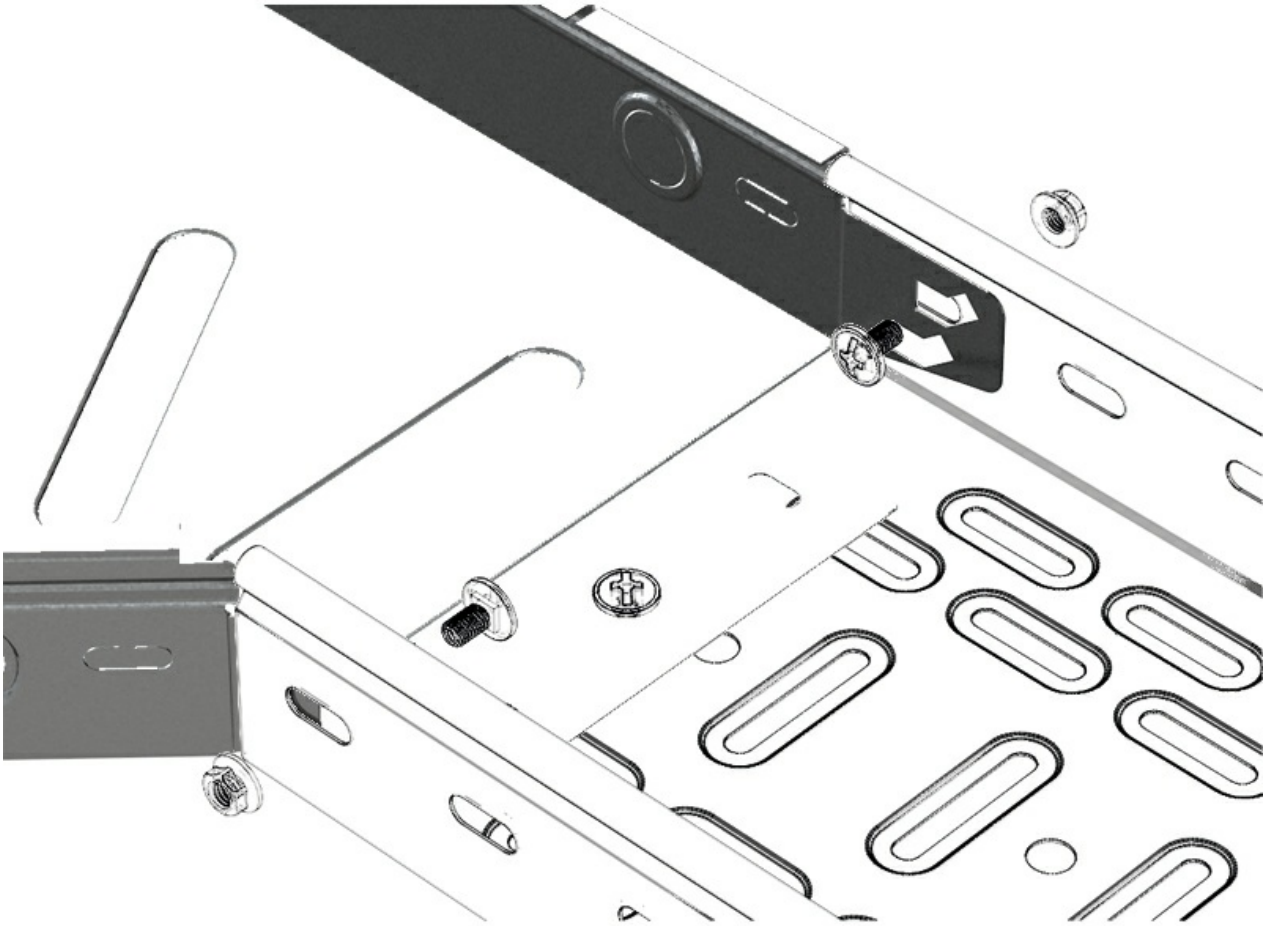



Toute la documentation incluse et / ou associée à ce catalogue est la propriété de Pemsa®. Cette information ne peut être reproduite en totalité ou en partie, ne peut être communiquée à des tiers et ne doit pas servir à d´autre fins que diffère de la raison pourquoi cette information est fournie, sans permission préalable et écrite de PEMSA. Tous les droits de propriété intellectuelle et industrielle qui pourraient éventuellement retomber sur cette documentation, y compris les Know-How, brevets, dessins industriels et tous autres droits appartiennent à Pemsa®. Pemsa, Rejiband, Pemsaband, Inducanal, Rejitech, Megaband, Pemsaflex sont des marques de commerce enregistrée propiété de "Pemsa Cable Management, S.A."

# Dérivation Click ( Ref: 70053240 )

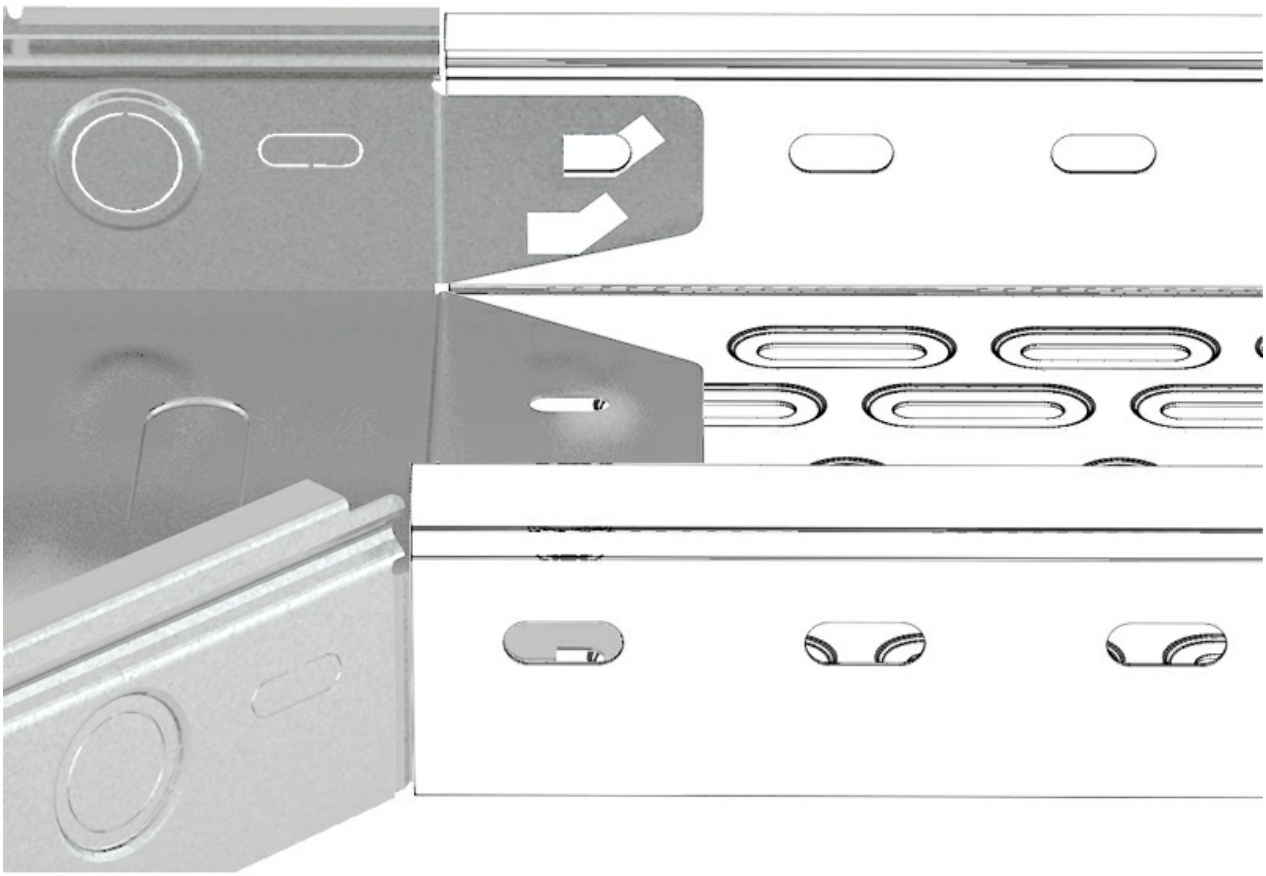



Toute la documentation incluse et / ou associée à ce catalogue est la propriété de Pemsa®. Cette information ne peut être reproduite en totalité ou en partie, ne peut être communiquée à des tiers et ne doit pas servir à d´autre fins que diffère de la raison pourquoi cette information est fournie, sans permission préalable et écrite de PEMSA. Tous les droits de propriété intellectuelle et industrielle qui pourraient éventuellement retomber sur cette documentation, y compris les Know-How, brevets, dessins industriels et tous autres droits appartiennent à Pemsa®. Pemsa, Rejiband, Pemsaband, Inducanal, Rejitech, Megaband, Pemsaflex sont des marques de commerce enregistrée propiété de "Pemsa Cable Management, S.A."