Accessoires pour la Dalle de Chemin de Câbles

Dérivation Click (Ref: 82003800)

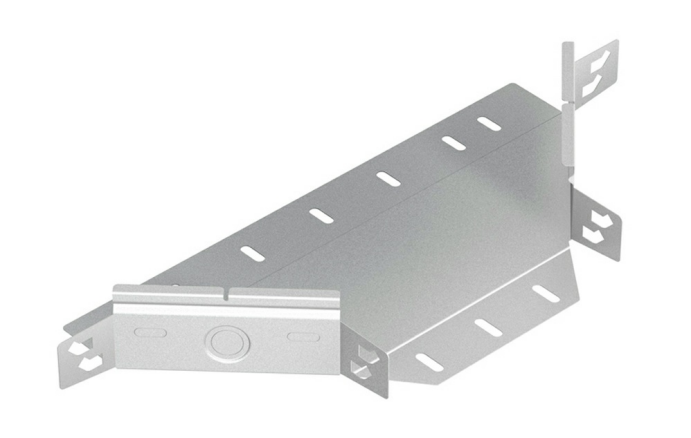

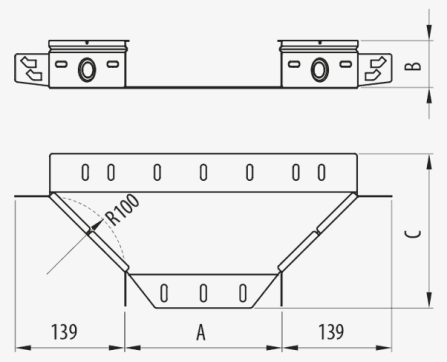

Description

Pièce métallique en forme de T pour dalle Pemsaband® et Inducanal®. 60 mm hauteur, Largeur 150 mm, Avec système de protection AZ+, Finition ZM. Il permet la construction d'une jonction en T en tout point, bien que les chemins de câbles puissent avoir des largeurs différentes. Assemblage de connexion rapide à l'aide du système Click sans éclisses. Fabriqué en acier de différentes tailles et Systèmes de Protection.

Advantages

Hauteur avec le même profil que la section droite des chemins de câbles, configurant ainsi une vue homogène de l'installation.

Il a des trous prédécoupés dans les hauteurs pour le raccordement des raccords et des tubes pour la sortie du câble.

Disponible en différentes tailles et systèmes de protection: PG, GC et INOX 304 et INOX 316L.

Les pieces en système de protection PG sont fournies à plat pour un montage ultérieur, ce qui en réduit le volume et en facilite le stockage et le transport.

Assemblage par système de connexion rapide clic sans besoin de joints. Le système universel breveté possède des trous compatibles avec la connexion de n'importe quel chemine de câble de dalle.

Applications

Son utilisation est indiquée pour la création d'une bifurcation en un point quelconque entre les chemins de câble de largeurs différentes dans les gammes Pemsaband® One perforée et pleine pour la gestion des câbles d'installations électriques et de télécommunications dans des bâtiments publics, des infrastructures et des travaux de génie civil, des installations. secteur industriel, tertiaire.

Solutions

Toute la documentation incluse et / ou associée à ce catalogue est la propriété de Pemsa®. Cette information ne peut être reproduite en totalité ou en partie, ne peut être communiquée à des tiers et ne doit pas servir à d´autre fins que diffère de la raison pourquoi cette information est fournie, sans permission préalable et écrite de PEMSA. Tous les droits de propriété intellectuelle et industrielle qui pourraient éventuellement retomber sur cette documentation, y compris les Know-How, brevets, dessins industriels et tous autres droits appartiennent à Pemsa®. Pemsa, Rejiband, Pemsaband, Inducanal, Rejitech, Megaband, Pemsaflex sont des marques de commerce enregistrée propiété de "Pemsa Cable Management, S.A."

Dérivation Click (Ref: 82003800)

Product data

ETIM 10	EC001006	**u**	1
Huella de CO2. GWP A1-A3 (kg CO2 eq.)		**Matériel**	Acier avec prot. superficielle
Système de protection	AZ+	**Résistance aux impacts (J)**	20 J
Finition	Aliage Haute Résistance ZM	**IP**	IP44
Classé du Résistance	Classe 8	**Température de travail (°C)**	-50 / 150 ºC
Hateur (mm)	60	**Résistance au feu**	A1 Non combustible
Largeur (mm)	150		
R stat. (mm)	100		
kg/u	0,435		

Ⓢ Système de Protection

CU - Cuivrage

PG - Pre-galvanisé

EZ - Electrozingage

BC - Electrogalvanised Bichromate / Electrozingage Bichromaté

BK8 - Protection Haute Résistance

GC - Galvanisation à Chaud /

INOX - Acier Inoxydable. AISI 304, AISI 316L

PT - Peinture Polyester

AL - Aluminium

LN - Laiton or Laiton Nickelé

Ⓜ Matériaux isolants

PC+ABS - Halogen Free Polycarbonate + ABS / Polycarbonate + ABS sans halogène

PVC - Polychlorure de vinyle

PP - Polypropylène sans halogène

PA6 - Polyamide 6 sans halogène

PA12 - Polyamide 12 sans halogène

PU - Polyuréthane

PE - Polyéthylène

NBR - Caoutchouc NBR

PET - Polyesterester Thermoplastique

TPV - Thermoplastique

Toute la documentation incluse et / ou associée à ce catalogue est la propriété de Pemsa®. Cette information ne peut être reproduite en totalité ou en partie, ne peut être communiquée à des tiers et ne doit pas servir à d´autre fins que diffère de la raison pourquoi cette information est fournie, sans permission préalable et écrite de PEMSA. Tous les droits de propriété intellectuelle et industrielle qui pourraient éventuellement retomber sur cette documentation, y compris les Know-How, brevets, dessins industriels et tous autres droits appartiennent à Pemsa®. Pemsa, Rejiband, Pemsaband, Inducanal, Rejitech, Megaband, Pemsaflex sont des marques de commerce enregistrée propiété de "Pemsa Cable Management, S.A."

Dérivation Click (Ref: 82003800)

Product applications



Toute la documentation incluse et / ou associée à ce catalogue est la propriété de Pemsa®. Cette information ne peut être reproduite en totalité ou en partie, ne peut être communiquée à des tiers et ne doit pas servir à d´autre fins que diffère de la raison pourquoi cette information est fournie, sans permission préalable et écrite de PEMSA. Tous les droits de propriété intellectuelle et industrielle qui pourraient éventuellement retomber sur cette documentation, y compris les Know-How, brevets, dessins industriels et tous autres droits appartiennent à Pemsa®. Pemsa, Rejiband, Pemsaband, Inducanal, Rejitech, Megaband, Pemsaflex sont des marques de commerce enregistrée propiété de "Pemsa Cable Management, S.A."

Dérivation Click (Ref: 82003800)



Toute la documentation incluse et / ou associée à ce catalogue est la propriété de Pemsa®. Cette information ne peut être reproduite en totalité ou en partie, ne peut être communiquée à des tiers et ne doit pas servir à d´autre fins que diffère de la raison pourquoi cette information est fournie, sans permission préalable et écrite de PEMSA. Tous les droits de propriété intellectuelle et industrielle qui pourraient éventuellement retomber sur cette documentation, y compris les Know-How, brevets, dessins industriels et tous autres droits appartiennent à Pemsa®. Pemsa, Rejiband, Pemsaband, Inducanal, Rejitech, Megaband, Pemsaflex sont des marques de commerce enregistrée propiété de "Pemsa Cable Management, S.A."

Dérivation Click (Ref: 82003800)

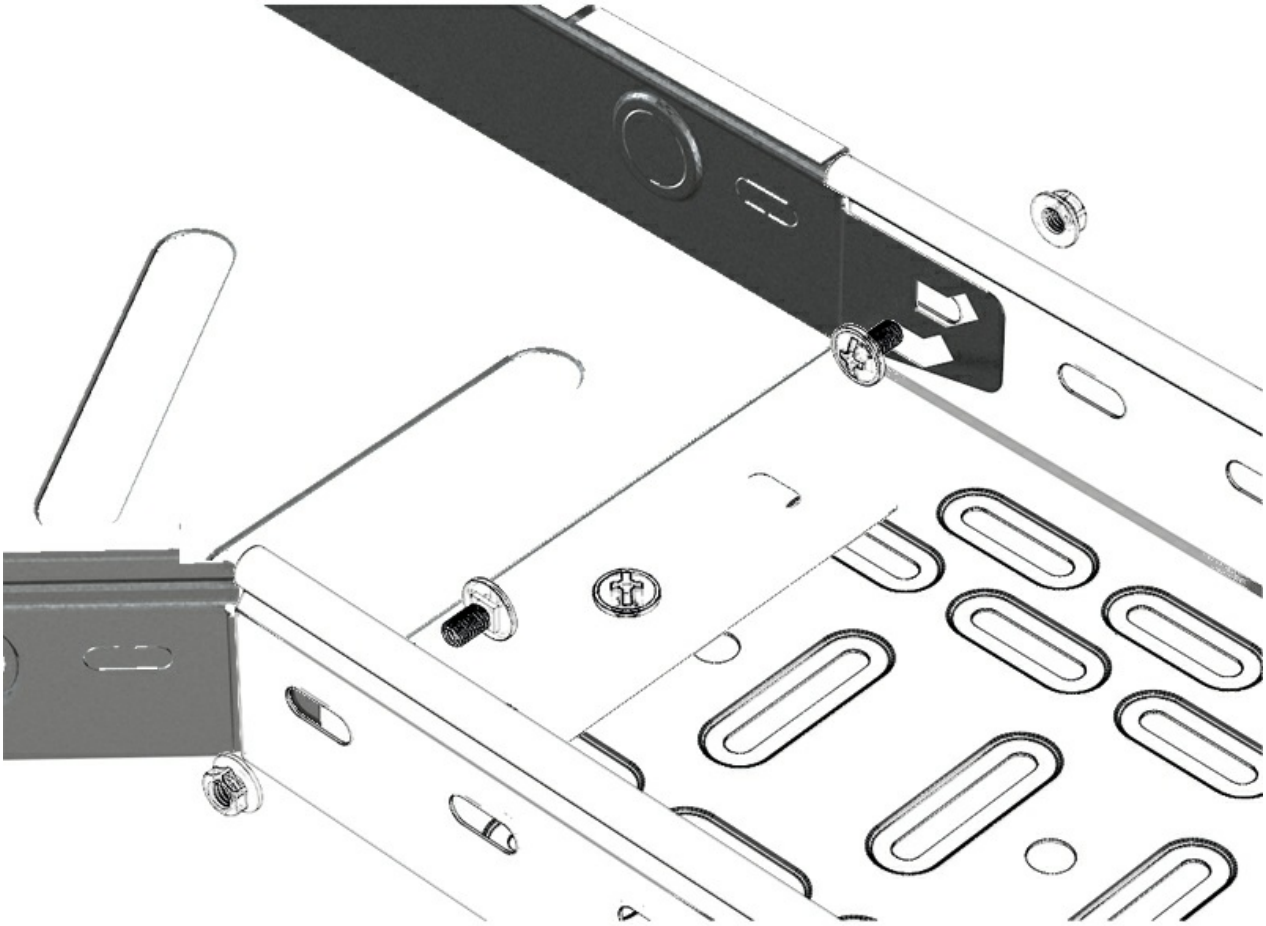

Toute la documentation incluse et / ou associée à ce catalogue est la propriété de Pemsa®. Cette information ne peut être reproduite en totalité ou en partie, ne peut être communiquée à des tiers et ne doit pas servir à d´autre fins que diffère de la raison pourquoi cette information est fournie, sans permission préalable et écrite de PEMSA. Tous les droits de propriété intellectuelle et industrielle qui pourraient éventuellement retomber sur cette documentation, y compris les Know-How, brevets, dessins industriels et tous autres droits appartiennent à Pemsa®. Pemsa, Rejiband, Pemsaband, Inducanal, Rejitech, Megaband, Pemsaflex sont des marques de commerce enregistrée propiété de "Pemsa Cable Management, S.A."

Dérivation Click (Ref: 82003800)

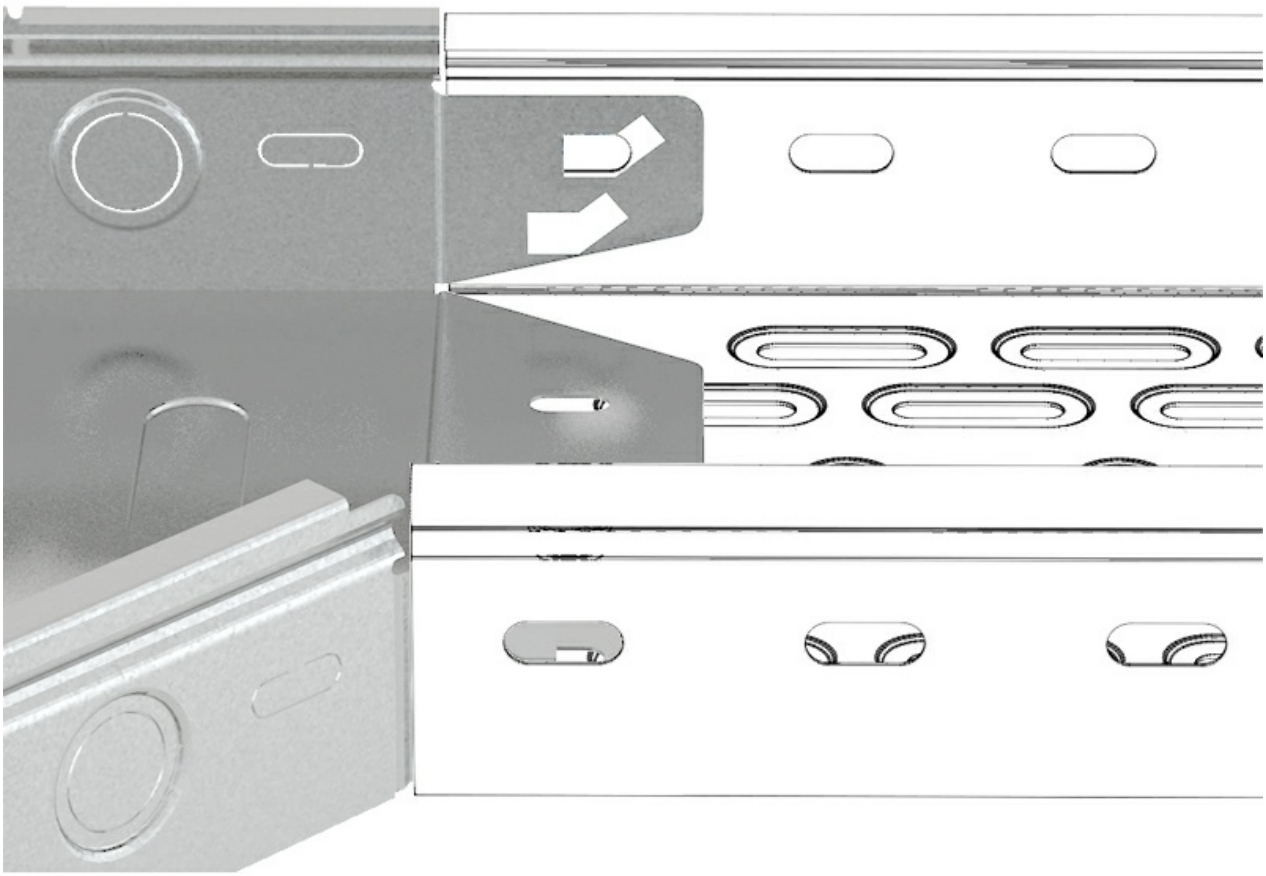

Toute la documentation incluse et / ou associée à ce catalogue est la propriété de Pemsa®. Cette information ne peut être reproduite en totalité ou en partie, ne peut être communiquée à des tiers et ne doit pas servir à d´autre fins que diffère de la raison pourquoi cette information est fournie, sans permission préalable et écrite de PEMSA. Tous les droits de propriété intellectuelle et industrielle qui pourraient éventuellement retomber sur cette documentation, y compris les Know-How, brevets, dessins industriels et tous autres droits appartiennent à Pemsa®. Pemsa, Rejiband, Pemsaband, Inducanal, Rejitech, Megaband, Pemsaflex sont des marques de commerce enregistrée propiété de "Pemsa Cable Management, S.A."