Metatray. Chemins isolants

23/11/2026

Metatray perforée (Ref: 82004164)



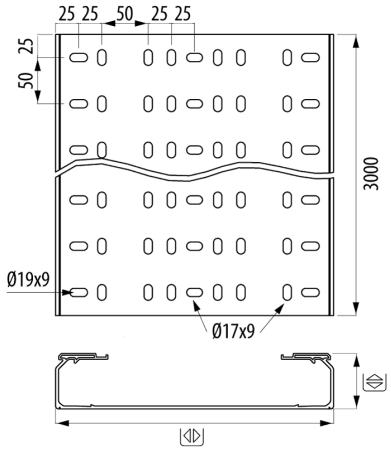

Description

Chemin de câbles perforé isolant. 60 mm hauteur, Largeur 400 mm. Couleur gris RAL 7035, pour cheminement pour le support, la protection et le cheminement des câbles. Fonctionnalité maximale et adaptation aux différents espaces et environnements. Excellentes performances dans les environnements corrosifs, aux intempéries et à l'exposition aux rayons UV. Large gamme d'accessoires avec de multiples applications. Chemin de câbles avec couvercle (canal de protection isolant) selon EN 50085. Conforme aux directives REACH et ROHS III. Exempt de substances dangereuses.

Advantages

Excellentes performances dans les environnements corrosifs, aux intempéries et à l'exposition aux rayons UV.

Degré de protection IP 2X et degré d'impact 20 J, 10 J pour 60x100 (EN 61537) et IK10 (EN50085)

Les perforations dans le sens longitudinal favorisent la fixation et le bridage des câbles.

Matériau isolant, sécurité électrique et réduction des coûts de maintenance.

Aucune propagation de la flamme. Réaction au feu, grade V0 et classement M1

Applications

Indiqué pour le support, la protection et le cheminement des câbles dans les installations électriques et de télécommunications de différents secteurs, des usines de traitement à l'industrie chimique et pétrochimique, il s'agit d'une solution à haute résistance à la corrosion et qui répond aux normes les plus exigeantes. De même, son application est également idéale dans d'autres secteurs : tertiaire, télécommunications, mobilité électrique grâce aux bornes de recharge de véhicules, etc.

Solutions

Toute la documentation incluse et / ou associée à ce catalogue est la propriété de Pemsa®. Cette information ne peut être reproduite en totalité ou en partie, ne peut être communiquée à des tiers et ne doit pas servir à d´autre fins que diffère de la raison pourquoi cette information est fournie, sans permission préalable et écrite de PEMSA. Tous les droits de propriété intellectuelle et industrielle qui pourraient éventuellement retomber sur cette documentation, y compris les Know-How, brevets, dessins industriels et tous autres droits appartiennent à Pemsa®. Pemsa, Rejiband, Pemsaband, Inducanal, Rejitech, Megaband, Pemsaflex sont des marques de commerce enregistrée propiété de "Pemsa Cable Management, S.A."

Metatray perforée (Ref: 82004164)

Product data

ETIM 10	EC000047	**Résistance aux impacts (J)**	20 J
Huella de CO2. GWP A1-A3 (kg CO2 eq.)		**Section (mm2)**	19934
Couleur	Gris RAL 7035	**IP**	IP23
Hateur (mm)	60	**Température de travail (°C)**	-20 / 60 ºC
Largeur (mm)	400	**Résistance au feu**	GRADO UL94: V0
Longeur (m)	3	**UV Comportement**	Résistant UL568
kg/u	3,436		
u	6		
Matériel	PVC		

Ⓢ Système de Protection

CU - Cuivrage

PG - Pre-galvanisé

EZ - Electrozingage

BC - Electrogalvanised Bichromate / Electrozingage Bichromaté

BK8 - Protection Haute Résistance

GC - Galvanisation à Chaud /

INOX - Acier Inoxydable. AISI 304, AISI 316L

PT - Peinture Polyester

AL - Aluminium

LN - Laiton or Laiton Nickelé

Ⓜ Matériaux isolants

PC+ABS - Halogen Free Polycarbonate + ABS / Polycarbonate + ABS sans halogène

PVC - Polychlorure de vinyle

PP - Polypropylène sans halogène

PA6 - Polyamide 6 sans halogène

PA12 - Polyamide 12 sans halogène

PU - Polyuréthane

PE - Polyéthylène

NBR - Caoutchouc NBR

PET - Polyesterester Thermoplastique

TPV - Thermoplastique

Toute la documentation incluse et / ou associée à ce catalogue est la propriété de Pemsa®. Cette information ne peut être reproduite en totalité ou en partie, ne peut être communiquée à des tiers et ne doit pas servir à d´autre fins que diffère de la raison pourquoi cette information est fournie, sans permission préalable et écrite de PEMSA. Tous les droits de propriété intellectuelle et industrielle qui pourraient éventuellement retomber sur cette documentation, y compris les Know-How, brevets, dessins industriels et tous autres droits appartiennent à Pemsa®. Pemsa, Rejiband, Pemsaband, Inducanal, Rejitech, Megaband, Pemsaflex sont des marques de commerce enregistrée propiété de "Pemsa Cable Management, S.A."

Metatray perforée (Ref: 82004164)

Load diagrams

Cargas de trabajo admisibles (CTA) y datos dimensionales / *Safety working loads (SWL) and dimensional data* *Charges de travail admissibles (CTA) et données dimensionnelles* / *Cargas de trabalho admissíveis (CTA) e dados dimensionais*

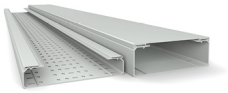

Bandejas **metatray**® perforadas y ciegas / *Perforated and solid* **metatray**® *cable trays* *Chemins de câbles* **metatray**® *perforés et pleins* / *Caminhos de cabos* **metatray**® *perfurados e não perfurados*

Secciones útiles mm² / *Useful cross sections mm² / Sections utiles mm² /* *Secções úteis mm²*

⇔ x ⇕	60x100	60x150	60x200	60x300	60x400	100x200	100x300	100x400	100x500	100x600
mm²	4666	7183	9692	14869	19934	16611	25229	33825	42360	50917

Ensayos Carga de trabajo admisible (CTA) para bandejas (N/m) / *Safety working loads (SWL) tests for cable trays (N/m) / Essais de charge de travail admissible (CTA) pour les chemins de câbles (N/m) /* *Ensaios Carga de trabalho admissível (CTA) para caminhos de cabos (N/m)*

		60x100	60x150	60x200	60x300	60x400	100x200	100x300	100x400	100x500	100x600
60°C	1 m	120	150	250	350	450	400	450	600	700	800
40ºC	1,5 m										

Los ensayos CTA de las medidas de 300 a 600 han sido realizados con las uniones centrales refuerzo, referencias 82004223 y 82004224. / *The SWL tests from 300 to 600 were performed with the reinforced central joints, references 82004223 and 82004224.*

Condiciones del ensayo de carga de trabajo admisible para bandejas EN 61537 / *Safety working load test conditions for cable trays EN 61537 /* *Conditions de l'essai de charge de travail admissible pour les chemins de câbles selon la norme EN 61537 /* *Condições do ensaio de carga de trabalho admissível para caminhos de cabos EN 61537*

Temperatura / *Temperature* / Température / *Temperatura*	40ºC	60ºC
⇔ Distancia entre soportes / *Support Span* / *Distance entre les supports* / *Distância entre suportes*	1,5 m	1 m
Flecha longitudinal / *Longitudinal deflection* / *Flèche longitudinale* / *Seta longitudinal*	Inferior al 1% de distancia entre soportes / Less than 1% support span / *Inférieure à 1 % de la distance entre les supports* / *Inferior a 1% de distância entre suportes*	
Flecha transversal / *Transverse deflection* / Flèche transversale / *Seta transversal*	Inferior al 5% del ancho de la bandeja / Less than 5% of the cable tray width / *Inférieure à 5 % de la largeur du chemin de câbles* / *Inferior a 5% da largura do caminho de cabos*	
Ubicación de uniones *Placement of joints* *Emplacement des éclisses* *Localização de uniões*	(L/4) > u > (L/5) 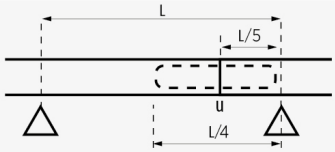	
Factor de seguridad sin alcanzar colapso *Increased safety coefficient* *Facteur de sécurité sans effondrement* *Fator de segurança sem alcançar colapso*	1,7 veces la carga de trabajo de seguridad declarada *1.7 times the declared safety working load* *1,7 fois la charge de travail sécurisée déclarée* *1,7 vezes a carga de trabalho de segurança declarada*	

Product applications

Toute la documentation incluse et / ou associée à ce catalogue est la propriété de Pemsa®. Cette information ne peut être reproduite en totalité ou en partie, ne peut être communiquée à des tiers et ne doit pas servir à d´autre fins que diffère de la raison pourquoi cette information est fournie, sans permission préalable et écrite de PEMSA. Tous les droits de propriété intellectuelle et industrielle qui pourraient éventuellement retomber sur cette documentation, y compris les Know-How, brevets, dessins industriels et tous autres droits appartiennent à Pemsa®. Pemsa, Rejiband, Pemsaband, Inducanal, Rejitech, Megaband, Pemsaflex sont des marques de commerce enregistrée propiété de "Pemsa Cable Management, S.A."

Metatray perforée (Ref: 82004164)

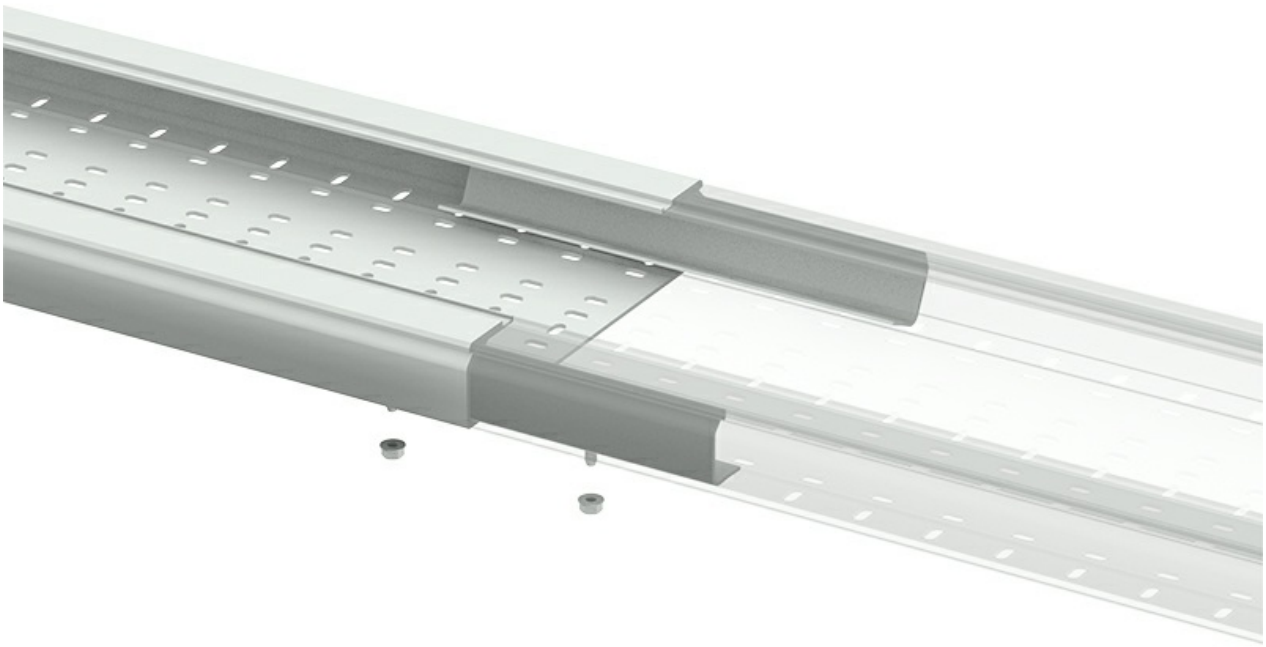

www.pemsa-rejiband.com

Toute la documentation incluse et / ou associée à ce catalogue est la propriété de Pemsa®. Cette information ne peut être reproduite en totalité ou en partie, ne peut être communiquée à des tiers et ne doit pas servir à d´autre fins que diffère de la raison pourquoi cette information est fournie, sans permission préalable et écrite de PEMSA. Tous les droits de propriété intellectuelle et industrielle qui pourraient éventuellement retomber sur cette documentation, y compris les Know-How, brevets, dessins industriels et tous autres droits appartiennent à Pemsa®. Pemsa, Rejiband, Pemsaband, Inducanal, Rejitech, Megaband, Pemsaflex sont des marques de commerce enregistrée propiété de "Pemsa Cable Management, S.A."