Nemaband. Échelle à câbles très lourde

16/05/2024

Nemaband Profil Z (Ref: 82002729)

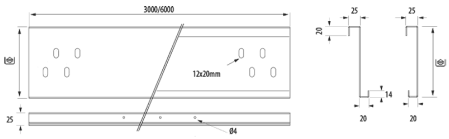

Description

150 mm hauteur, Largeur 150 mm

Advantages

Disposition de traverses alternées 41x21, ce qui augmente les possibilités de connexion et de bride de câble.

Testé selon les exigences et caractéristiques de la norme produit CEI 61537 et certifié CE conformément à la directive basse tension 2014/35/UE.

Système de protection GC, galvanisé à chaud de 85 microns d'épaisseur. Classe 8 selon CEI 61537.

Longueurs de 6 m de long adaptées aux installations avec de grandes portées ou distances entre supports.

Traverses et longerons de 2 mm d'épaisseur.

Applications

Adecuado para canalización, Protección y distribución de cables en Instalaciones eléctricas en aplicaciones Industriales y grandes vanos en: Industria Oil&Gas y Petroquímica, Centrales de Energía, Eléctricas, etc., Tratamiento de Agua, Minería y Cementera, Plataformas Offshore, Puertos, aplicaciones marítimas y Proyectos industriales en entornos agresivos

Solutions

Toute la documentation incluse et / ou associée à ce catalogue est la propriété de Pemsa®. Cette information ne peut être reproduite en totalité ou en partie, ne peut être communiquée à des tiers et ne doit pas servir à d´autre fins que diffère de la raison pourquoi cette information est fournie, sans permission préalable et écrite de PEMSA. Tous les droits de propriété intellectuelle et industrielle qui pourraient éventuellement retomber sur cette documentation, y compris les Know-How, brevets, dessins industriels et tous autres droits appartiennent à Pemsa®. Pemsa, Rejiband, Pemsaband, Inducanal, Rejitech, Megaband, Pemsaflex sont des marques de commerce enregistrée propiété de "Pemsa Cable Management, S.A."

Nemaband Profil Z (Ref: 82002729)

Product data

Système de protection	GC	**u**	6
Finition	HDG, Galvanisé a Chaud	**Matériel**	Acier avec prot. superficielle
Classé du Résistance	Classe 8	**Résistance aux impacts (J)**	20 J
Hateur (mm)	150	**Épassieur (mm)**	2
Largeur (mm)	150	**Section (mm2)**	17250
Longeur (m)	6	**Température de travail (°C)**	-50 / 150 °C
kg/u	8.540	**Résistance au feu**	A1 Non combustible

Ⓢ Système de Protection

CU - Cuivrage

PG - Pre-galvanisé

EZ - Electrozingage

BC - Electrogalvanised Bichromate / Electrozingage Bichromaté

BK8 - Protection Haute Résistance

GC - Galvanisation à Chaud /

INOX - Acier Inoxydable. AISI 304, AISI 316L

PT - Peinture Polyester

AL - Aluminium

LN - Laiton or Laiton Nickelé

Ⓜ Matériaux isolants

PC+ABS - Halogen Free Polycarbonate + ABS / Polycarbonate + ABS sans halogène

PVC - Polychlorure de vinyle

PP - Polypropylène sans halogène

PA6 - Polyamide 6 sans halogène

PA12 - Polyamide 12 sans halogène

PU - Polyuréthane

PE - Polyéthylène

NBR - Caoutchouc NBR

PET - Polyesterester Thermoplastique

TPV - Thermoplastique

Toute la documentation incluse et / ou associée à ce catalogue est la propriété de Pemsa®. Cette information ne peut être reproduite en totalité ou en partie, ne peut être communiquée à des tiers et ne doit pas servir à d´autre fins que diffère de la raison pourquoi cette information est fournie, sans permission préalable et écrite de PEMSA. Tous les droits de propriété intellectuelle et industrielle qui pourraient éventuellement retomber sur cette documentation, y compris les Know-How, brevets, dessins industriels et tous autres droits appartiennent à Pemsa®. Pemsa, Rejiband, Pemsaband, Inducanal, Rejitech, Megaband, Pemsaflex sont des marques de commerce enregistrée propiété de "Pemsa Cable Management, S.A."

Product applications

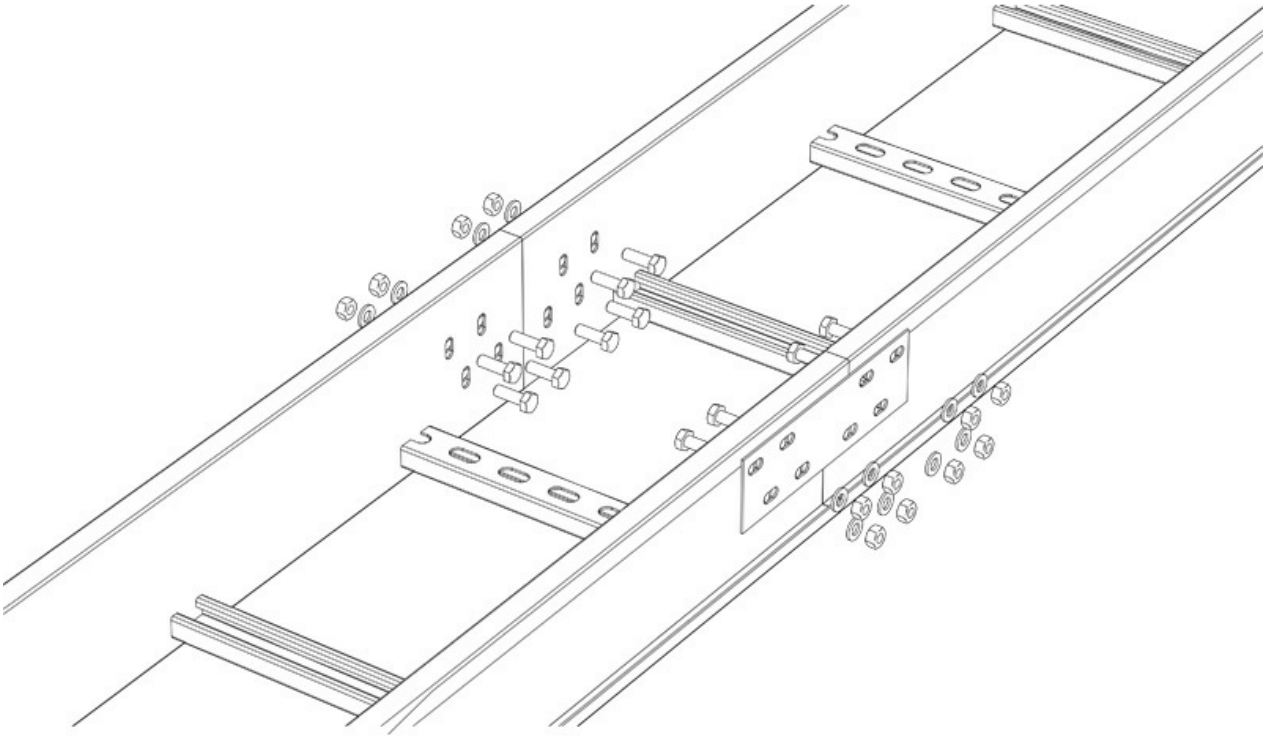

Toute la documentation incluse et / ou associée à ce catalogue est la propriété de Pemsa®. Cette information ne peut être reproduite en totalité ou en partie, ne peut être communiquée à des tiers et ne doit pas servir à d´autre fins que diffère de la raison pourquoi cette information est fournie, sans permission préalable et écrite de PEMSA. Tous les droits de propriété intellectuelle et industrielle qui pourraient éventuellement retomber sur cette documentation, y compris les Know-How, brevets, dessins industriels et tous autres droits appartiennent à Pemsa®. Pemsa, Rejiband, Pemsaband, Inducanal, Rejitech, Megaband, Pemsaflex sont des marques de commerce enregistrée propiété de "Pemsa Cable Management, S.A."

Nemaband Profil Z (Ref: 82002729)

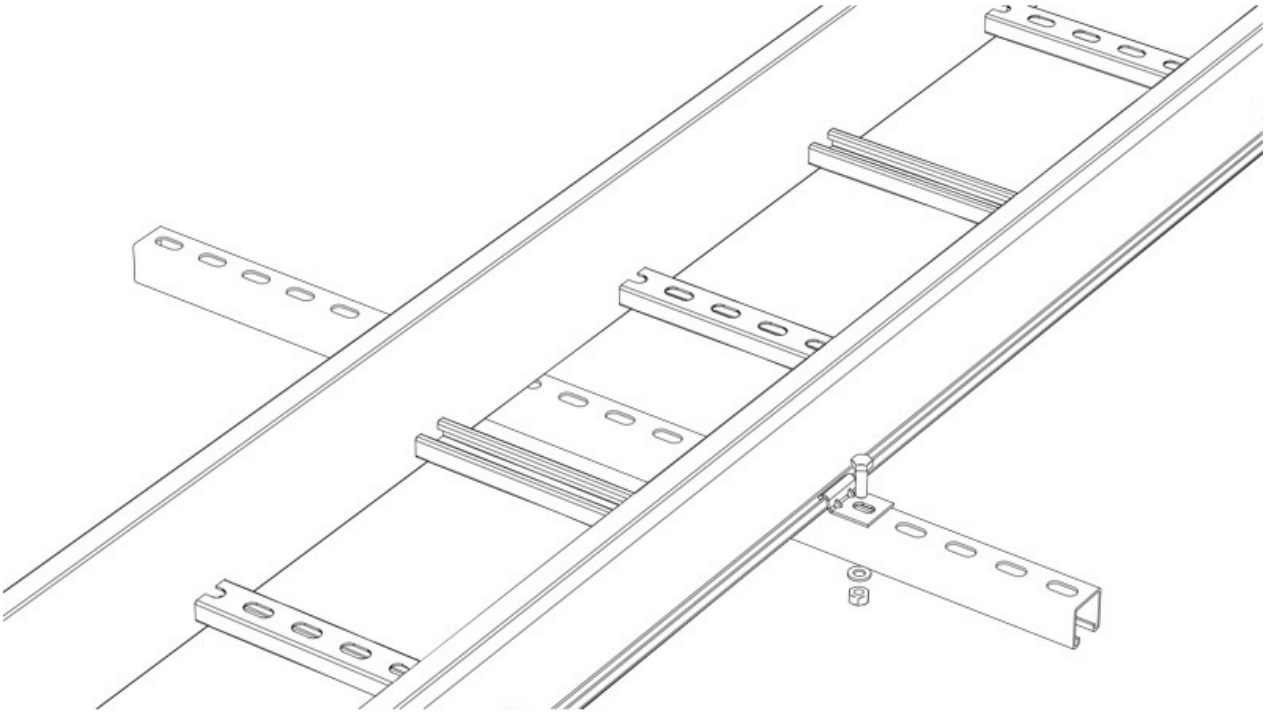

Toute la documentation incluse et / ou associée à ce catalogue est la propriété de Pemsa®. Cette information ne peut être reproduite en totalité ou en partie, ne peut être communiquée à des tiers et ne doit pas servir à d´autre fins que diffère de la raison pourquoi cette information est fournie, sans permission préalable et écrite de PEMSA. Tous les droits de propriété intellectuelle et industrielle qui pourraient éventuellement retomber sur cette documentation, y compris les Know-How, brevets, dessins industriels et tous autres droits appartiennent à Pemsa®. Pemsa, Rejiband, Pemsaband, Inducanal, Rejitech, Megaband, Pemsaflex sont des marques de commerce enregistrée propiété de "Pemsa Cable Management, S.A."