Pemsaband Speed Pleine (Ref: 82004542)

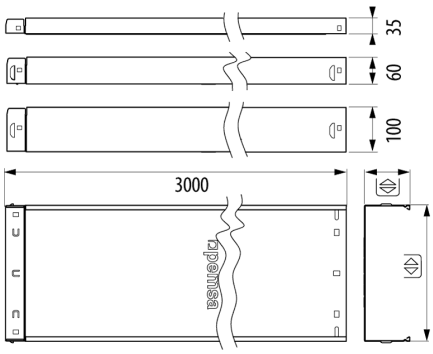

Description

Chemin de câble en dalle d'acier pleine, doté d'un système de fixation rapide pré-éclissé, disponible en hauteurs de 35, 60 et 100 mm, avec systèmes de protection PG et AZ+. Nouveau profil et bord de sécurité plat pour une adhérence optimale au couvercle. 100 mm hauteur, Largeur 200 mm, Avec système de protection AZ+. Le chemin de câbles pleine Pemsaband® Speed est conçu pour le support et l'acheminement des câbles électriques et de télécommunications sous charges moyennes et légères. Son montage aisé, grâce à un système de connexion rapide pré-éclissé, permet de réaliser des économies de matériaux et de main-d'œuvre.

Advantages

Conformité réglementaire : conçu et développé conformément à la 3e édition de la norme IEC 61537, à la directive 2014/35/UE (marquage CE) et au marquage UKCA, garantissant la sécurité et la fiabilité des installations électriques.

Nouveau design de bord de sécurité profilé et plat, conçu pour offrir une protection maximale à vos câbles et renforcer la structure du chemin de câbles. Grâce à une surface de contact accrue de 80 % entre le chemin de câbles et le couvercle, il assure une continuité électrique optimale, conforme à la norme CEI 61357, 3e édition.

Dotés d'un design innovant et d'une esthétique renouvelée et distinctive, nos chemins de câbles offrent un aspect moderne et attrayant, tout en répondant aux normes de qualité et de sécurité les plus élevées.

Large choix de tailles : hauteurs de 35, 60 et 100 mm, et largeurs de 60 à 600 mm, systèmes de protection PG et AZ+, et une gamme complète d'accessoires de la famille Pemsaband® qui permet une adaptation aux exigences de chaque installation électrique.

Système révolutionnaire de connexion rapide pré-éclissé, facile à installer en une seule étape et sans outils ni accessoires supplémentaires. Cette solution innovante simplifie votre installation et vous permet de réaliser des économies sur les matériaux et la main-d'œuvre. Simplifiez-vous la vie et gagnez du temps grâce à notre système de connexion efficace et pratique !

Applications

Système conçu pour le cheminement, le support, le transport et la distribution des câbles dans les installations électriques et/ou de télécommunications. Il s'applique notamment aux domaines suivants : - Bâtiments, y compris les édifices publics, les centres commerciaux et les centres de données. - Travaux publics et infrastructures, tels que les tunnels, les parkings, les aéroports et les lignes de métro et de chemin de fer. - Secteurs tertiaires et industriels, et plus particulièrement les industries manufacturières, chimiques et agroalimentaires. Ce système est adapté à une installation rapide en intérieur sous atmosphère contrôlée, ainsi qu'en extérieur ou en milieu humide. Le système de protection et de finition approprié est sélectionné en fonction des conditions environnementales et d'utilisation.

Solutions

Toute la documentation incluse et / ou associée à ce catalogue est la propriété de Pemsa®. Cette information ne peut être reproduite en totalité ou en partie, ne peut être communiquée à des tiers et ne doit pas servir à d´autre fins que diffère de la raison pourquoi cette information est fournie, sans permission préalable et écrite de PEMSA. Tous les droits de propriété intellectuelle et industrielle qui pourraient éventuellement retomber sur cette documentation, y compris les Know-How, brevets, dessins industriels et tous autres droits appartiennent à Pemsa®. Pemsa, Rejiband, Pemsaband, Inducanal, Rejitech, Megaband, Pemsaflex sont des marques de commerce enregistrée propiété de "Pemsa Cable Management, S.A."

Pemsaband Speed Pleine (Ref: 82004542)

Product data

ETIM 10	EC000047	**u**	6
Huella de CO2. GWP A1-A3 (kg CO2 eq.)		**Matériel**	Acier avec prot. superficielle
Système de protection	AZ+	**Résistance aux impacts (J)**	20 J
Finition	Aliage Haute Résistance ZM	**Section (mm2)**	20000
Classé du Résistance	Classe 8	**IP**	IP44
Hateur (mm)	100	**Température de travail (°C)**	-50 / 150 °C
Largeur (mm)	200	**Résistance au feu**	A1 Non combustible
Longeur (m)	3		
kg/u	2,828		

Ⓢ Système de Protection

CU - Cuivrage

PG - Pre-galvanisé

EZ - Electrozingage

BC - Electrogalvanised Bichromate / Electrozingage Bichromaté

BK8 - Protection Haute Résistance

GC - Galvanisation à Chaud /

INOX - Acier Inoxydable. AISI 304, AISI 316L

PT - Peinture Polyester

AL - Aluminium

LN - Laiton or Laiton Nickelé

Ⓜ Matériaux isolants

PC+ABS - Halogen Free Polycarbonate + ABS / Polycarbonate + ABS sans halogène

PVC - Polychlorure de vinyle

PP - Polypropylène sans halogène

PA6 - Polyamide 6 sans halogène

PA12 - Polyamide 12 sans halogène

PU - Polyuréthane

PE - Polyéthylène

NBR - Caoutchouc NBR

PET - Polyesterester Thermoplastique

TPV - Thermoplastique

Toute la documentation incluse et / ou associée à ce catalogue est la propriété de Pemsa®. Cette information ne peut être reproduite en totalité ou en partie, ne peut être communiquée à des tiers et ne doit pas servir à d´autre fins que diffère de la raison pourquoi cette information est fournie, sans permission préalable et écrite de PEMSA. Tous les droits de propriété intellectuelle et industrielle qui pourraient éventuellement retomber sur cette documentation, y compris les Know-How, brevets, dessins industriels et tous autres droits appartiennent à Pemsa®. Pemsa, Rejiband, Pemsaband, Inducanal, Rejitech, Megaband, Pemsaflex sont des marques de commerce enregistrée propiété de "Pemsa Cable Management, S.A."

Load diagrams

Ensayos de carga CTA instalaciones verticales en desarrollo horizontal

Valores obtenidos según la norma IEC 61537, edición 3, según ensayo horizontal multi vano recogido en el punto 10.5.1 de dicha norma, con un coeficiente de seguridad del 170% y sin alcanzar en ningún caso el colapso.

Load Tests for SWL installed in vertical horizontal way

Values obtained in accordance with IEC 61537, edition 3, according to the horizontal tests of multiple spans listed in point 10.5.1 of this standard, with a safety factor of 170% and without collapse in any case.

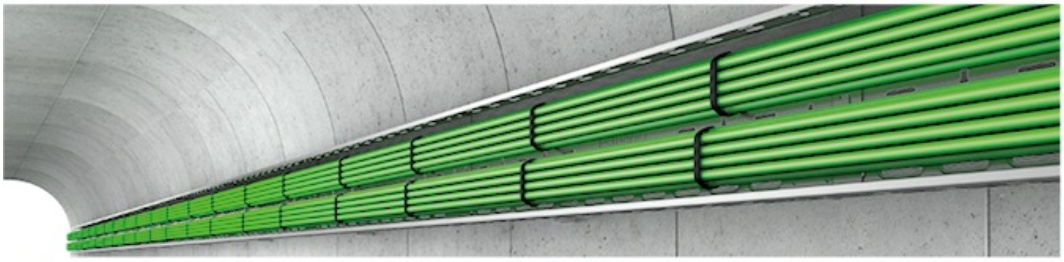

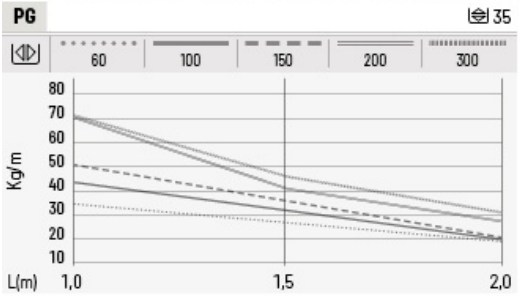

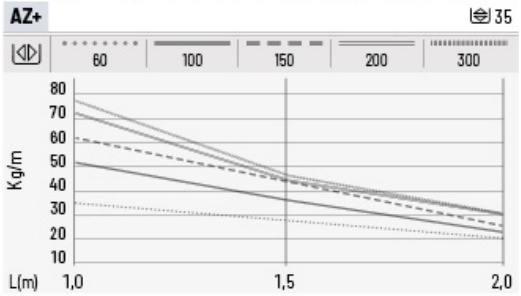

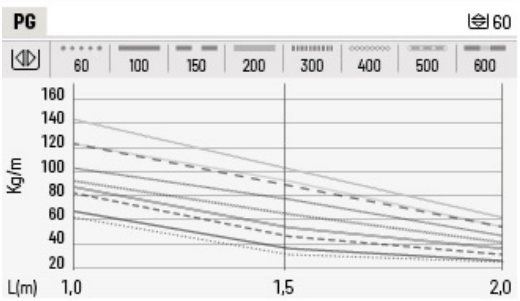

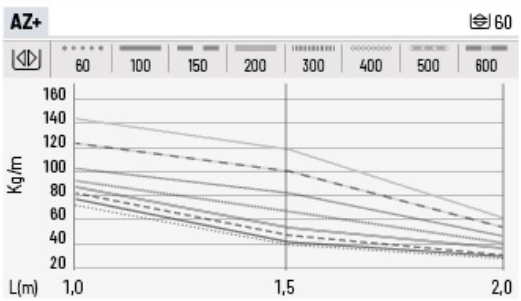

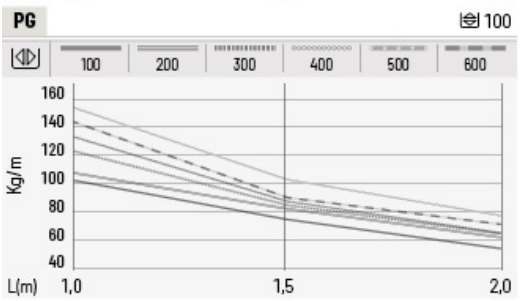

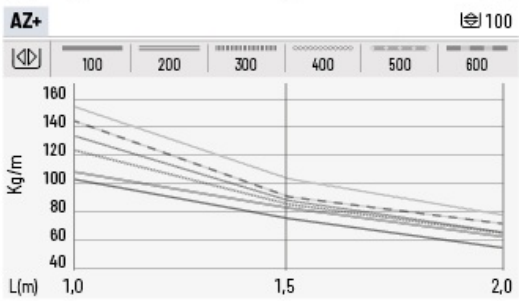

Las cargas expresadas en la tabla reflejan las **cargas máximas de trabajo admisible** (CTA) y que corresponden a la capacidad máxima de llenado. En una instalación en vertical - horizontal, para cantidad máxima de cables a incluir en una bandeja depende del agrupamiento y las opciones de embridado y fijación de los cables para que la instalación sea segura.

*The loads shown in the table reflect the **maximum allowable working loads** (MWL) and correspond to the maximum filling capacity. In a vertical-to-horizontal installation, the maximum number of cables to be included in a tray depends on how the cables are bunched and the tying and securing options used to ensure a safe installation.*

Toute la documentation incluse et / ou associée à ce catalogue est la propriété de Pemsa®. Cette information ne peut être reproduite en totalité ou en partie, ne peut être communiquée à des tiers et ne doit pas servir à d´autre fins que diffère de la raison pourquoi cette information est fournie, sans permission préalable et écrite de PEMSA. Tous les droits de propriété intellectuelle et industrielle qui pourraient éventuellement retomber sur cette documentation, y compris les Know-How, brevets, dessins industriels et tous autres droits appartiennent à Pemsa®. Pemsa, Rejiband, Pemsaband, Inducanal, Rejitech, Megaband, Pemsaflex sont des marques de commerce enregistrée propiété de "Pemsa Cable Management, S.A."

Pemsaband Speed Pleine (Ref: 82004542)

Ensayos de carga CTA instalaciones horizontales

Valores obtenidos según la norma IEC 61537, edición 3, según ensayo horizontal multi vano recogido en el punto 10.3.4 de dicha norma, con un coeficiente de seguridad del 170% y sin alcanzar en ningún caso el colapso.

Load Tests for SWL installed in the horizontal way

Values obtained in accordance with IEC 61537, edition 3, according to the horizontal tests of multiple spans listed in point 10.3.4 of this standard, with a safety factor of 170% and without collapse in any case.

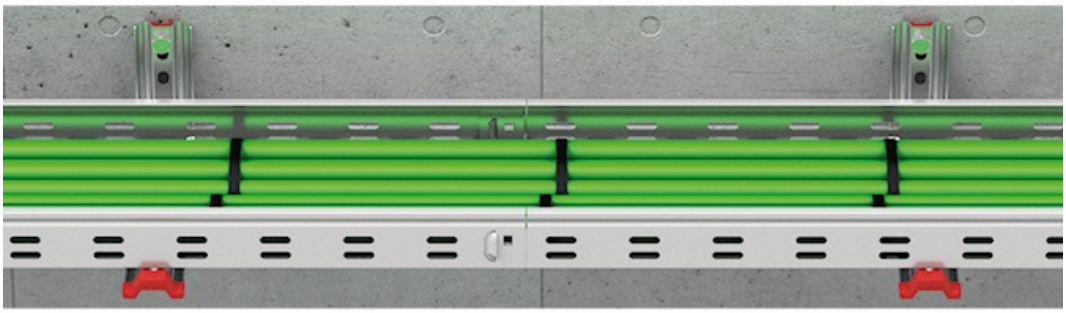

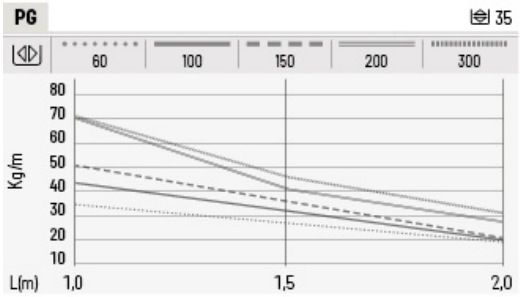

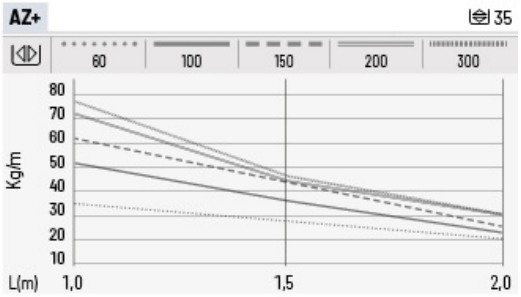

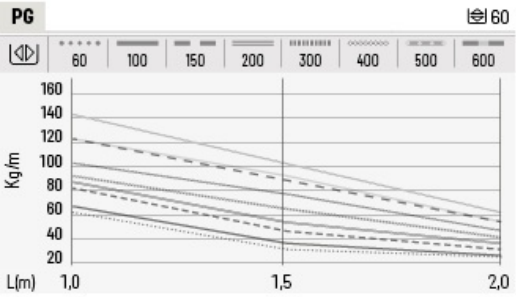

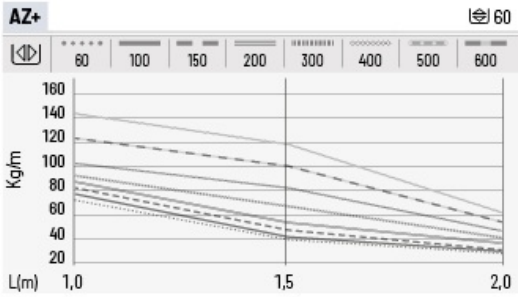

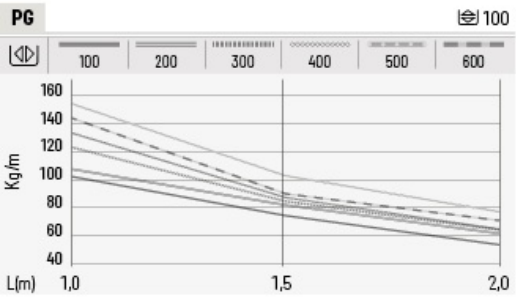

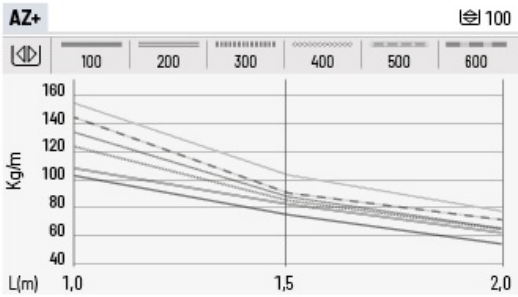

Toute la documentation incluse et / ou associée à ce catalogue est la propriété de Pemsa®. Cette information ne peut être reproduite en totalité ou en partie, ne peut être communiquée à des tiers et ne doit pas servir à d´autre fins que diffère de la raison pourquoi cette information est fournie, sans permission préalable et écrite de PEMSA. Tous les droits de propriété intellectuelle et industrielle qui pourraient éventuellement retomber sur cette documentation, y compris les Know-How, brevets, dessins industriels et tous autres droits appartiennent à Pemsa®. Pemsa, Rejiband, Pemsaband, Inducanal, Rejitech, Megaband, Pemsaflex sont des marques de commerce enregistrée propiété de "Pemsa Cable Management, S.A."

Pemsaband Speed Pleine (Ref: 82004542)

Ensayos de carga CTA instalaciones verticales en desarrollo vertical

Valores obtenidos según la norma IEC 61537, edición 3, según ensayo vertical - vertical multi vano (V-V) recogido en el punto 10.6 de dicha norma, con un coeficiente de seguridad del 170% y sin alcanzar en ningún caso el colapso.

SWL load tests for vertical installations in vertical development.

Values obtained in accordance with IEC 61537, edition 3, according to the vertical - vertical multi-span (V-V) tests listed in point 10.6 of this standard, with a safety factor of 170% and without reaching collapse in any case.

		PG	AZ+	CTA/SWL V-V kg/m (1 m)
35	60	82004471	82004509	35
	100	82004472	82004510	43
	150	82004473	82004511	50
	200	82004474	82004512	71
	300	82004475	82004513	70
60	60	82004476	82004514	60
	100	82004477	82004515	66
	150	82004478	82004516	82
	200	82004479	82004517	87
	300	82004480	82004518	92
	400	82004481	82004519	102
	500	82004482	82004520	122
	600	82004483	82004521	143
100	100	82004484	82004522	102
	200	82004485	82004523	107
	300	82004486	82004524	122
	400	82004487	82004525	133
	500	82004488	82004526	143
	600	82004489	82004527	153

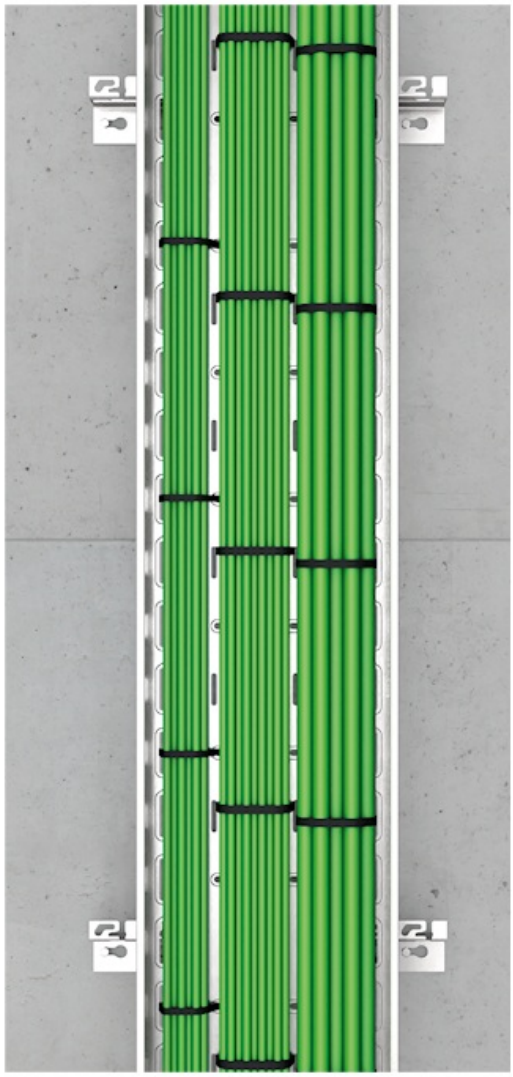

Las cargas expresadas en la tabla reflejan las **cargas máximas de trabajo admisible** (CTA) y que corresponden a la capacidad máxima de llenado. En una instalación en vertical - vertical, para cantidad máxima de cables a incluir en una bandeja depende del agrupamiento y las opciones de embridado y fijación de los cables para que la instalación sea segura.

*The loads shown in the table represent the **maximum allowable working loads** (SWL) and correspond to the maximum filling capacity. In a vertical-to-vertical installation, the maximum number of cables to be accomodated in a cable how tray depends on the cables are bunched and the tying and securing options used to ensure a safe installation.*

Product applications

Toute la documentation incluse et / ou associée à ce catalogue est la propriété de Pemsa®. Cette information ne peut être reproduite en totalité ou en partie, ne peut être communiquée à des tiers et ne doit pas servir à d´autre fins que diffère de la raison pourquoi cette information est fournie, sans permission préalable et écrite de PEMSA. Tous les droits de propriété intellectuelle et industrielle qui pourraient éventuellement retomber sur cette documentation, y compris les Know-How, brevets, dessins industriels et tous autres droits appartiennent à Pemsa®. Pemsa, Rejiband, Pemsaband, Inducanal, Rejitech, Megaband, Pemsaflex sont des marques de commerce enregistrée propiété de "Pemsa Cable Management, S.A."

Pemsaband Speed Pleine (Ref: 82004542)

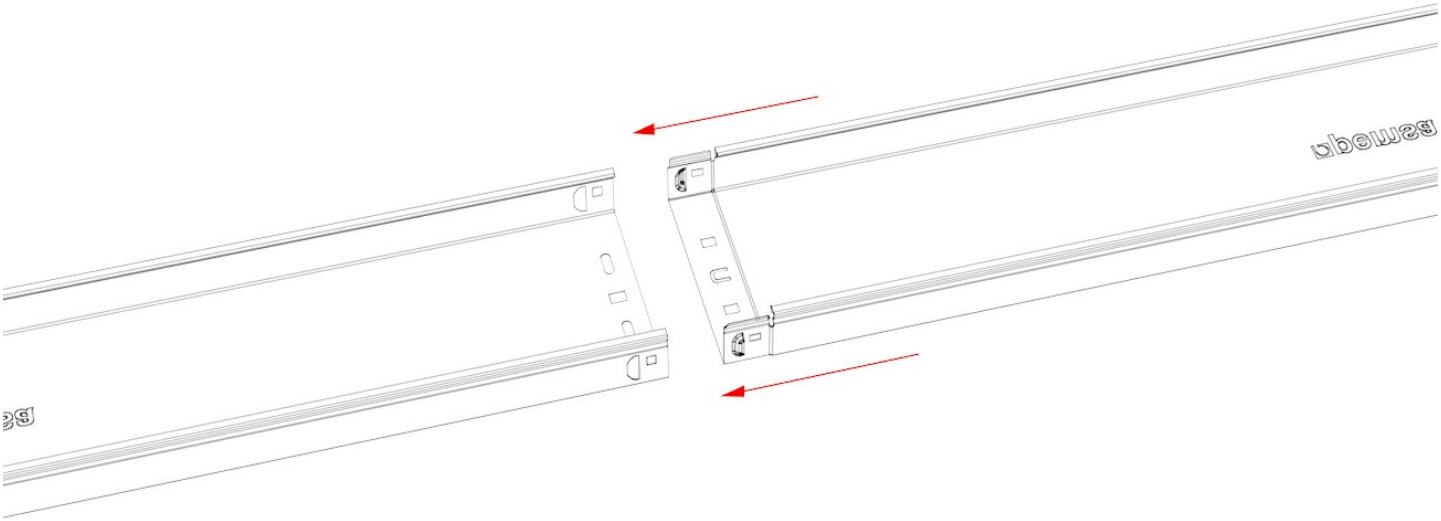

Toute la documentation incluse et / ou associée à ce catalogue est la propriété de Pemsa®. Cette information ne peut être reproduite en totalité ou en partie, ne peut être communiquée à des tiers et ne doit pas servir à d´autre fins que diffère de la raison pourquoi cette information est fournie, sans permission préalable et écrite de PEMSA. Tous les droits de propriété intellectuelle et industrielle qui pourraient éventuellement retomber sur cette documentation, y compris les Know-How, brevets, dessins industriels et tous autres droits appartiennent à Pemsa®. Pemsa, Rejiband, Pemsaband, Inducanal, Rejitech, Megaband, Pemsaflex sont des marques de commerce enregistrée propiété de "Pemsa Cable Management, S.A."

Pemsaband Speed Pleine (Ref: 82004542)

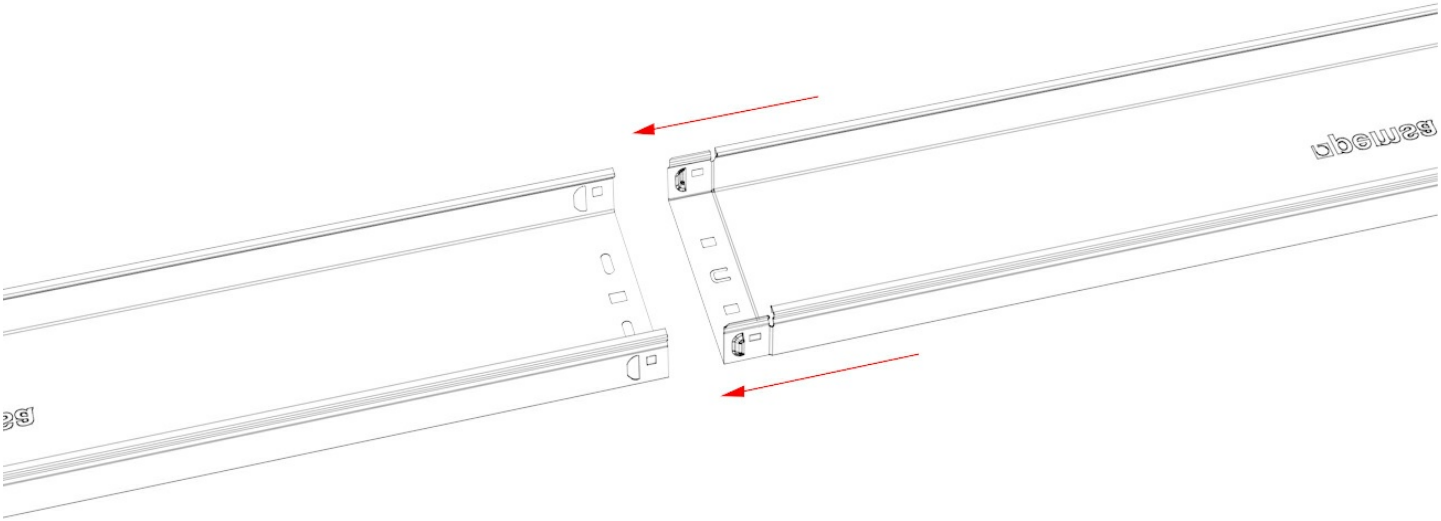

Toute la documentation incluse et / ou associée à ce catalogue est la propriété de Pemsa®. Cette information ne peut être reproduite en totalité ou en partie, ne peut être communiquée à des tiers et ne doit pas servir à d´autre fins que diffère de la raison pourquoi cette information est fournie, sans permission préalable et écrite de PEMSA. Tous les droits de propriété intellectuelle et industrielle qui pourraient éventuellement retomber sur cette documentation, y compris les Know-How, brevets, dessins industriels et tous autres droits appartiennent à Pemsa®. Pemsa, Rejiband, Pemsaband, Inducanal, Rejitech, Megaband, Pemsaflex sont des marques de commerce enregistrée propiété de "Pemsa Cable Management, S.A."