Raccords PEMSAFLEX

23/11/2026

Raccord PA6 RA 90°



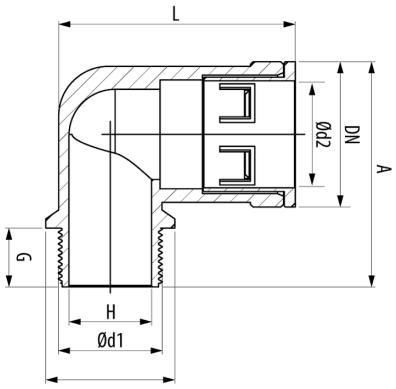

Description

Raccord de 90 avec filetage extérieur en Le Raccord PA6 convient à l'installation de conduits flexibles Pemsaflex®, LG-PA, ST-PA, RB-PA et RB-PU. Auto-extinguible et

Advantages

En polyamide 6 autoextinguible, sans halogène selon UNE/EN 60754-2 y UNE/EN 60754-1 et ignifuge.

Système de connexion par clic qui permet une assemblage facile et rapide au conduit.

Température de travail: -40ºC à + 120ºC.

'Indice de protection EN 60529: IP54.

Certifié CE conformément à la directive basse tension 2014/35/UE

Applications

Convient au raccordement des conduit Pemsaflex®, LG-PA, ST-PA, RF-PA, RB-PA et RB-PU pour la protection des câbles et des conducteurs dans les installations électriques de machines, outils, équipements industriels, robots, véhicules et installations spéciales.

Solutions

Toute la documentation incluse et / ou associée à ce catalogue est la propriété de Pemsa®. Cette information ne peut être reproduite en totalité ou en partie, ne peut être communiquée à des tiers et ne doit pas servir à d´autre fins que diffère de la raison pourquoi cette information est fournie, sans permission préalable et écrite de PEMSA. Tous les droits de propriété intellectuelle et industrielle qui pourraient éventuellement retomber sur cette documentation, y compris les Know-How, brevets, dessins industriels et tous autres droits appartiennent à Pemsa®. Pemsa, Rejiband, Pemsaband, Inducanal, Rejitech, Megaband, Pemsaflex sont des marques de commerce enregistrée propiété de "Pemsa Cable Management, S.A."

Raccord PA6 RA 90°

Main technical characteristics

Colour Gris RAL 7031, Noir RAL 9005

DN DN 7, DN10, DN12, DN14, DN17, DN23

PG 7, PG 9, PG11, PG13, PG16, PG21, M12, M16, M20, M25

90

Polyamide 6

IP54

-40 / 120 °C

LIBRE DE HALÓGENOS,NO PROPAGADOR DE LA LLAMA

ETIM 10 EC001176

Product data

Colour	DN			Ød1	Ød2	L(mm)	A(mm)	Ref	kg/u	
Gris RAL 7031	DN 7	PG 7	11	8.2	18.7	36.3	36.3	31043007	0,007	75
Gris RAL 7031	DN10	PG 9	11	10.3	21.7	37.3	43.8	31043109	0,009	50
Gris RAL 7031	DN12	PG11	11	13.3	26	41	43.8	31043211	0,014	50
Gris RAL 7031	DN14	PG13	11	15.3	28	44	46	31043313	0,019	50
Gris RAL 7031	DN17	PG16	13	16.6	32	51.5	51	31043416	0,022	40
Gris RAL 7031	DN23	PG21	16	22.4	39.5	61.2	64.3	31043521	0,036	25
Gris RAL 7031	DN 7	M12	11	8.2	18.7	36.3	35.7	31044012	0,008	75
Gris RAL 7031	DN10	M16	11	10.8	21.7	37.3	38.5	31044116	0,010	50
Gris RAL 7031	DN12	M16	11	10.9	26	41	43.8	31044216	0,014	50
Gris RAL 7031	DN14	M20	11	14.7	28	44	46	31044320	0,013	50
Gris RAL 7031	DN17	M20	13	15.2	32	51.5	51	31044420	0,015	40
Gris RAL 7031	DN23	M25	16	18.7	39.5	61.2	64.3	31044525	0,038	25
Noir RAL 9005	DN 7	PG 7	11	8.2	18.7	36.3	35.7	32043007	0,008	75
Noir RAL 9005	DN10	PG 9	11	10.3	21.7	37.3	38.5	32043109	0,010	50
Noir RAL 9005	DN12	PG11	11	13.3	26	41	43.8	32043211	0,014	50
Noir RAL 9005	DN14	PG13	11	15.3	28	44	46	32043313	0,018	50
Noir RAL 9005	DN17	PG16	13	16.6	32	51.5	51	32043416	0,022	40
Noir RAL 9005	DN23	PG21	16	22.4	39.5	61.2	64.3	32043521	0,036	25
Noir RAL 9005	DN 7	M12	11	8.2	18.7	36.3	35.7	32044012	0,007	75
Noir RAL 9005	DN10	M16	11	10.8	21.7	37.3	38.5	32044116	0,009	50
Noir RAL 9005	DN12	M16	11	10.9	26	41	43.8	32044216	0,014	50
Noir RAL 9005	DN14	M20	11	14.7	28	44	46	32044320	0,015	50
Noir RAL 9005	DN17	M20	13	15.2	32	51.5	51	32044420	0,015	40
Noir RAL 9005	DN23	M25	16	18.7	39.5	61.2	64.3	32044525	0,038	25

Système de Protection

CU - Cuivrage

PG - Pre-galvanisé

EZ - Electrozingage

BC - Electrogalvanised Bichromate / Electrozingage Bichromaté

BK8 - Protection Haute Résistance

GC - Galvanisation à Chaud /

INOX - Acier Inoxydable. AISI 304, AISI 316L

PT - Peinture Polyester

AL - Aluminium

Toute la documentation incluse et / ou associée à ce catalogue est la propriété de Pemsa®. Cette information ne peut être reproduite en totalité ou en partie, ne peut être communiquée à des tiers et ne doit pas servir à d´autre fins que diffère de la raison pourquoi cette information est fournie, sans permission préalable et écrite de PEMSA. Tous les droits de propriété intellectuelle et industrielle qui pourraient éventuellement retomber sur cette documentation, y compris les Know-How, brevets, dessins industriels et tous autres droits appartiennent à Pemsa®. Pemsa, Rejiband, Pemsaband, Inducanal, Rejitech, Megaband, Pemsaflex sont des marques de commerce enregistrée propiété de "Pemsa Cable Management, S.A."

Raccord PA6 RA 90°

LN - Laiton or Laiton Nickelé

Ⓜ Matériaux isolants

PC+ABS - Halogen Free Polycarbonate + ABS / Polycarbonate + ABS sans halogène

PVC - Polychlorure de vinyle

PP - Polypropylène sans halogène

PA6 - Polyamide 6 sans halogène

PA12 - Polyamide 12 sans halogène

PU - Polyuréthane

PE - Polyéthylène

NBR - Caoutchouc NBR

PET - Polyesterester Thermoplastique

TPV - Thermoplastique

Toute la documentation incluse et / ou associée à ce catalogue est la propriété de Pemsa®. Cette information ne peut être reproduite en totalité ou en partie, ne peut être communiquée à des tiers et ne doit pas servir à d´autre fins que diffère de la raison pourquoi cette information est fournie, sans permission préalable et écrite de PEMSA. Tous les droits de propriété intellectuelle et industrielle qui pourraient éventuellement retomber sur cette documentation, y compris les Know-How, brevets, dessins industriels et tous autres droits appartiennent à Pemsa®. Pemsa, Rejiband, Pemsaband, Inducanal, Rejitech, Megaband, Pemsaflex sont des marques de commerce enregistrée propiété de "Pemsa Cable Management, S.A."