Accessoires MACROFLEX

23/11/2026

Embase Droit (Ref: 33010070)



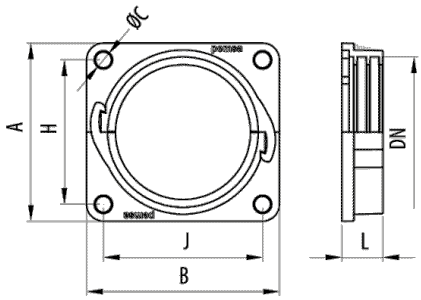

Description

Raccord droit avec bague de fixation de surface en polyamide 6 autoextinguible, sans halogène en gris RAL 7011 et noir RAL 9005. Disponible en différents diamètres. Formé par deux pièces et assemblé avec le système de clic sans besoin de vis. Il permet la rotation, mais pas tout mouvement axial. Convient aux conduits Macroflex® de grand diamètre.

Advantages

Conformité CE à la directive 2014/35 et à la norme IEC 61386.

Il a une anneau de fixation avec quatre trous pour la fixation du conduit à la surface.

En polyamide 6 autoextinguible, sans halogène selon UNE/EN 60754-2 y UNE/EN 60754-1 et ignifuge.

Composé de deux pièces et assemblé avec un système clic sans avoir besoin de vis. Cela permet la rotation, mais pas son déplacement axial.

Température de fonctionnement: -25ºC à + 105ºC. Degré de protection IP54 selon la classification EN60529.

Applications

Adapté à la fixation de tubes Pemsaflex® et Macroflex® de grand diamètre pour la protection de câbles et de conducteurs dans les installations électriques de machines, outillages, équipements industriels, robots, véhicules et installations spéciales.

Solutions

Toute la documentation incluse et / ou associée à ce catalogue est la propriété de Pemsa®. Cette information ne peut être reproduite en totalité ou en partie, ne peut être communiquée à des tiers et ne doit pas servir à d´autre fins que diffère de la raison pourquoi cette information est fournie, sans permission préalable et écrite de PEMSA. Tous les droits de propriété intellectuelle et industrielle qui pourraient éventuellement retomber sur cette documentation, y compris les Know-How, brevets, dessins industriels et tous autres droits appartiennent à Pemsa®. Pemsa, Rejiband, Pemsaband, Inducanal, Rejitech, Megaband, Pemsaflex sont des marques de commerce enregistrée propiété de "Pemsa Cable Management, S.A."

Embase Droit (Ref: 33010070)

Product data

ETIM 10	EC001176
Huella de CO2. GWP A1-A3 (kg CO2 eq.)	
Couleur	Gris RAL 7011
DN	DN70
L (mm)	21
A (mm)	103
B (mm)	103
Ø C (mm)	6.5
H (mm)	61

J (mm)	81
kg/u	0,024
u	10
Matériel	Polyamide 6
IP	IP54
Température de travail (°C)	-25 / 105 °C
Résistance au feu	LIBRE DE HALÓGENOS,NO PROPAGADOR DE LA LLAMA

Ⓢ Système de Protection

CU - Cuivrage

PG - Pre-galvanisé

EZ - Electrozingage

BC - Electrogalvanised Bichromate / Electrozingage Bichromaté

BK8 - Protection Haute Résistance

GC - Galvanisation à Chaud /

INOX - Acier Inoxydable. AISI 304, AISI 316L

PT - Peinture Polyester

AL - Aluminium

LN - Laiton or Laiton Nickelé

Ⓜ Matériaux isolants

PC+ABS - Halogen Free Polycarbonate + ABS / Polycarbonate + ABS sans halogène

PVC - Polychlorure de vinyle

PP - Polypropylène sans halogène

PA6 - Polyamide 6 sans halogène

PA12 - Polyamide 12 sans halogène

PU - Polyuréthane

PE - Polyéthylène

NBR - Caoutchouc NBR

PET - Polyesterester Thermoplastique

TPV - Thermoplastique

Toute la documentation incluse et / ou associée à ce catalogue est la propriété de Pemsa®. Cette information ne peut être reproduite en totalité ou en partie, ne peut être communiquée à des tiers et ne doit pas servir à d´autre fins que diffère de la raison pourquoi cette information est fournie, sans permission préalable et écrite de PEMSA. Tous les droits de propriété intellectuelle et industrielle qui pourraient éventuellement retomber sur cette documentation, y compris les Know-How, brevets, dessins industriels et tous autres droits appartiennent à Pemsa®. Pemsa, Rejiband, Pemsaband, Inducanal, Rejitech, Megaband, Pemsaflex sont des marques de commerce enregistrée propiété de "Pemsa Cable Management, S.A."