# Embase Droit ( Ref: 33010095 )



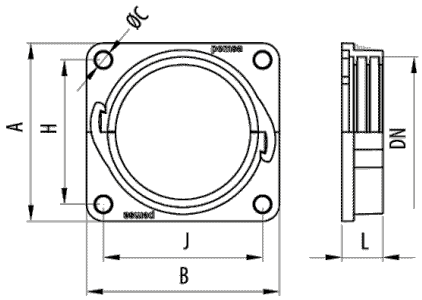


## Description

Raccord droit avec bague de fixation de surface en polyamide 6 autoextinguible, sans halogène en gris RAL 7011 et noir RAL 9005. Disponible en différents diamètres. Formé par deux pièces et assemblé avec le système de clic sans besoin de vis. Il permet la rotation, mais pas tout mouvement axial. Convient aux conduits Macroflex® de grand diamètre.

## Advantages

Conformité CE à la directive 2014/35 et à la norme IEC 61386.

Il a une anneau de fixation avec quatre trous pour la fixation du conduit à la surface.

En polyamide 6 autoextinguible, sans halogène selon UNE/EN 60754-2 y UNE/EN 60754-1 et ignifuge.

Composé de deux pièces et assemblé avec un système clic sans avoir besoin de vis. Cela permet la rotation, mais pas son déplacement axial.

Température de fonctionnement: -25ºC à + 105ºC. Degré de protection IP54 selon la classification EN60529.

## Applications

Adapté à la fixation de tubes Pemsaflex® et Macroflex® de grand diamètre pour la protection de câbles et de conducteurs dans les installations électriques de machines, outillages, équipements industriels, robots, véhicules et installations spéciales.

## Solutions



Toute la documentation incluse et / ou associée à ce catalogue est la propriété de Pemsa®. Cette information ne peut être reproduite en totalité ou en partie, ne peut être communiquée à des tiers et ne doit pas servir à d´autre fins que diffère de la raison pourquoi cette information est fournie, sans permission préalable et écrite de PEMSA. Tous les droits de propriété intellectuelle et industrielle qui pourraient éventuellement retomber sur cette documentation, y compris les Know-How, brevets, dessins industriels et tous autres droits appartiennent à Pemsa®. Pemsa, Rejiband, Pemsaband, Inducanal, Rejitech, Megaband, Pemsaflex sont des marques de commerce enregistrée propiété de "Pemsa Cable Management, S.A."

# Embase Droit ( Ref: 33010095 )

## Product data

| | |
|---|---|
| **ETIM 10** | EC001176 |
| **Huella de CO2. GWP A1-A3 (kg CO2 eq.)** | |
| **Couleur** | Gris RAL 7011 |
| **DN** | DN95 |
| **L (mm)** | 28 |
| **A (mm)** | 130 |
| **B (mm)** | 130 |
| **Ø C (mm)** | 6.5 |
| **H (mm)** | 74 |

| | |
|---|---|
| **J (mm)** | 109 |
| **kg/u** | 0,044 |
| **u** | 10 |
| **Matériel** | Polyamide 6 |
| **IP** | IP54 |
| **Température de travail (°C)** | -25 / 105 °C |
| **Résistance au feu** | LIBRE DE HALÓGENOS,NO PROPAGADOR DE LA LLAMA |

## Ⓢ Système de Protection

**CU** - Cuivrage

**PG** - Pre-galvanisé

**EZ** - Electrozingage

**BC** - Electrogalvanised Bichromate / Electrozingage Bichromaté

**BK8** - Protection Haute Résistance

**GC** - Galvanisation à Chaud /

**INOX** - Acier Inoxydable. AISI 304, AISI 316L

**PT** - Peinture Polyester

**AL** - Aluminium

**LN** - Laiton or Laiton Nickelé

## Ⓜ Matériaux isolants

**PC+ABS** - Halogen Free Polycarbonate + ABS / Polycarbonate + ABS sans halogène

**PVC** - Polychlorure de vinyle

**PP** - Polypropylène sans halogène

**PA6** - Polyamide 6 sans halogène

**PA12** - Polyamide 12 sans halogène

**PU** - Polyuréthane

**PE** - Polyéthylène

**NBR** - Caoutchouc NBR

**PET** - Polyesterester Thermoplastique

**TPV** - Thermoplastique



Toute la documentation incluse et / ou associée à ce catalogue est la propriété de Pemsa®. Cette information ne peut être reproduite en totalité ou en partie, ne peut être communiquée à des tiers et ne doit pas servir à d´autre fins que diffère de la raison pourquoi cette information est fournie, sans permission préalable et écrite de PEMSA. Tous les droits de propriété intellectuelle et industrielle qui pourraient éventuellement retomber sur cette documentation, y compris les Know-How, brevets, dessins industriels et tous autres droits appartiennent à Pemsa®. Pemsa, Rejiband, Pemsaband, Inducanal, Rejitech, Megaband, Pemsaflex sont des marques de commerce enregistrée propiété de "Pemsa Cable Management, S.A."