Raccords PEMSAFLEX

23/11/2026

Raccord Filetage Interieur



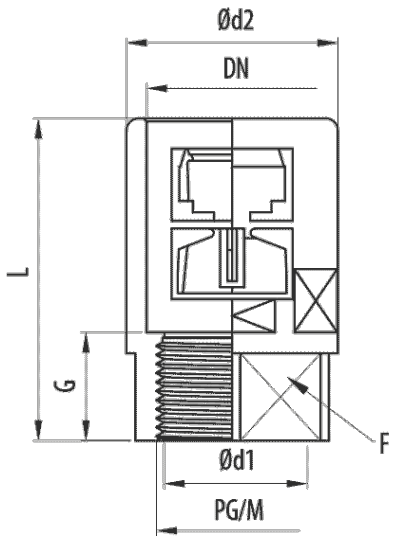

Description

Raccord droit de base en polyamide 6 autoextinguible avec filetage intérieur en RAL 7011 gris ou noir RAL 9005, filetage métrique et PG, sans halogène, ignifuge, indice de protection IP54 ou IP67 avec joint intérieur supplémentaire. La connexion interne du conduit convient à l'installation de conduits flexibles Pemsaflex® LG-PA, ST-PA, RF-PA, RB-PA et RB-PU.

Advantages

En polyamide 6 autoextinguible, sans halogène selon UNE/EN 60754-2 y UNE/EN 60754-1 et ignifuge.

Système de connexion par clic qui permet une assemblage facile et rapide au conduit.

Il permet la connexion avec une autre raccord droit avec filetage externe pour l'assemblage de conduits.

Température de fonctionnement: -25ºC à + 105ºC. Degré de protection IP54 selon la classification EN60529.

Certification UL et CSA. Conformité CE à la directive 2014/35 et à la norme IEC 61386. Sans halogène selon la norme EN 50267-2-1. Conforme à la norme EN 60204-1 (sécurité des machines)

Applications

Convient au raccordement des conduit Pemsaflex®, LG-PA, ST-PA, RF-PA, RB-PA et RB-PU pour la protection des câbles et des conducteurs dans les installations électriques de machines, outils, équipements industriels, robots, véhicules et installations spéciales.

Solutions

Toute la documentation incluse et / ou associée à ce catalogue est la propriété de Pemsa®. Cette information ne peut être reproduite en totalité ou en partie, ne peut être communiquée à des tiers et ne doit pas servir à d´autre fins que diffère de la raison pourquoi cette information est fournie, sans permission préalable et écrite de PEMSA. Tous les droits de propriété intellectuelle et industrielle qui pourraient éventuellement retomber sur cette documentation, y compris les Know-How, brevets, dessins industriels et tous autres droits appartiennent à Pemsa®. Pemsa, Rejiband, Pemsaband, Inducanal, Rejitech, Megaband, Pemsaflex sont des marques de commerce enregistrée propiété de "Pemsa Cable Management, S.A."

Raccord Filetage Interieur

Main technical characteristics

Colour Gris RAL 7011 | DN DN10, DN12, DN17, DN23, DN29 | PG 9, PG11, PG13, PG16, PG21, PG29 | Polyamide 6 | IP54

-25 / 105 °C | LIBRE DE HALÓGENOS,NO PROPAGADOR DE LA LLAMA | ETIM 10 EC001176

Product data

DN					L (mm)		REF	kg/u	
DN10	PG 9	12	11	21.7	35	19	31020109	0,004	50
DN12	PG11	13	13.4	24.8	37	22	31020211	0,005	50
DN17	PG13	13.5	17.2	28.5	39	24	31020413	0,009	50
DN17	PG16	13	17.3	33.2	39	30	31020416	0,008	50
DN23	PG21	14.5	21.7	36	52	32	31020521	0,017	30
DN29	PG29	18.5	30	47.5	57	42	31020629	0,024	30

Système de Protection

CU - Cuivrage

PG - Pre-galvanisé

EZ - Electrozingage

BC - Electrogalvanised Bichromate / Electrozingage Bichromaté

BK8 - Protection Haute Résistance

GC - Galvanisation à Chaud /

INOX - Acier Inoxydable. AISI 304, AISI 316L

PT - Peinture Polyester

AL - Aluminium

LN - Laiton or Laiton Nickelé

Matériaux isolants

PC+ABS - Halogen Free Polycarbonate + ABS / Polycarbonate + ABS sans halogène

PVC - Polychlorure de vinyle

PP - Polypropylène sans halogène

PA6 - Polyamide 6 sans halogène

PA12 - Polyamide 12 sans halogène

PU - Polyuréthane

PE - Polyéthylène

NBR - Caoutchouc NBR

PET - Polyesterester Thermoplastique

TPV - Thermoplastique

Toute la documentation incluse et / ou associée à ce catalogue est la propriété de Pemsa®. Cette information ne peut être reproduite en totalité ou en partie, ne peut être communiquée à des tiers et ne doit pas servir à d´autre fins que diffère de la raison pourquoi cette information est fournie, sans permission préalable et écrite de PEMSA. Tous les droits de propriété intellectuelle et industrielle qui pourraient éventuellement retomber sur cette documentation, y compris les Know-How, brevets, dessins industriels et tous autres droits appartiennent à Pemsa®. Pemsa, Rejiband, Pemsaband, Inducanal, Rejitech, Megaband, Pemsaflex sont des marques de commerce enregistrée propiété de "Pemsa Cable Management, S.A."