Raccord Filetage Interieur (Ref: 31020413)



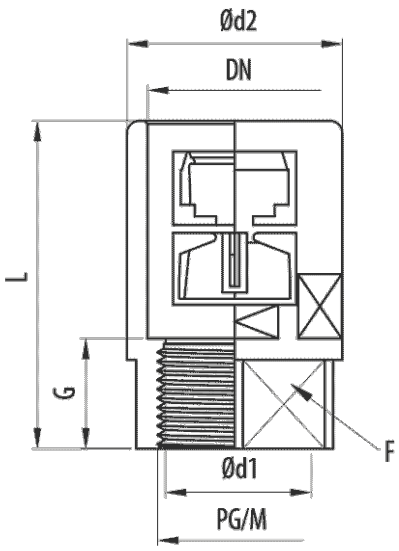

Description

Raccord droit de base en polyamide 6 autoextinguible avec filetage intérieur en RAL 7011 gris ou noir RAL 9005, filetage métrique et PG, sans halogène, ignifuge, indice de protection IP54 ou IP67 avec joint intérieur supplémentaire. La connexion interne du conduit convient à l'installation de conduits flexibles Pemsaflex® LG-PA, ST-PA, RF-PA, RB-PA et RB-PU.

Advantages

Certification UL et CSA. Conformité CE à la directive 2014/35 et à la norme IEC 61386. Sans halogène selon la norme EN 50267-2-1. Conforme à la norme EN 60204-1 (sécurité des machines)

En polyamide 6 autoextinguible, sans halogène selon UNE/EN 60754-2 y UNE/EN 60754-1 et ignifuge.

Il permet la connexion avec une autre raccord droit avec filetage externe pour l'assemblage de conduits.

Système de connexion par clic qui permet une assemblage facile et rapide au conduit.

Température de fonctionnement: -25ºC à + 105ºC. Degré de protection IP54 selon la classification EN60529.

Applications

Convient au raccordement des conduit Pemsaflex®, LG-PA, ST-PA, RF-PA, RB-PA et RB-PU pour la protection des câbles et des conducteurs dans les installations électriques de machines, outils, équipements industriels, robots, véhicules et installations spéciales.

Solutions

Toute la documentation incluse et / ou associée à ce catalogue est la propriété de Pemsa®. Cette information ne peut être reproduite en totalité ou en partie, ne peut être communiquée à des tiers et ne doit pas servir à d´autre fins que diffère de la raison pourquoi cette information est fournie, sans permission préalable et écrite de PEMSA. Tous les droits de propriété intellectuelle et industrielle qui pourraient éventuellement retomber sur cette documentation, y compris les Know-How, brevets, dessins industriels et tous autres droits appartiennent à Pemsa®. Pemsa, Rejiband, Pemsaband, Inducanal, Rejitech, Megaband, Pemsaflex sont des marques de commerce enregistrée propiété de "Pemsa Cable Management, S.A."

Raccord Filetage Interieur (Ref: 31020413)

Product data

ETIM 10	EC001176
Huella de CO2. GWP A1-A3 (kg CO2 eq.)	
Couleur	Gris RAL 7011
DN	DN17
M/PG	PG13
G (mm)	13.5
Ø d1 (mm)	17.2
Ø d2 (mm)	28.5
L (mm)	39

Outil de serrage	24
kg/u	0,009
u	50
Matériel	Polyamide 6
IP	IP54
Température de travail (°C)	-25 / 105 °C
Résistance au feu	LIBRE DE HALÓGENOS,NO PROPAGADOR DE LA LLAMA

Ⓢ Système de Protection

CU - Cuivrage

PG - Pre-galvanisé

EZ - Electrozingage

BC - Electrogalvanised Bichromate / Electrozingage Bichromaté

BK8 - Protection Haute Résistance

GC - Galvanisation à Chaud /

INOX - Acier Inoxydable. AISI 304, AISI 316L

PT - Peinture Polyester

AL - Aluminium

LN - Laiton or Laiton Nickelé

Ⓜ Matériaux isolants

PC+ABS - Halogen Free Polycarbonate + ABS / Polycarbonate + ABS sans halogène

PVC - Polychlorure de vinyle

PP - Polypropylène sans halogène

PA6 - Polyamide 6 sans halogène

PA12 - Polyamide 12 sans halogène

PU - Polyuréthane

PE - Polyéthylène

NBR - Caoutchouc NBR

PET - Polyesterester Thermoplastique

TPV - Thermoplastique

Toute la documentation incluse et / ou associée à ce catalogue est la propriété de Pemsa®. Cette information ne peut être reproduite en totalité ou en partie, ne peut être communiquée à des tiers et ne doit pas servir à d´autre fins que diffère de la raison pourquoi cette information est fournie, sans permission préalable et écrite de PEMSA. Tous les droits de propriété intellectuelle et industrielle qui pourraient éventuellement retomber sur cette documentation, y compris les Know-How, brevets, dessins industriels et tous autres droits appartiennent à Pemsa®. Pemsa, Rejiband, Pemsaband, Inducanal, Rejitech, Megaband, Pemsaflex sont des marques de commerce enregistrée propiété de "Pemsa Cable Management, S.A."