Raccords Conduit Flexible Metallique

23/11/2026

Raccord RGm Giratoire (Ref: 35021630)



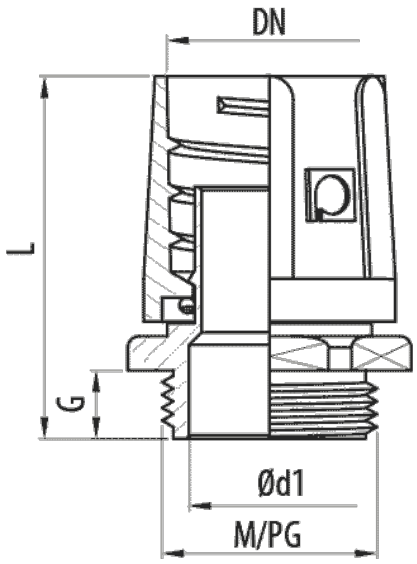

Description

Raccord métallique rotatif avec manchon intérieur en laiton nickelé et corps extérieur isolant en polyamide 6 autoextinguible pour le raccordement de conduits flexibles métalliques avec ou sans revêtement plastique, type TM, Ecoflex®, TM-PVC. pour conduit de DN48 mm. Indice de protection IP65. Disponible en différentes tailles dans les filetages métriques et PG.

Advantages

Conformité CE à la directive 2014/35 et à la norme EN IEC 61386.

Il a un corps rotatif indépendant qui facilite la connexion du raccord à la gaine pour une connexion ultérieure à la boîte. La partie métallique interne assures la continuité électrique dans l'installation.

Fabriqué en laiton avec corps externe en polyamide 6 auto-extinguible et sans halogène.

'Indice de protection EN 60529: IP65.

'Température de travail: -25ºC à + 105ºC.

Applications

Convient pour le raccordement de conduits flexibles métalliques TM, TM-PVC et Ecoflex®, dans la conduction de câbles électriques pour des applications de construction, tertiaires et industrielles.

Solutions

Toute la documentation incluse et / ou associée à ce catalogue est la propriété de Pemsa®. Cette information ne peut être reproduite en totalité ou en partie, ne peut être communiquée à des tiers et ne doit pas servir à d´autre fins que diffère de la raison pourquoi cette information est fournie, sans permission préalable et écrite de PEMSA. Tous les droits de propriété intellectuelle et industrielle qui pourraient éventuellement retomber sur cette documentation, y compris les Know-How, brevets, dessins industriels et tous autres droits appartiennent à Pemsa®. Pemsa, Rejiband, Pemsaband, Inducanal, Rejitech, Megaband, Pemsaflex sont des marques de commerce enregistrée propiété de "Pemsa Cable Management, S.A."

Raccord RGm Giratoire (Ref: 35021630)

Product data

ETIM 10	EC001180
Huella de CO2. GWP A1-A3 (kg CO2 eq.)	
Système de protection	LTN
Finition	Laiton Nickelé
Couleur	Gris RAL 7001
DN	DN48
M/PG	M63
G (mm)	16
Ø d1 (mm)	49.7

L (mm)	74.2
kg/u	0,255
u	5
Matériel	LATÓN NIQUELADO,POLIAMIDA 6
IP	IP65
Température de travail (°C)	-25 / 105 °C
Résistance au feu	LIBRE DE HALÓGENOS,NO PROPAGADOR DE LA LLAMA

Ⓢ Système de Protection

CU - Cuivrage

PG - Pre-galvanisé

EZ - Electrozingage

BC - Electrogalvanised Bichromate / Electrozingage Bichromaté

BK8 - Protection Haute Résistance

GC - Galvanisation à Chaud /

INOX - Acier Inoxydable. AISI 304, AISI 316L

PT - Peinture Polyester

AL - Aluminium

LN - Laiton or Laiton Nickelé

Ⓜ Matériaux isolants

PC+ABS - Halogen Free Polycarbonate + ABS / Polycarbonate + ABS sans halogène

PVC - Polychlorure de vinyle

PP - Polypropylène sans halogène

PA6 - Polyamide 6 sans halogène

PA12 - Polyamide 12 sans halogène

PU - Polyuréthane

PE - Polyéthylène

NBR - Caoutchouc NBR

PET - Polyesterester Thermoplastique

TPV - Thermoplastique

Toute la documentation incluse et / ou associée à ce catalogue est la propriété de Pemsa®. Cette information ne peut être reproduite en totalité ou en partie, ne peut être communiquée à des tiers et ne doit pas servir à d´autre fins que diffère de la raison pourquoi cette information est fournie, sans permission préalable et écrite de PEMSA. Tous les droits de propriété intellectuelle et industrielle qui pourraient éventuellement retomber sur cette documentation, y compris les Know-How, brevets, dessins industriels et tous autres droits appartiennent à Pemsa®. Pemsa, Rejiband, Pemsaband, Inducanal, Rejitech, Megaband, Pemsaflex sont des marques de commerce enregistrée propiété de "Pemsa Cable Management, S.A."