Rejiband Rapide (Ref: 60583500)

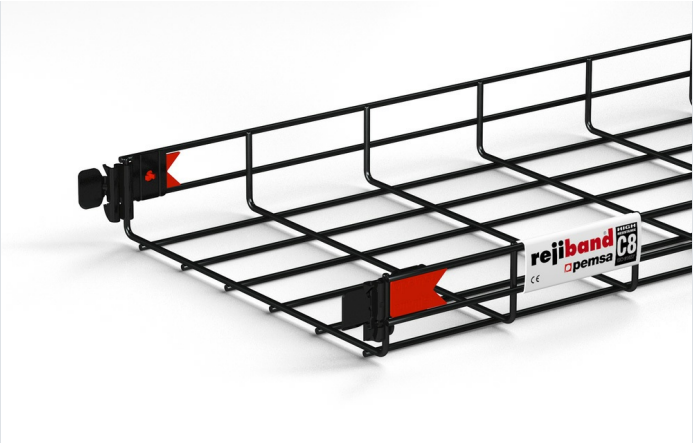

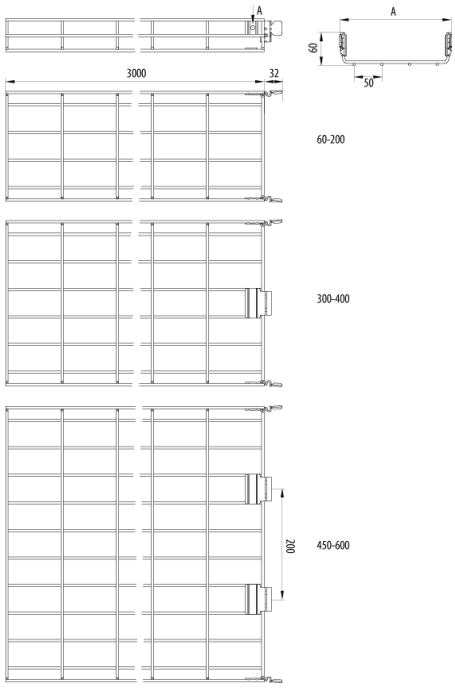

Description

Chemin de câble fil en acier avec système Click à connexion rapide et bord de sécurité arrondi pour le support et la conduction des câbles. 100 mm hauteur, Largeur 500 mm, Avec système de protection BK8. Le chemin de câbles Rejiband® Rapide est composé de tiges de treillis électrosoudées qui offrent une grande résistance et une grande élasticité. La facilité de montage, grâce à sa flexibilité et à son système de clic rapide, permet l'union des sections de chemin de câble sans vis, ce qui permet une économie de coût en matériel et en main d'œuvre. Fabriqué selon les normes internationales IEC 61537. Il est disponible en différentes tailles et en deux Systèmes de Protection

Advantages

Hauteur 60 ou 100 mm et largeur disponible en 60, 100, 150, 200, 300, 400, 450, 500 et 600 mm avec une large gamme d'accessoires.

Bord de sécurité arrondi qui empêche d'endommager les câbles et l'installateur

'Garantie de continuité électrique selon la norme IEC61537.

Grande force et élasticité, adaptable à chaque installation permettant une économie de plus de 30% sur l'assemblage.

Un système de connexion rapide avec des joints prémontés réduit le temps d'installation de 40%.

Applications

Installation rapide de chemin de câble de réseau pour la canalisation, le transport et la distribution de câbles d'installations électriques et / ou de télécommunications dans: les travaux de génie civil, les tunnels, les parkings, les bâtiments publics, les centres commerciaux, les grandes infrastructures, les aéroports, les lignes de métro, les trains. Secteur tertiaire et applications industrielles: naval, pétrochimique, textile, chimique, alimentaire.

Solutions

INDUSTRIA QUIMICA FARMACEUTICA

INDUSTRIA PETROQUÍMICA

ENERGÍA

FOTOVOLTAICA

CENTROS DE DATOS

EDIFICACIÓN. TERCIARIO

TUNELES. INFRAESTRUCTURAS

RESISTENCIA AL FUEGO

Toute la documentation incluse et / ou associée à ce catalogue est la propriété de Pemsa®. Cette information ne peut être reproduite en totalité ou en partie, ne peut être communiquée à des tiers et ne doit pas servir à d´autre fins que diffère de la raison pourquoi cette information est fournie, sans permission préalable et écrite de PEMSA. Tous les droits de propriété intellectuelle et industrielle qui pourraient éventuellement retomber sur cette documentation, y compris les Know-How, brevets, dessins industriels et tous autres droits appartiennent à Pemsa®. Pemsa, Rejiband, Pemsaband, Inducanal, Rejitech, Megaband, Pemsaflex sont des marques de commerce enregistrée propiété de "Pemsa Cable Management, S.A."

Rejiband Rapide (Ref: 60583500)

Product data

ETIM 10	EC000853	**u**	6
Huella de CO2. GWP A1-A3 (kg CO2 eq.)	2,85	**Matériel**	Acier avec prot. superficielle
Système de protection	BK8	**Résistance aux impacts (J)**	20 J
Finition	BLACK C8	**Section (mm2)**	43956
Classé du Résistance	Classe 8	**Température de travail (°C)**	-50 / 150 °C
Hateur (mm)	100	**Résistance au feu**	A1 Non combustible
Largeur (mm)	500		
Longeur (m)	3		
kg/u	2,822		

Ⓢ Système de Protection

CU - Cuivrage

PG - Pre-galvanisé

EZ - Electrozingage

BC - Electrogalvanised Bichromate / Electrozingage Bichromaté

BK8 - Protection Haute Résistance

GC - Galvanisation à Chaud /

INOX - Acier Inoxydable. AISI 304, AISI 316L

PT - Peinture Polyester

AL - Aluminium

LN - Laiton or Laiton Nickelé

Ⓜ Matériaux isolants

PC+ABS - Halogen Free Polycarbonate + ABS / Polycarbonate + ABS sans halogène

PVC - Polychlorure de vinyle

PP - Polypropylène sans halogène

PA6 - Polyamide 6 sans halogène

PA12 - Polyamide 12 sans halogène

PU - Polyuréthane

PE - Polyéthylène

NBR - Caoutchouc NBR

PET - Polyesterester Thermoplastique

TPV - Thermoplastique

Toute la documentation incluse et / ou associée à ce catalogue est la propriété de Pemsa®. Cette information ne peut être reproduite en totalité ou en partie, ne peut être communiquée à des tiers et ne doit pas servir à d´autre fins que diffère de la raison pourquoi cette information est fournie, sans permission préalable et écrite de PEMSA. Tous les droits de propriété intellectuelle et industrielle qui pourraient éventuellement retomber sur cette documentation, y compris les Know-How, brevets, dessins industriels et tous autres droits appartiennent à Pemsa®. Pemsa, Rejiband, Pemsaband, Inducanal, Rejitech, Megaband, Pemsaflex sont des marques de commerce enregistrée propiété de "Pemsa Cable Management, S.A."

Load diagrams

Ensayos de carga de trabajo admisible CTA para instalaciones horizontales

Valores obtenidos según la norma IEC 61537 edición 3, con un coeficiente de seguridad del 170% y sin alcanzar en ningún caso el colapso. La unión de los tramos de bandejas debe estar situada a una distancia del apoyo de entre L/4 y L/5, siendo L la distancia entre apoyos.

Safety working load tests (SWL) for horizontal installations

Values obtained according to the IEC 61537 standard, edition 3, with a safety coefficient of 170% without ever reaching the collapse point. Tray section joints be situated at a support distance of between L/4 and L/5, L being the distance between supports.

Essais de charge de travail admissible (CTA) pour les installations horizontales

Valeurs obtenues conformément à la norme CEI 61537 édition 3, avec un coefficient de sécurité de 170 % et sans jamais atteindre l'effondrement. La jonction des sections du chemin de câbles doit être située à une distance du support comprise entre L/4 et L/5, où L est la distance entre les supports.

Ensaios de carga de trabalho admissível CTA para instalações horizontais

Valores obtidos de acordo com a norma IEC 61537 edição 3, com um coeficiente de segurança de 170% e sem nunca atingir o colapso. A junção das secções de caminhos de cabos deve estar localizada a uma distância do suporte entre L/4 e L/5, sendo L a distância entre apoios.

	60									100							
	60-2	100	150	200	300	400	450	500	600	100	150	200	300	400	450	500	600
mm²	2.492	4.442	6.976	9.586	14.420	19.540	22.100	24.660	29.780	7.742	12.352	16.596	25.716	34.836	39.396	43.956	53.076

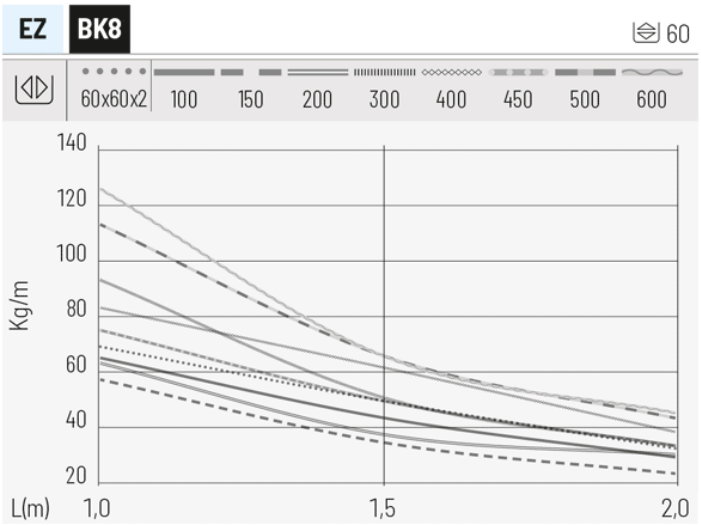

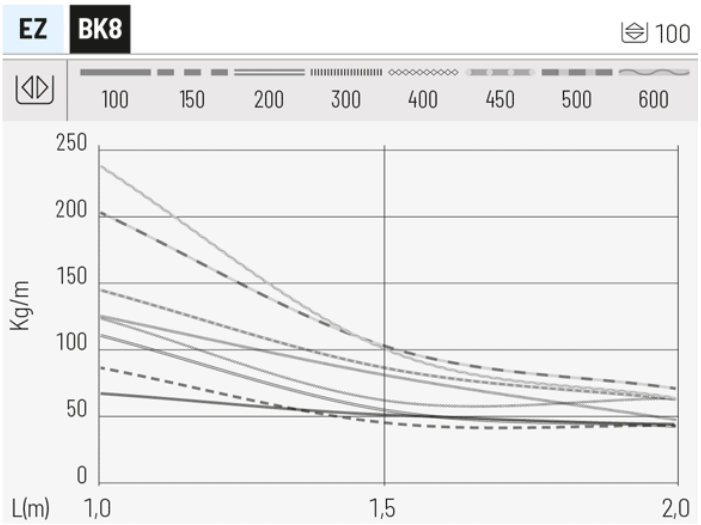

Product applications

Toute la documentation incluse et / ou associée à ce catalogue est la propriété de Pemsa®. Cette information ne peut être reproduite en totalité ou en partie, ne peut être communiquée à des tiers et ne doit pas servir à d´autre fins que diffère de la raison pourquoi cette information est fournie, sans permission préalable et écrite de PEMSA. Tous les droits de propriété intellectuelle et industrielle qui pourraient éventuellement retomber sur cette documentation, y compris les Know-How, brevets, dessins industriels et tous autres droits appartiennent à Pemsa®. Pemsa, Rejiband, Pemsaband, Inducanal, Rejitech, Megaband, Pemsaflex sont des marques de commerce enregistrée propiété de "Pemsa Cable Management, S.A."

Rejiband Rapide (Ref: 60583500)

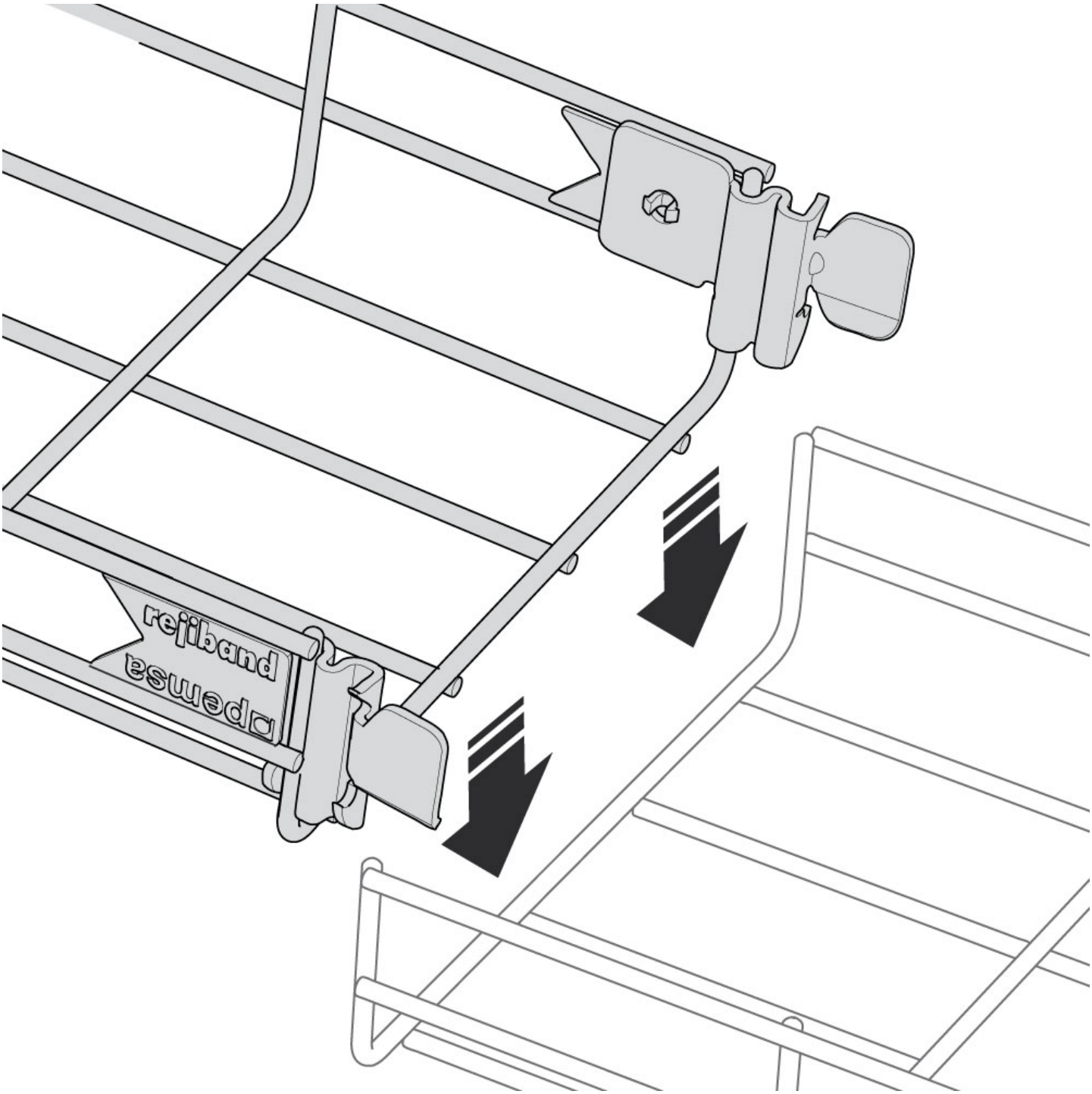

Toute la documentation incluse et / ou associée à ce catalogue est la propriété de Pemsa®. Cette information ne peut être reproduite en totalité ou en partie, ne peut être communiquée à des tiers et ne doit pas servir à d´autre fins que diffère de la raison pourquoi cette information est fournie, sans permission préalable et écrite de PEMSA. Tous les droits de propriété intellectuelle et industrielle qui pourraient éventuellement retomber sur cette documentation, y compris les Know-How, brevets, dessins industriels et tous autres droits appartiennent à Pemsa®. Pemsa, Rejiband, Pemsaband, Inducanal, Rejitech, Megaband, Pemsaflex sont des marques de commerce enregistrée propiété de "Pemsa Cable Management, S.A."

Rejiband Rapide (Ref: 60583500)

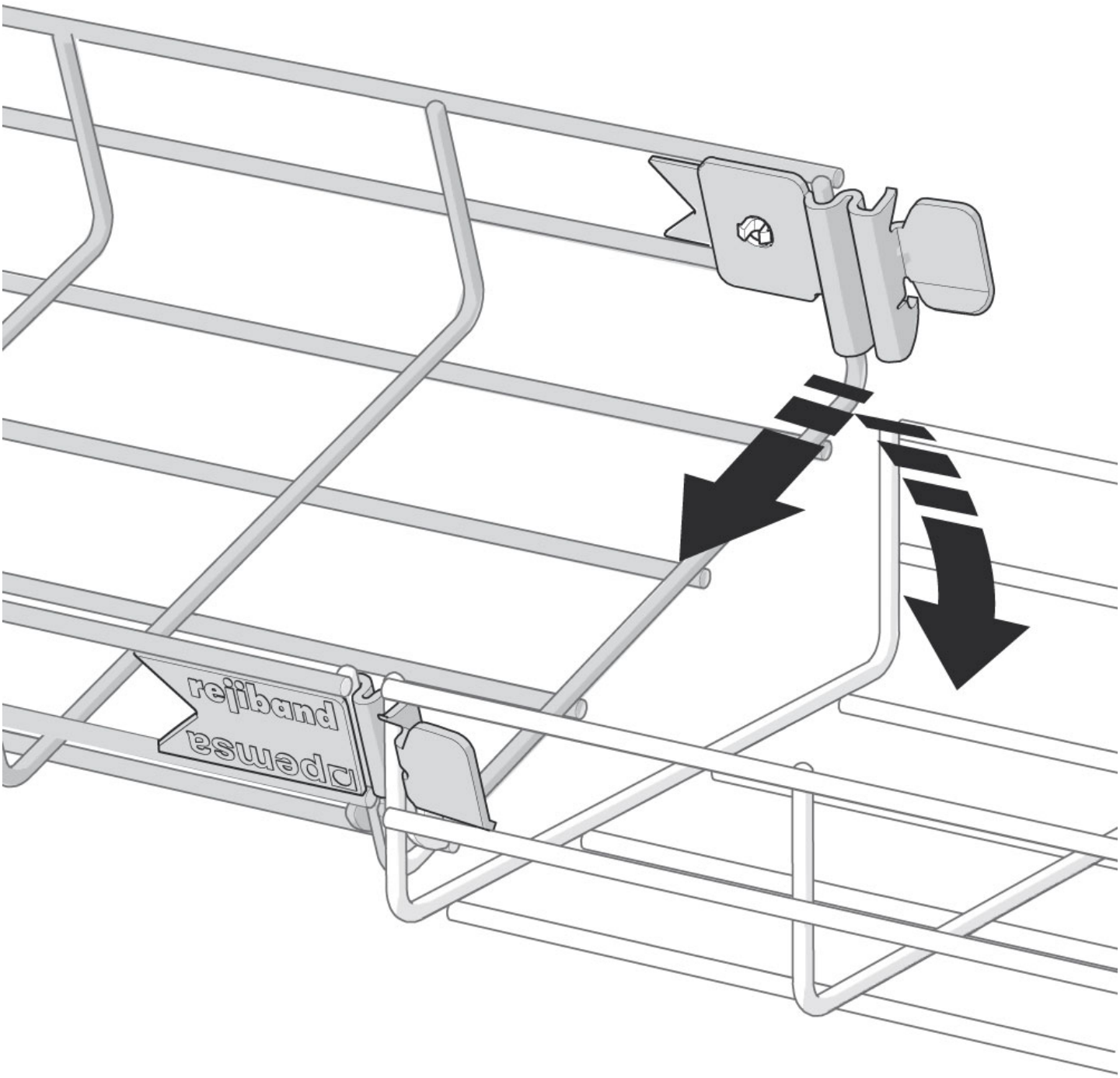

Toute la documentation incluse et / ou associée à ce catalogue est la propriété de Pemsa®. Cette information ne peut être reproduite en totalité ou en partie, ne peut être communiquée à des tiers et ne doit pas servir à d´autre fins que diffère de la raison pourquoi cette information est fournie, sans permission préalable et écrite de PEMSA. Tous les droits de propriété intellectuelle et industrielle qui pourraient éventuellement retomber sur cette documentation, y compris les Know-How, brevets, dessins industriels et tous autres droits appartiennent à Pemsa®. Pemsa, Rejiband, Pemsaband, Inducanal, Rejitech, Megaband, Pemsaflex sont des marques de commerce enregistrée propiété de "Pemsa Cable Management, S.A."

Rejiband Rapide (Ref: 60583500)

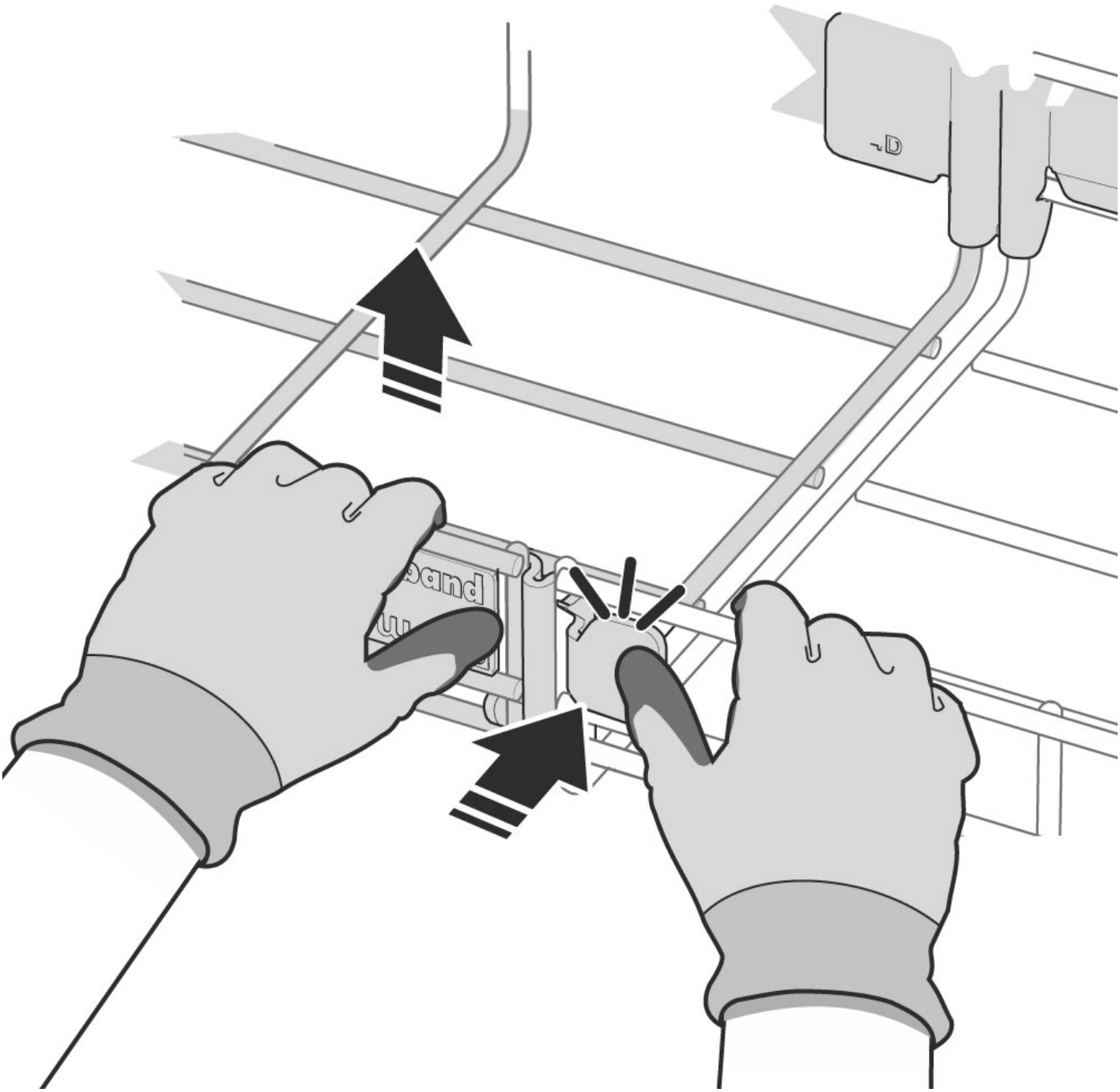

Toute la documentation incluse et / ou associée à ce catalogue est la propriété de Pemsa®. Cette information ne peut être reproduite en totalité ou en partie, ne peut être communiquée à des tiers et ne doit pas servir à d´autre fins que diffère de la raison pourquoi cette information est fournie, sans permission préalable et écrite de PEMSA. Tous les droits de propriété intellectuelle et industrielle qui pourraient éventuellement retomber sur cette documentation, y compris les Know-How, brevets, dessins industriels et tous autres droits appartiennent à Pemsa®. Pemsa, Rejiband, Pemsaband, Inducanal, Rejitech, Megaband, Pemsaflex sont des marques de commerce enregistrée propiété de "Pemsa Cable Management, S.A."

Rejiband Rapide (Ref: 60583500)

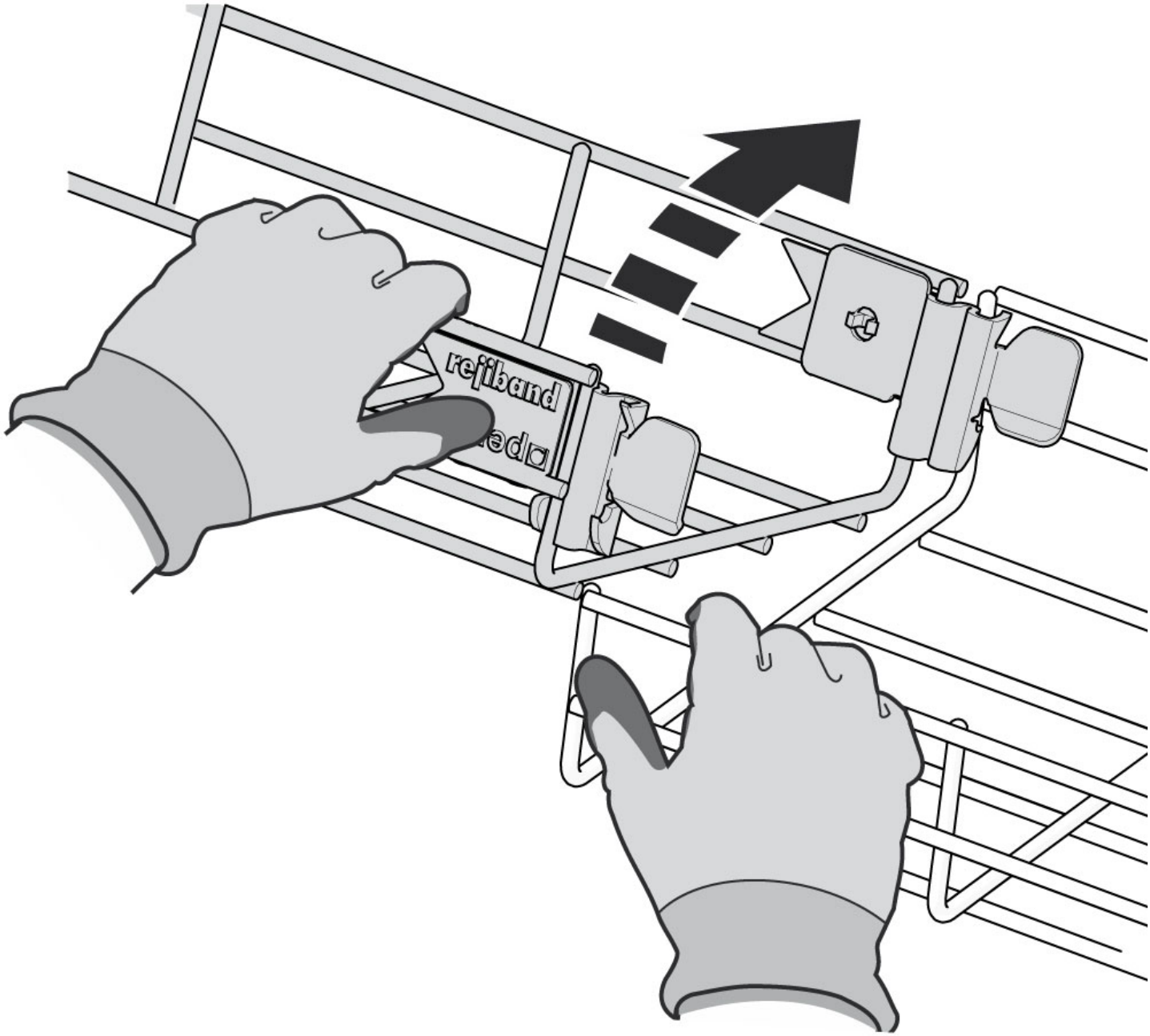

Toute la documentation incluse et / ou associée à ce catalogue est la propriété de Pemsa®. Cette information ne peut être reproduite en totalité ou en partie, ne peut être communiquée à des tiers et ne doit pas servir à d´autre fins que diffère de la raison pourquoi cette information est fournie, sans permission préalable et écrite de PEMSA. Tous les droits de propriété intellectuelle et industrielle qui pourraient éventuellement retomber sur cette documentation, y compris les Know-How, brevets, dessins industriels et tous autres droits appartiennent à Pemsa®. Pemsa, Rejiband, Pemsaband, Inducanal, Rejitech, Megaband, Pemsaflex sont des marques de commerce enregistrée propiété de "Pemsa Cable Management, S.A."