Mini Support (Ref: 62066010)

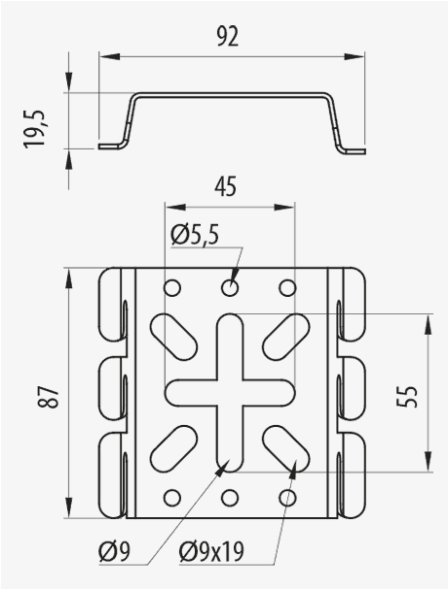

Description

Support en acier métallique avec différentes systèmes de protection pour le montage mural des chemins de câble Rejiband® à l'aide du système d'encliquetage à connexion rapide sans vis. Avec système de protection INOX, Finition I316L. Support mural adapté aux chemins de câble Rejiband® de 100 et 150 mm de large en position horizontale ou verticale, ainsi que pour les boîtes ou autres éléments. Selon la Système de Protection, il peut être utilisé dans différentes installations.

Advantages

Prend en charge le montage sur l'aile ou la base du chemin de câbles

Disponible en différentes systèmes de protection: PG, GC, BK8 et INOX 316L

Fixation à l'aide de la connexion rapide Cliquez sur le système.

'Assemblage simple et rapide sans avoir besoin d'outils spécifiques.

Applications

Indiqué pour le support de chemin de câble au mur ou pour l'installation de boîtiers ou d'autres dispositifs dans du chemin de câble Rejiband destinés à la conduction de câbles d'installations électriques et de télécommunications dans les bâtiments publics, les infrastructures et travaux publics, les installations industrielles et le secteur tertiaire

Solutions

INDUSTRIA ALIMENTARIA FOTOVOLTAICA

Toute la documentation incluse et / ou associée à ce catalogue est la propriété de Pemsa®. Cette information ne peut être reproduite en totalité ou en partie, ne peut être communiquée à des tiers et ne doit pas servir à d´autre fins que diffère de la raison pourquoi cette information est fournie, sans permission préalable et écrite de PEMSA. Tous les droits de propriété intellectuelle et industrielle qui pourraient éventuellement retomber sur cette documentation, y compris les Know-How, brevets, dessins industriels et tous autres droits appartiennent à Pemsa®. Pemsa, Rejiband, Pemsaband, Inducanal, Rejitech, Megaband, Pemsaflex sont des marques de commerce enregistrée propiété de "Pemsa Cable Management, S.A."

Mini Support (Ref: 62066010)

Product data

Système de protection	INOX	**u**	10
Finition	Acier Inoxidable AISI 316L	**Matériel**	Acier inox AISI 316L
Classé du Résistance	Classe 9D	**Température de travail (°C)**	-50 / 150 °C
kg/u	0.075	**Résistance au feu**	A1 Non combustible

Ⓢ Système de Protection

CU - Cuivrage

PG - Pre-galvanisé

EZ - Electrozingage

BC - Electrogalvanised Bichromate / Electrozingage Bichromaté

BK8 - Protection Haute Résistance

GC - Galvanisation à Chaud /

INOX - Acier Inoxydable. AISI 304, AISI 316L

PT - Peinture Polyester

AL - Aluminium

LN - Laiton or Laiton Nickelé

Ⓜ Matériaux isolants

PC+ABS - Halogen Free Polycarbonate + ABS / Polycarbonate + ABS sans halogène

PVC - Polychlorure de vinyle

PP - Polypropylène sans halogène

PA6 - Polyamide 6 sans halogène

PA12 - Polyamide 12 sans halogène

PU - Polyuréthane

PE - Polyéthylène

NBR - Caoutchouc NBR

PET - Polyesterester Thermoplastique

TPV - Thermoplastique

Toute la documentation incluse et / ou associée à ce catalogue est la propriété de Pemsa®. Cette information ne peut être reproduite en totalité ou en partie, ne peut être communiquée à des tiers et ne doit pas servir à d´autre fins que diffère de la raison pourquoi cette information est fournie, sans permission préalable et écrite de PEMSA. Tous les droits de propriété intellectuelle et industrielle qui pourraient éventuellement retomber sur cette documentation, y compris les Know-How, brevets, dessins industriels et tous autres droits appartiennent à Pemsa®. Pemsa, Rejiband, Pemsaband, Inducanal, Rejitech, Megaband, Pemsaflex sont des marques de commerce enregistrée propiété de "Pemsa Cable Management, S.A."

Mini Support (Ref: 62066010)

Product applications

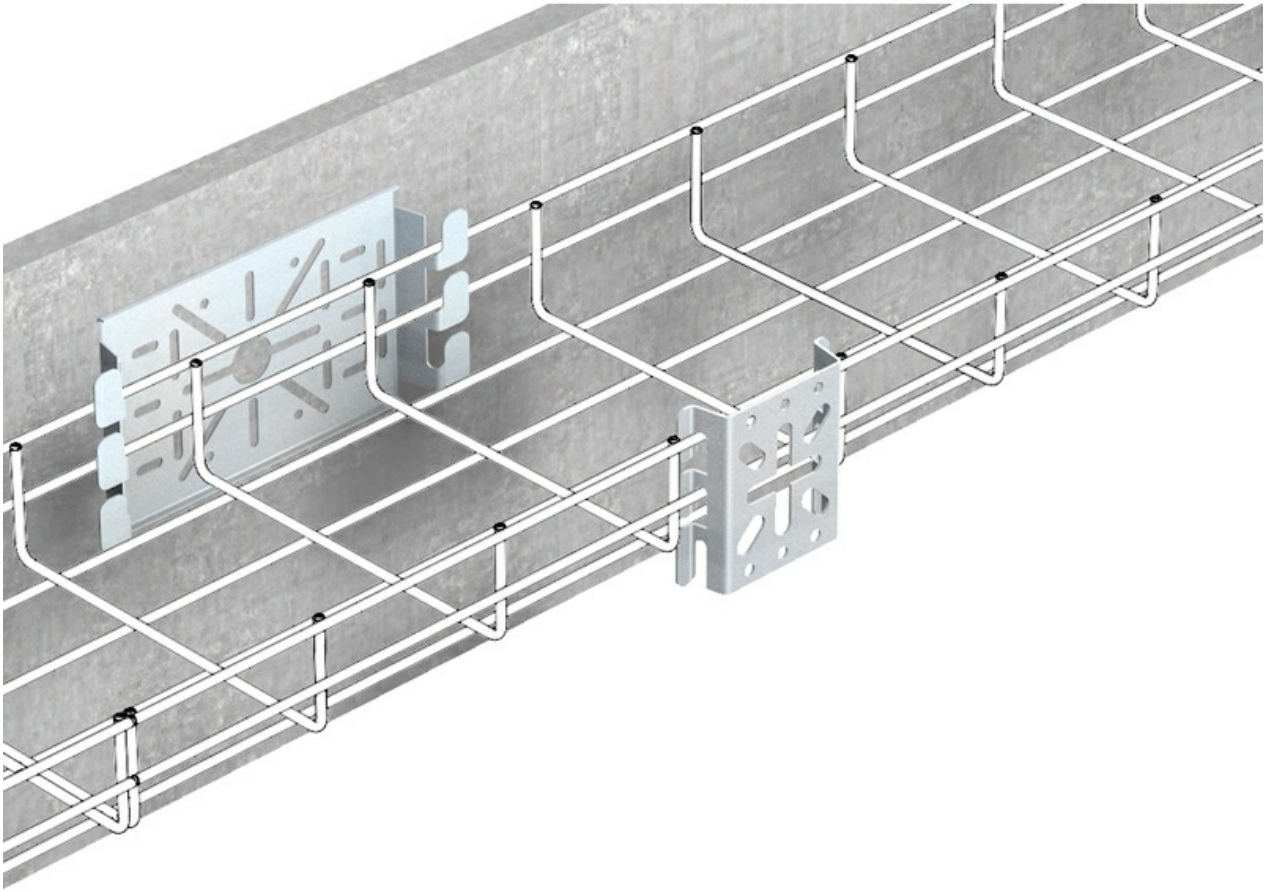

Toute la documentation incluse et / ou associée à ce catalogue est la propriété de Pemsa®. Cette information ne peut être reproduite en totalité ou en partie, ne peut être communiquée à des tiers et ne doit pas servir à d´autre fins que diffère de la raison pourquoi cette information est fournie, sans permission préalable et écrite de PEMSA. Tous les droits de propriété intellectuelle et industrielle qui pourraient éventuellement retomber sur cette documentation, y compris les Know-How, brevets, dessins industriels et tous autres droits appartiennent à Pemsa®. Pemsa, Rejiband, Pemsaband, Inducanal, Rejitech, Megaband, Pemsaflex sont des marques de commerce enregistrée propiété de "Pemsa Cable Management, S.A."

Mini Support (Ref: 62066010)

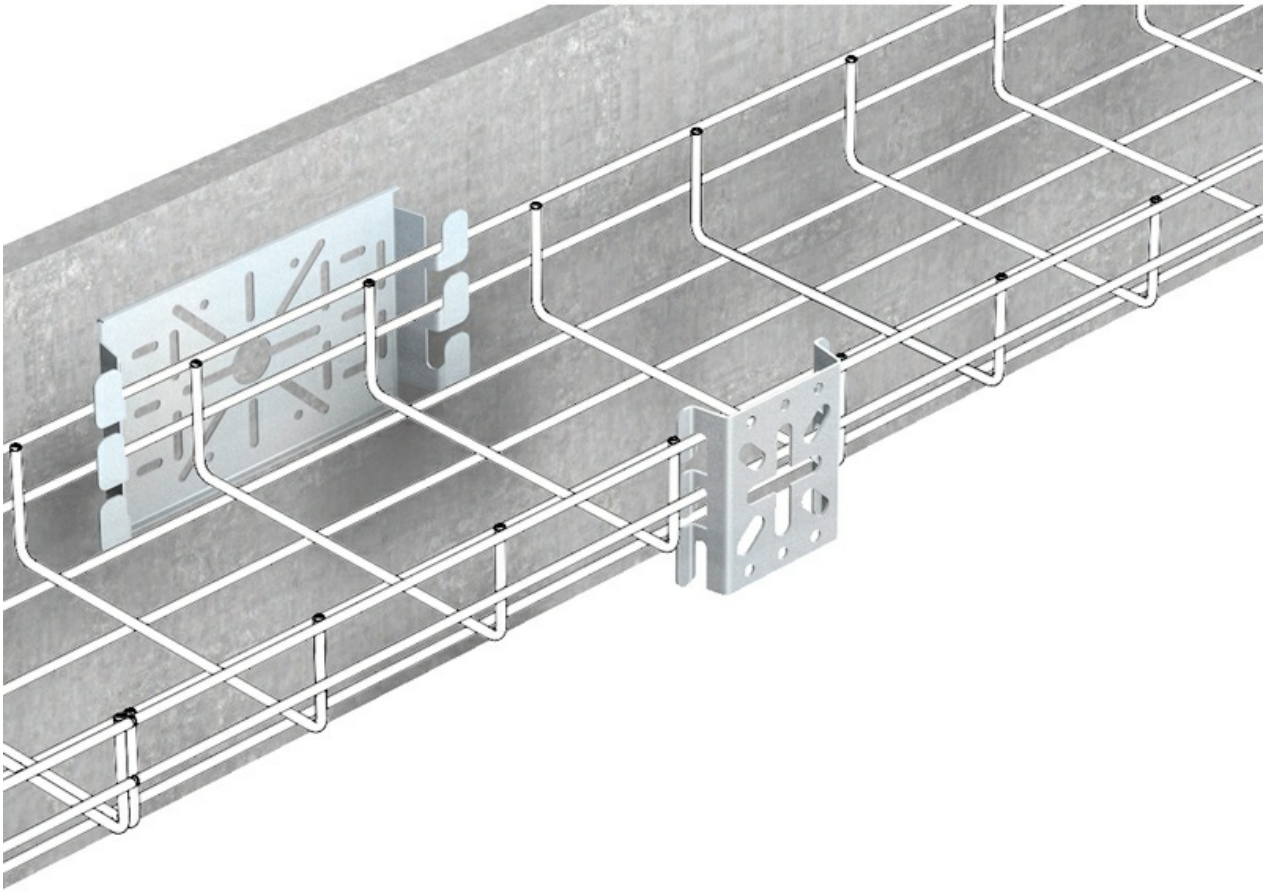

Toute la documentation incluse et / ou associée à ce catalogue est la propriété de Pemsa®. Cette information ne peut être reproduite en totalité ou en partie, ne peut être communiquée à des tiers et ne doit pas servir à d´autre fins que diffère de la raison pourquoi cette information est fournie, sans permission préalable et écrite de PEMSA. Tous les droits de propriété intellectuelle et industrielle qui pourraient éventuellement retomber sur cette documentation, y compris les Know-How, brevets, dessins industriels et tous autres droits appartiennent à Pemsa®. Pemsa, Rejiband, Pemsaband, Inducanal, Rejitech, Megaband, Pemsaflex sont des marques de commerce enregistrée propiété de "Pemsa Cable Management, S.A."